Hardware Catalogue

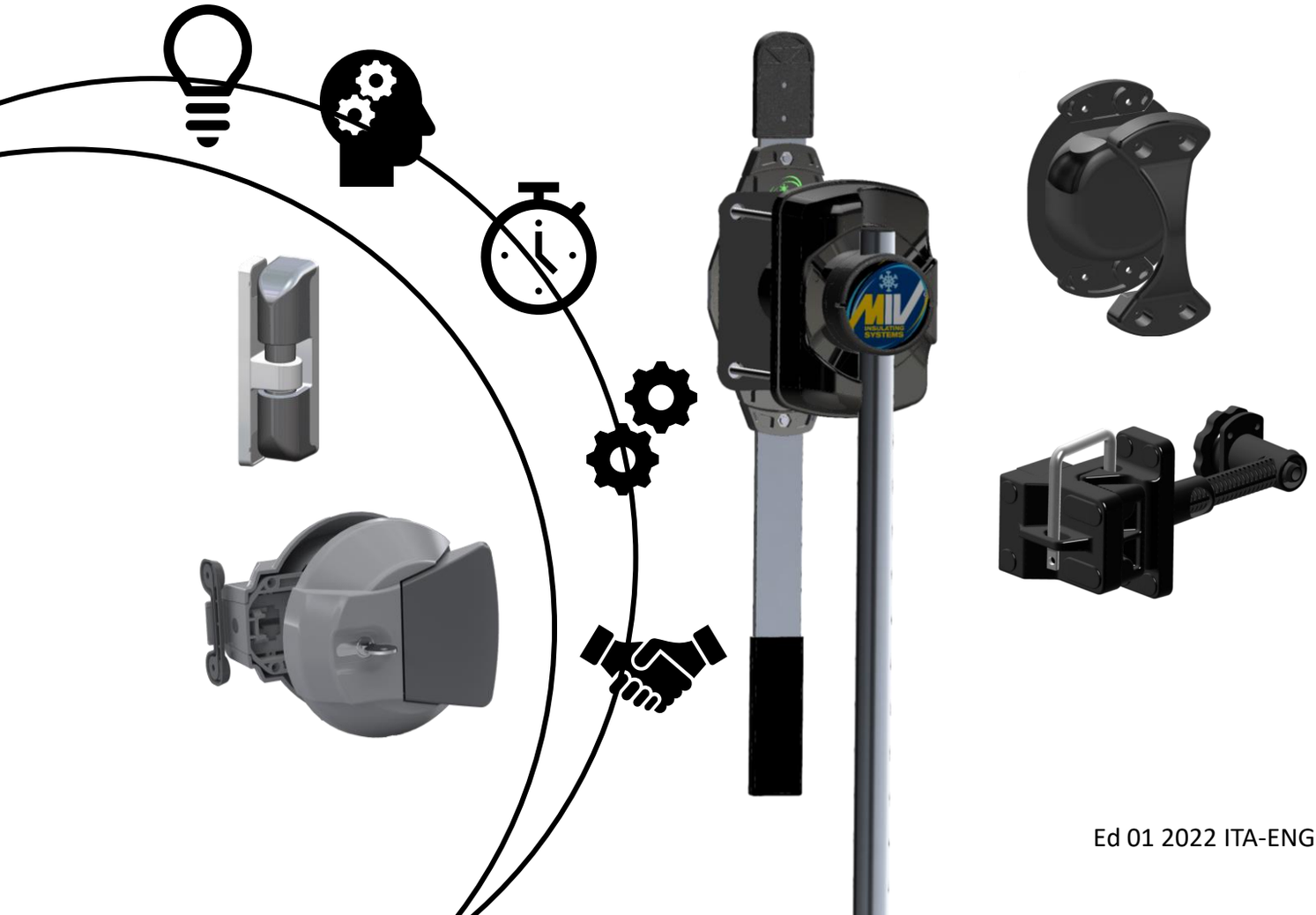

Ed 01 2022 ITA-ENG

Index

Profili alluminio

Aluminium profiles.....Pag 5-14

Profili PVC

PVC profiles.....Pag 16-19

Profili in gomma

Rubber profiles.....Pag 21-24

Accessori per porte scorrevoli

Sliding doors fittings.....Pag 26-45

Accessori porte a battente

Hinged doors fittings.....Pag 47-49

Rinforzi interni per battenti e telai

Doors and frames reinforcements.....Pag 51-55

Varie

Miscellaneus.....Pag 57-61

Esplosi porte

Doors exploded.....Pag 63-85

Profili alluminio / Alluminium profiles

Profili alluminio / Aluminium profiles

Cod.06AL20006

W	*40 mm*
H	*20 mm*
L	*6400 mm*

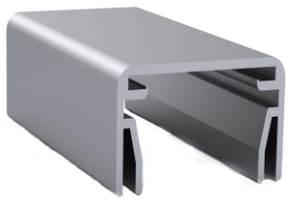

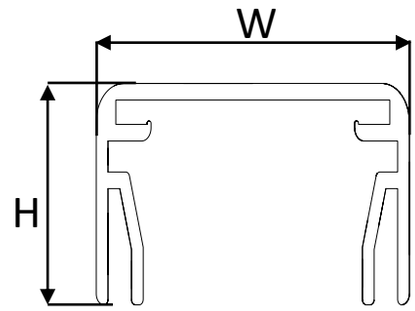

Bordo battente da 40 mm
Door leaf profile 40 mm

Cod.06AL20231

W	*40 mm*
H	*26 mm*
L	*7000 mm*

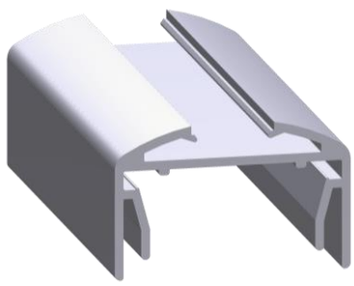

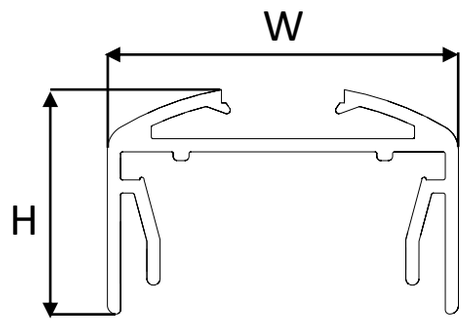

Bordo battente Va e Vieni Mod. 2010
Door leaf profile for To and fro Mod.2010

Cod.06AL20243

W	*60 mm*
H	*25 mm*
L	*7000 mm*

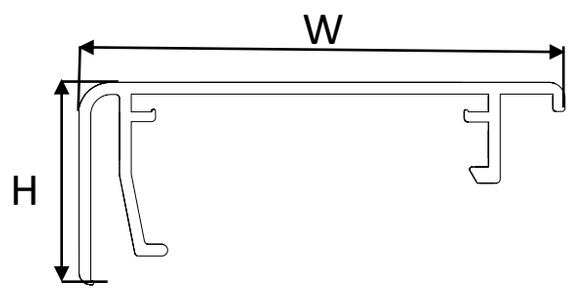

Bordo battente 60 mm
Door leaf profile 60 mm

Cod.06AL20007

W	*70 mm*
H	*25 mm*
L	*7000 mm*

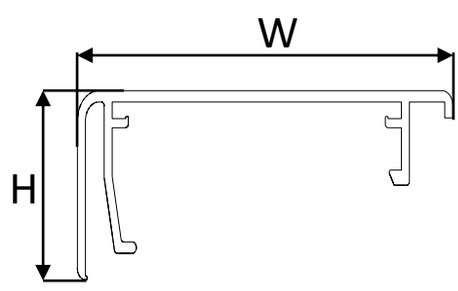

Bordo battente da 70 mm
Door leaf profile 70 mm

Profili alluminio / Aluminium profiles

Cod.06AL20008

W	*90 mm*
H	*35 mm*
L	*7000 mm*

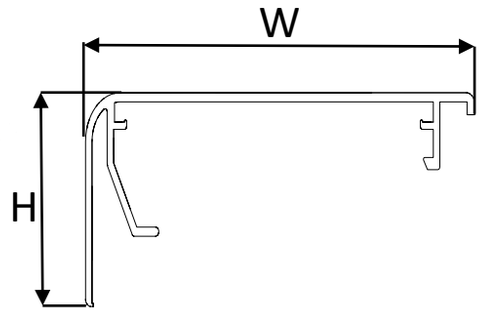

Bordo battente da 90 mm
Door leaf profile 90 mm

Cod.06AL20209

W	*90 mm*
H	*35 mm*
L	*7000 mm*

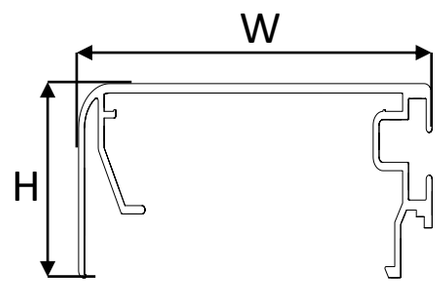

Bordo battente da 90 mm con porta resistenza
Door leaf profile 90 mm with heating cable holder

Cod.06AL20210

W	*120 mm*
H	*35 mm*
L	*7000 mm*

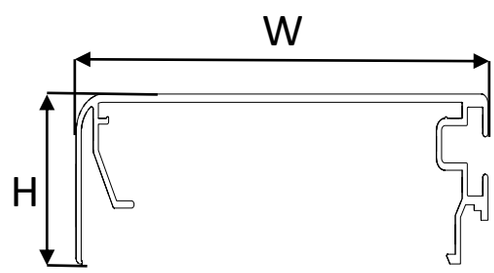

Bordo battente da 120 mm con porta resistenza
Door leaf profile 120 mm with heating cable holder

Cod.06AL20234

W	*50 mm*
H	*95 mm*
L	*7000 mm*

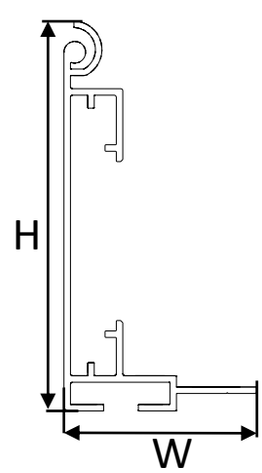

Profilo fisso bordatura pannello
Fixed AL profile for panel surround

Profili alluminio / Aluminium profiles

Cod.06AL20235

W	*61 mm*
H	*22 mm*
L	*7000 mm*

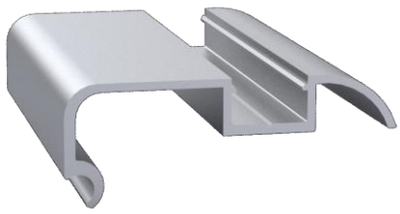

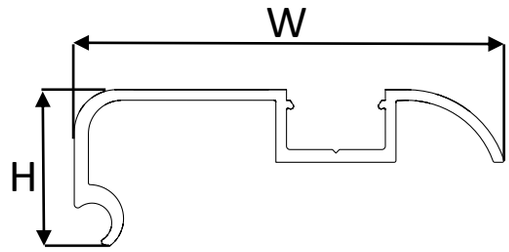

Bordo mobile per pannello 80 mm
Door leaf profile movable for panel 80 mm

Cod.06AL20236

W	*61 mm*
H	*42 mm*
L	*7000 mm*

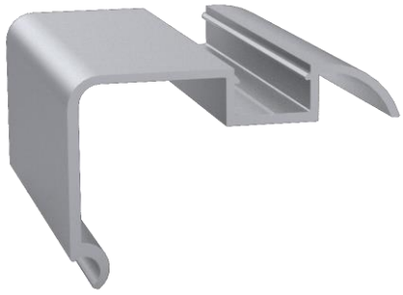

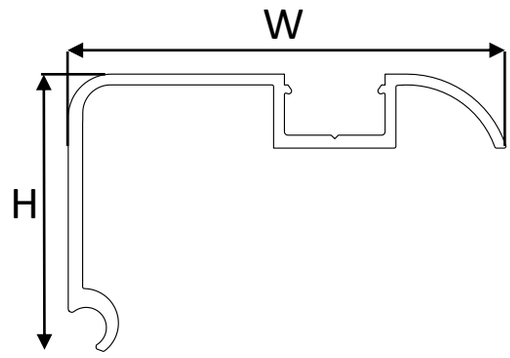

Bordo mobile per pannello 100 mm
Door leaf profile movable for panel 100 mm

Cod.06AL20250

W	*61 mm*
H	*62 mm*
L	*7000 mm*

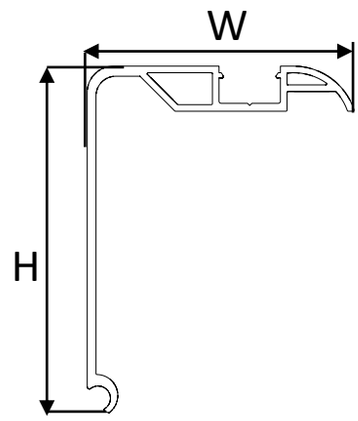

Bordo mobile per pannello 120 mm
Door leaf profile movable for panel 120 mm

Cod.06AL20237

W	*61 mm*
H	*92 mm*
L	*7000 mm*

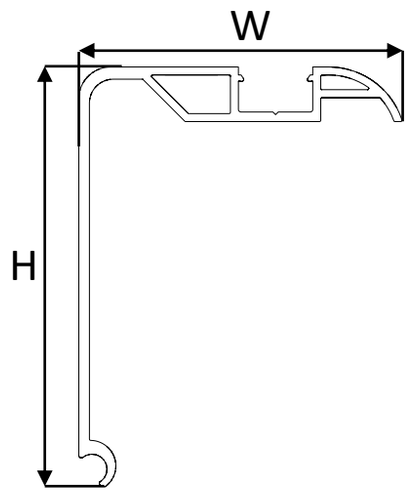

Bordo mobile per pannello 150 mm
Door leaf profile movable for panel 150 mm

Profili alluminio / Aluminium profiles

Cod.06AL20251

W	40 mm
H	35 mm
L	7000 mm

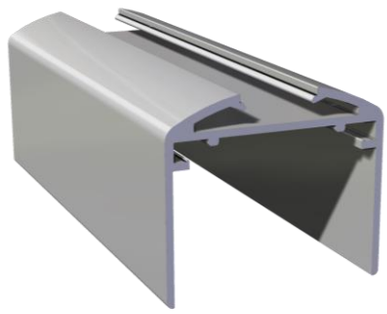

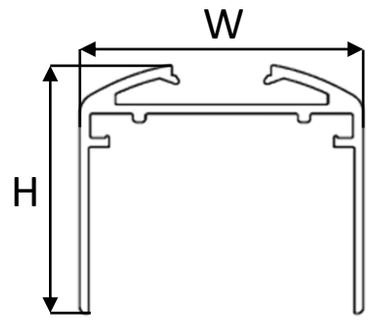

Bordo per pannello Va e Vieni
Door leaf profile for panel To and Fro

Cod.06AL20048

W	40 mm
H	20 mm
L	6000 mm

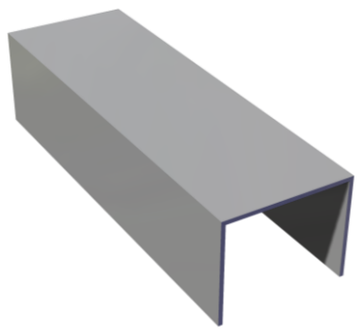

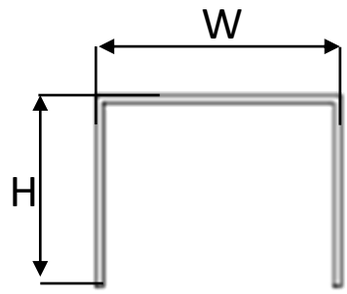

Profilo in alluminio 40x20x2
Aluminum profile 40x20x2

Cod.06AL20004

W	52 mm
H	35 mm
L	7000 mm

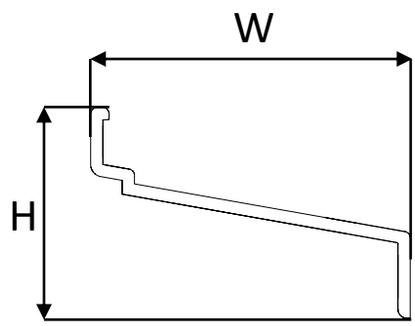

Rinforzo binario scorrevole
Track holder profile

Cod.06AL20030

W	20 mm
H	32 mm
L	7000 mm

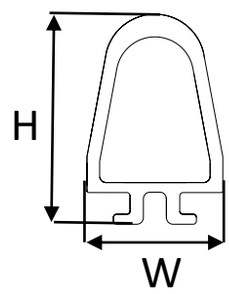

Binario scomposto
Rail profile

Profili alluminio / Aluminium profiles

Cod.06AL20031

W	*54 mm*
H	*116 mm*
L	*7000 mm*

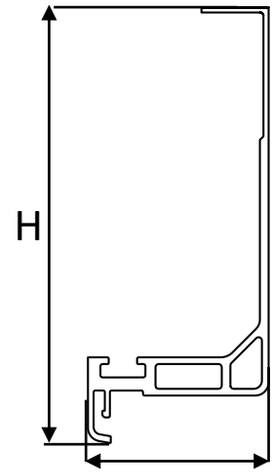

Profilo supporto binario
Rail support profile

Cod.06AL20221

W	*70 mm*
H	*45 mm*
L	*7000 mm*

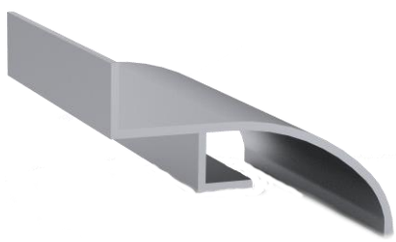

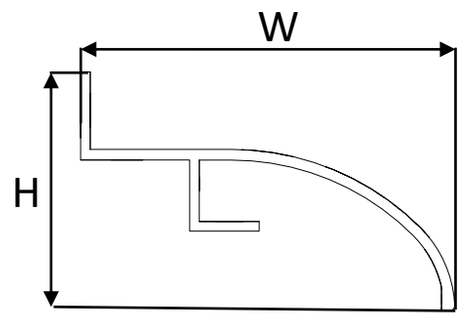

Copertina stretta porta scorrevole
Light track cover for sliding door

Cod.06AL20242

W	*86 mm*
H	*52 mm*
L	*7000 mm*

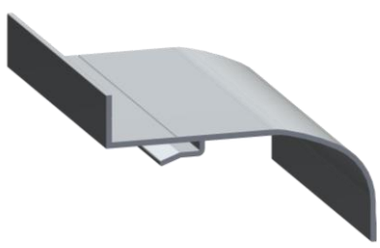

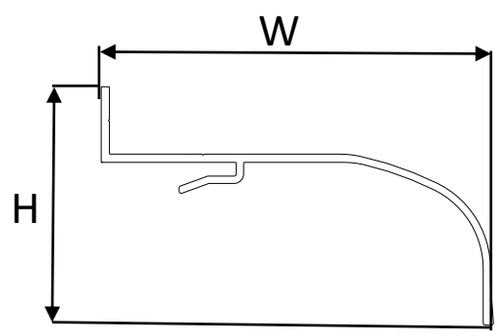

Copribinario 2018
Light track cover 2018

Cod.06AL20244

W	*26 mm*
H	*13 mm*
L	*7000 mm*

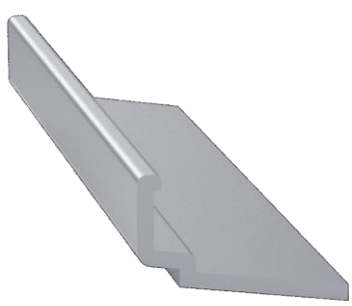

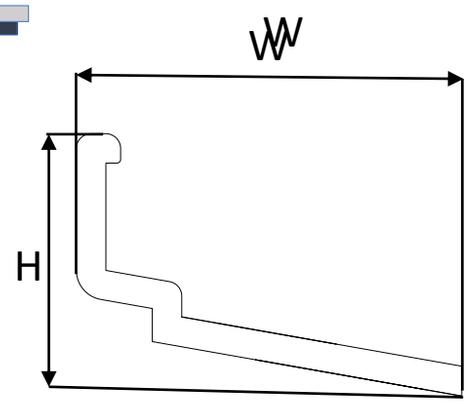

Rinforzo binario telaio 100 mm
Track holder profile for frame 100 mm

Profili alluminio / Aluminium profiles

Cod.06AL20241

W	*32 mm*
H	*32 mm*
L	*7000 mm*

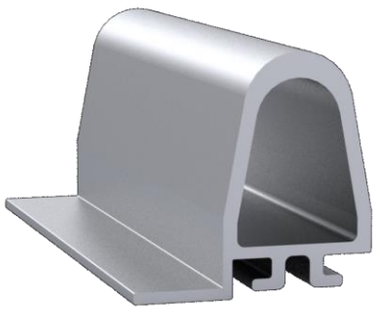

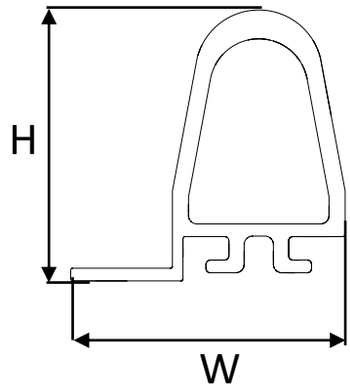

Binario 2018
Rail profile 2018

Cod.06AL20240

W	*71 mm*
H	*148 mm*
L	*7000 mm*

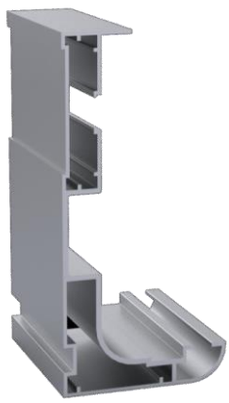

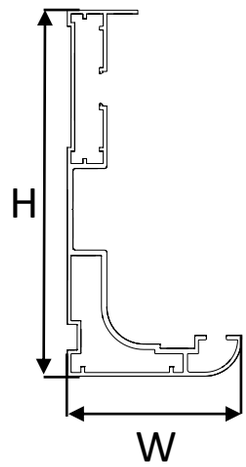

Portabinario 2018
Rail support profile 2018

Cod.06AL20222

W	*40 mm*
H	*35 mm*
L	*7000 mm*

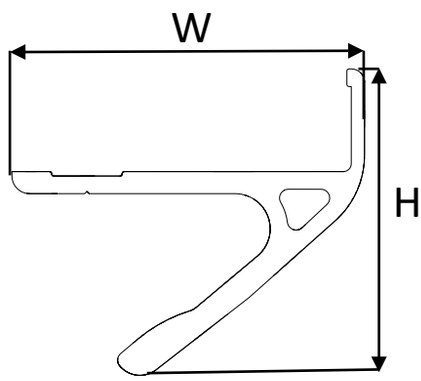

Guida inferiore per registro a pavimento
Profile for lower floor guide

Cod.06AL20225

W	*43 mm*
H	*83 mm*
L	*7000 mm*

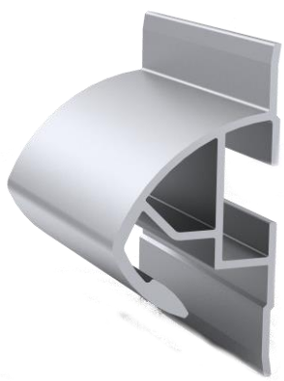

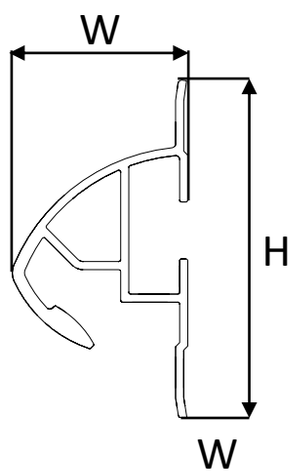

Guida posteriore Mod 2010
Back guide Mod 2010

Profili alluminio / Aluminium profiles

Cod.06AL20238

W	*25 mm*
H	*100 mm*
L	*7000 mm*

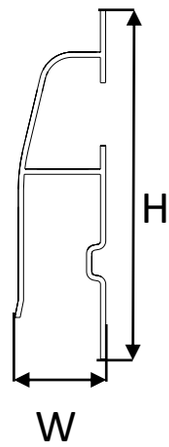

Guida posteriore 2017
Back guide 2017

Cod.06AL20016

W	*46 mm*
H	*5 mm*
L	*7000 mm*

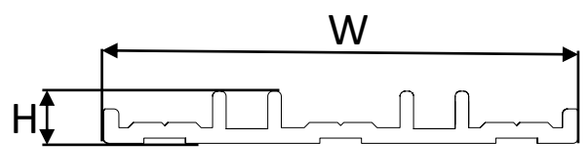

Supporto resistenza piatto
Heating cable housing plate profile

Cod.06AL20017

W	*55 mm*
H	*7 mm*
L	*7000 mm*

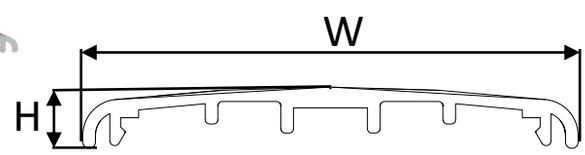

Copriresistenza piatto
Heating cable cover plate profile

Cod.06AL20246

W	*34 mm*
H	*6 mm*
L	*7000 mm*

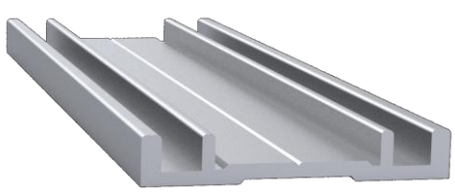

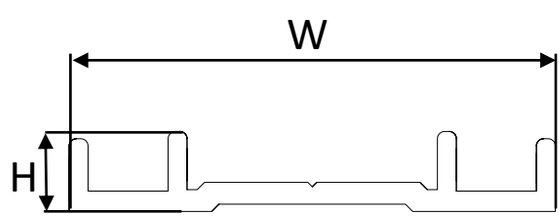

Portaresistenza telaio semiincassato
Heating cable housing rebated frame

Profili alluminio / Aluminium profiles

Cod.06AL20247

W	*37 mm*
H	*8 mm*
L	*7000 mm*

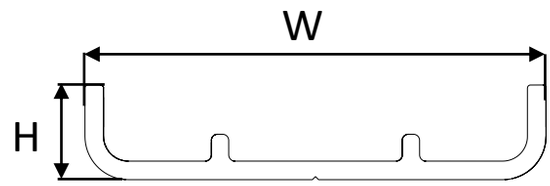

Copri resistenza telaio semincassato
Heating cable cover rebated frame

Cod.06AL20232

W	*60 mm*
H	*50 mm*
L	*7000 mm*

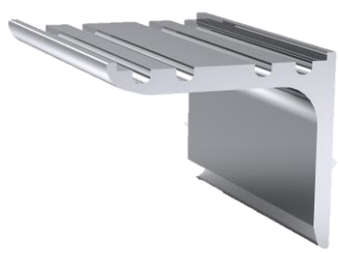

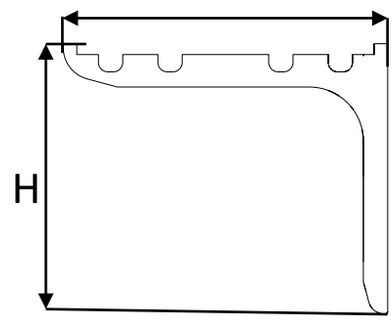

Agolare soglia filo pavimento - 2011
Corner floor threshold profile - 2011

Cod.06AL20233

W	*140 mm*
H	*45 mm*
L	*7400 mm*

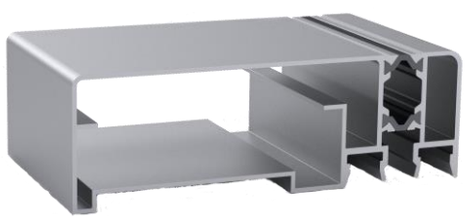

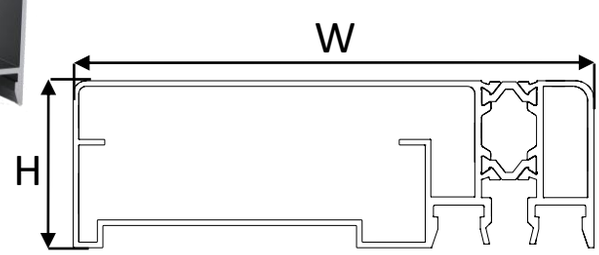

Profilo telaio 140 con taglio termico - 2012
140 frame profile with thermal cut - 2012

Cod.06AL20249

W	*100 mm*
H	*45 mm*
L	*5800 mm*

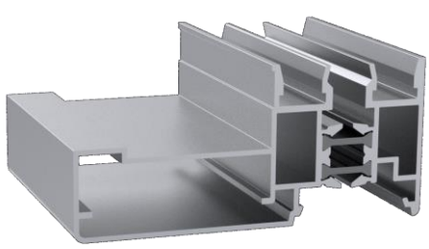

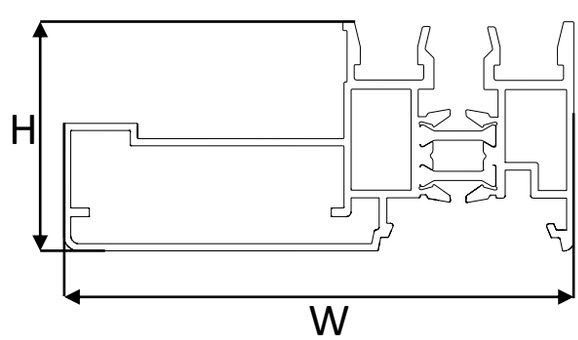

Telaio ALU TT 100 mm con pass res
AL frame 100 mm + heating cable passage

Profili alluminio / Aluminium profiles

Cod.06AL20239

W	*100 mm*
H	*65 mm*
L	*5800 mm*

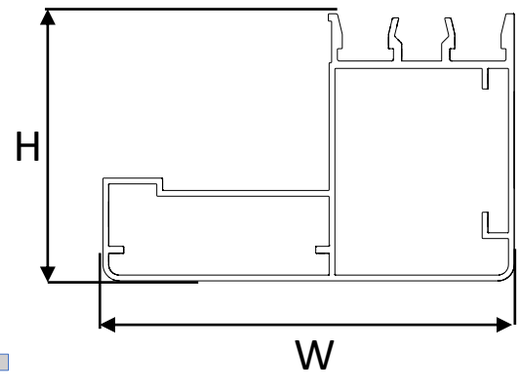

Telaio alluminio 100 mm
Aluminium frame profile 100 mm

Cod.06AL20012

W	*85 mm*
H	*18 mm*
L	*7000 mm*

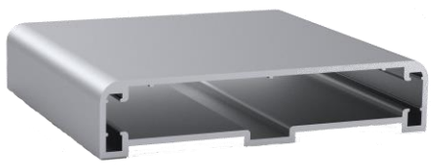

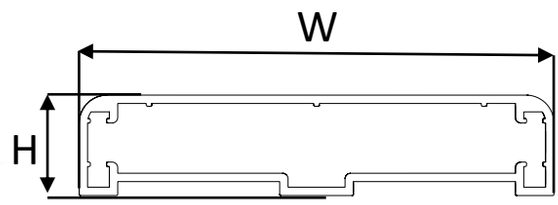

Controporta
Counterframe profile

Cod.06AL20228

W	*68 mm*
H	*71 mm*
L	*7000 mm*

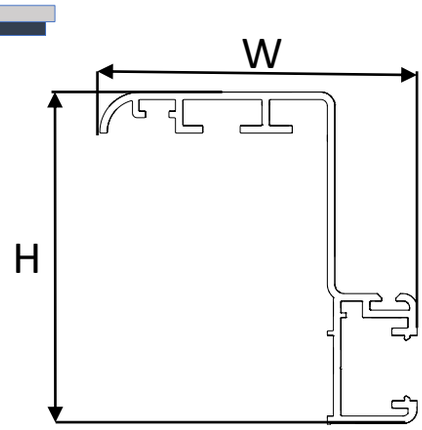

Profilo telaio tipo ufficio 2010
External frame prof. mod TU 2010

Cod.06AL20227

W	*68 mm*
H	*74 mm*
L	*7000 mm*

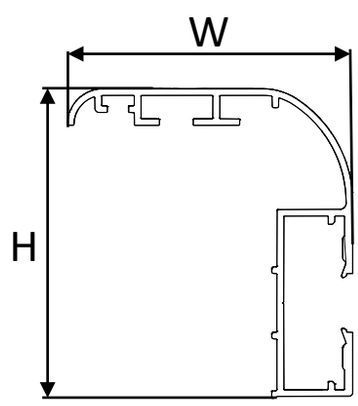

Telaio ‘Va e vieni’ Mod 2010
Frame profile for ‘to end fro’ Mod.210

Cod.06AL20025

W	*66 mm*
H	*11,8 mm*
L	*7000 mm*

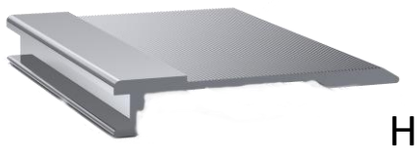

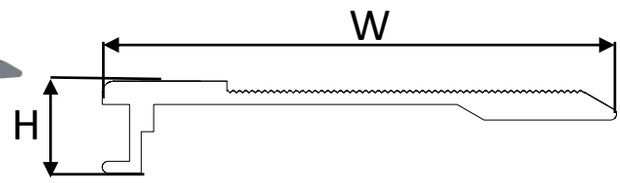

Rinforzo telaio 'Tipo ufficio'
Frame reinforcement profile for 'Type office

Cod.06AL20229

W	*49 mm*
H	*98 mm*
L	*7000 mm*

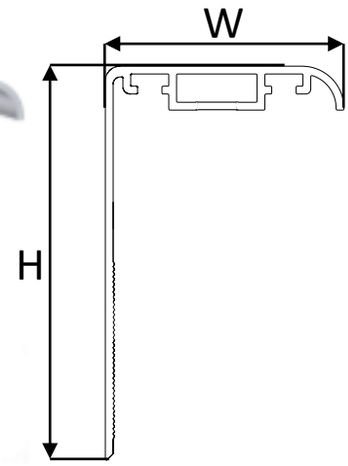

Telaio interno'Tipo ufficio' 'Va e vieni' Mod.210
Cop 91/120
Internal frame prof.for 'Type ofice ' To end fro'Mod.2010
Cop 91/120

Cod.06AL20230

W	*49 mm*
H	*57 mm*
L	*7000 mm*

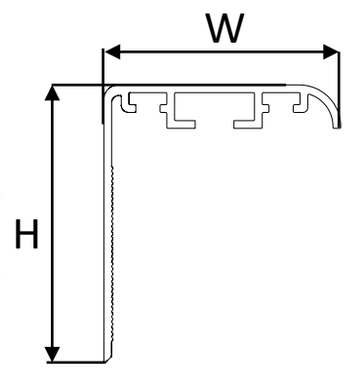

Telaio interno'Tipo ufficio' 'Va e vieni' Mod.210
Cop 60/80
Internal frame prof.for 'Type ofice ' To end
fro'Mod.2010 Cop 60/80

Cod.06AL20020

W	*40 mm*
H	*7 mm*
L	*7000 mm*

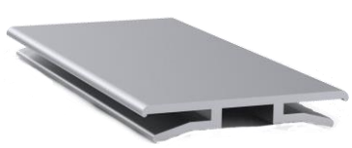

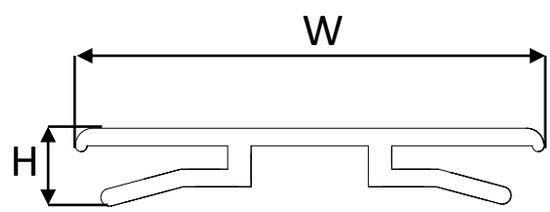

Profilo H giunzione lamiera
Metalsheet jointer profile

Profili alluminio / Aluminium profiles

Cod.06AL20046

W	*26,9 mm*
L	*5600 mm*

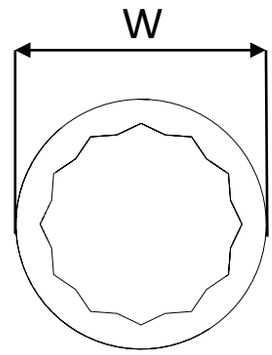

Tubo alluminio D.26,9
Tubolar profile D.26,9

Cod.06AL20047

W	*35 mm*
H	*8 mm*
L	*5600 mm*

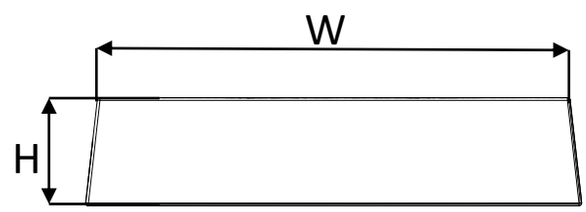

Piatto alluminio 35x8
Flat profile alu 35x8

Cod.06PIP1088

W	*40 mm*
H	*35 mm*
L	*7000 mm*

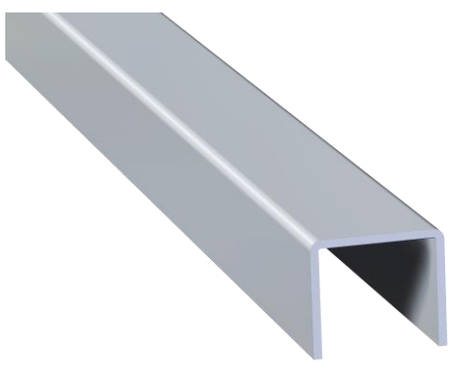

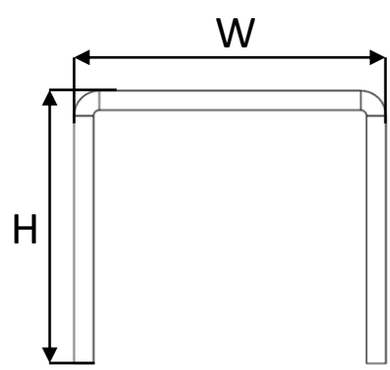

Profilo Inox guida a pavimento
Stainless steel profile floor guide

Profili PVC / PVC profiles

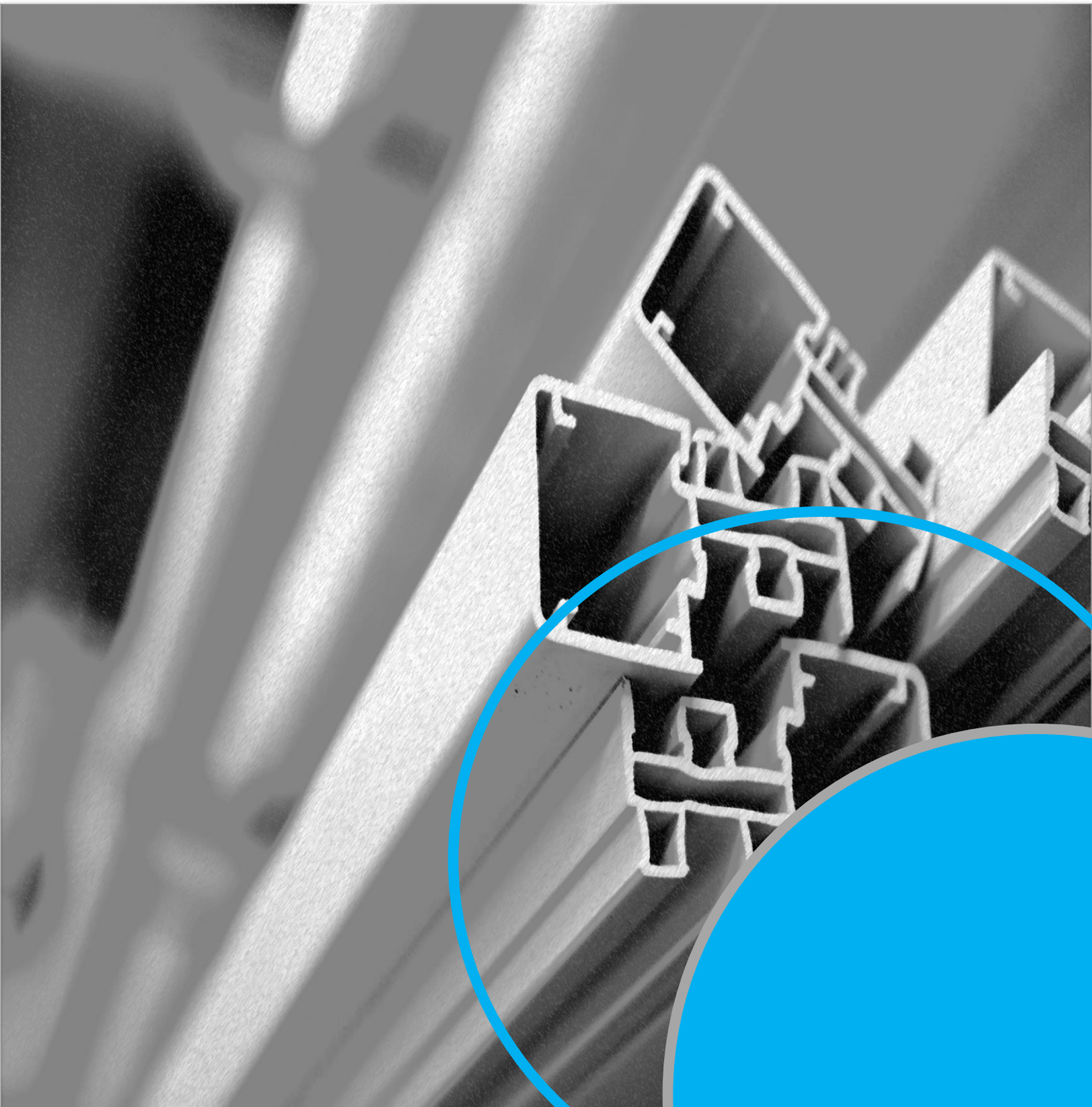

Cod.06F200004

W	*38 mm*
H	*13 mm*
L	*7000 mm*

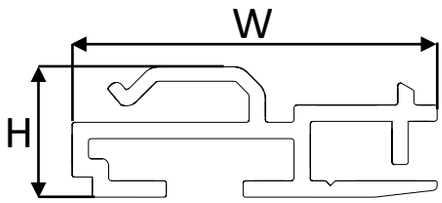

Portagomma PVC
PVC gasket holder

Cod.06F200018

W	*15 mm*
H	*4 mm*
L	*4000 mm*

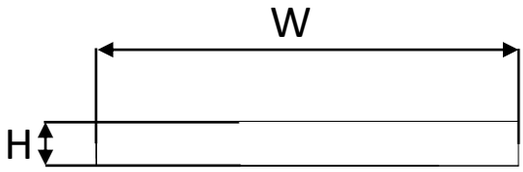

Profilo PVC supporto guarnizione fp 15x4
PVC profile 15x4 lower gasket retainer

Cod.06F200017

W	*38 mm*
H	*4 mm*
L	*4000 mm*

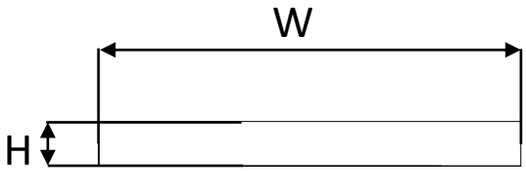

Profilo PVC piatto 38x4 rinforzo telaio
INT PVC reinforcement 38x4 for frame

Cod.06F200026

W	*44 mm*
H	*4 mm*
L	*4000 mm*

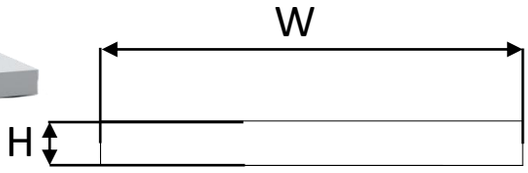

Profilo PVC da 44x4
Profile for frame 44x4

Cod.06F200027

W	*52 mm*
H	*4 mm*
L	*4000 mm*

Profilo PVC da 52x4
Profile for frame 52x4

Cod.06F200021

W	*100 mm*
H	*25 mm*
L	*5700 mm*

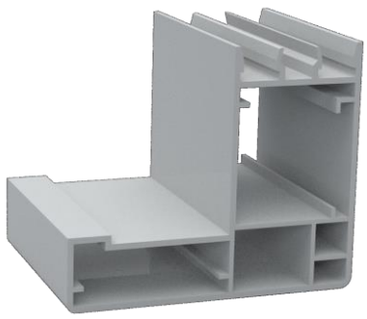

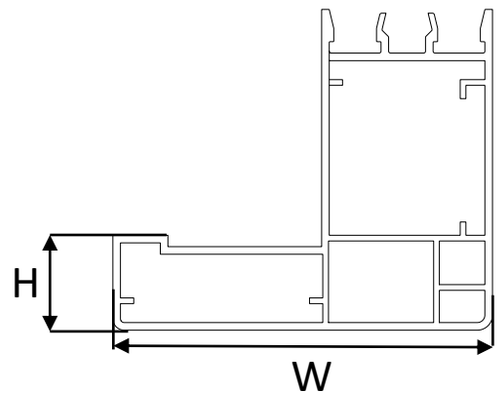

Telaio PVC 100 mm - 2010
PVC frame profile 100 mm - 2010

Cod.06F200022

W	*140 mm*
H	*45 mm*
L	*5700 mm*

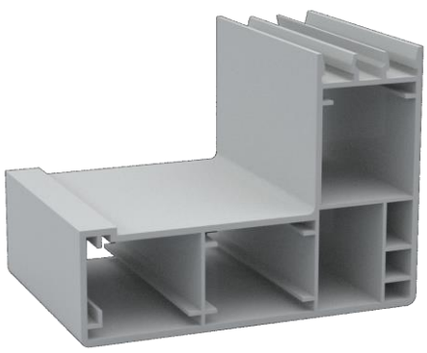

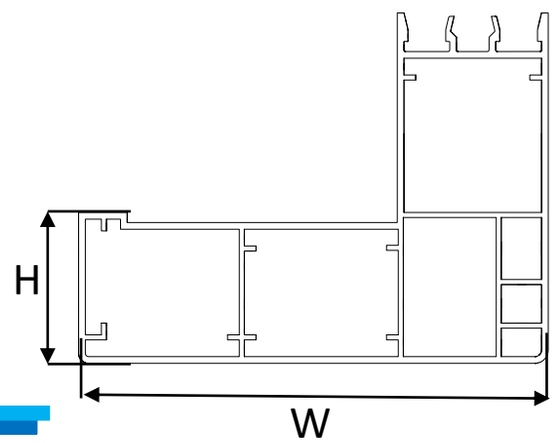

Telaio PVC 140 mm - 2010
PVC frame profile 140 mm – 2010

Cod.06F200023

W	*45 mm*
H	*20 mm*
L	*5700 mm*

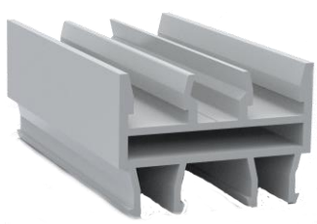

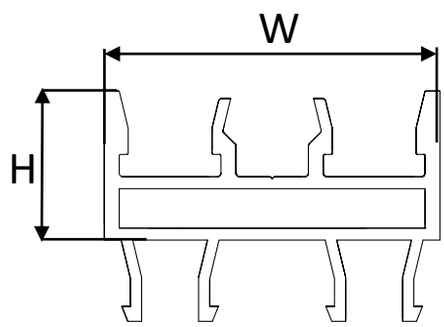

Modulo telaio 20 mm - 2010
Spacer frame 20 mm - 2010

Cod.06F200023A

W	*45 mm*
H	*10 mm*
L	*5700 mm*

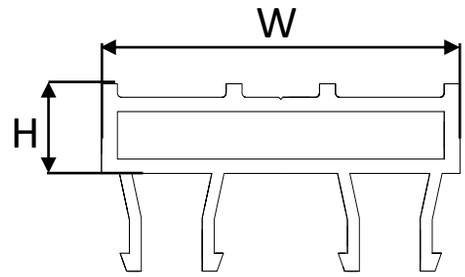

Modulo telaio 10 mm - 2010
Spacer frame 10 mm - 2010

Cod.06F200024

W	*42 mm*
H	*40 mm*
L	*5700 mm*

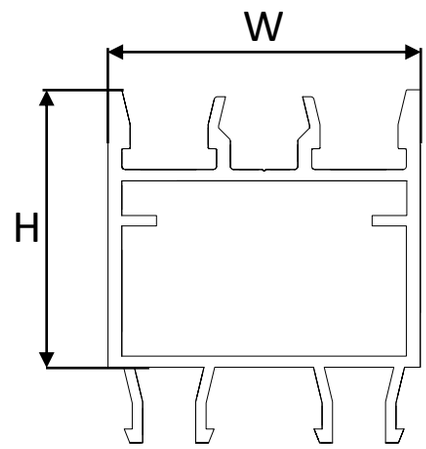

Modulo telaio 40 mm - 2010
Spacer frame 40 mm - 2010

Cod.06F200025

W	*85 mm*
H	*18 mm*
L	*5700 mm*

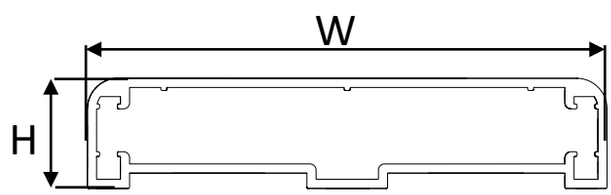

Controporta in PVC
Counter frame PVC

Cod.06F200028

W	*140 mm*
H	*45 mm*
L	*5500 mm*

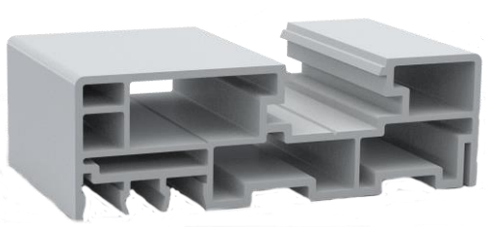

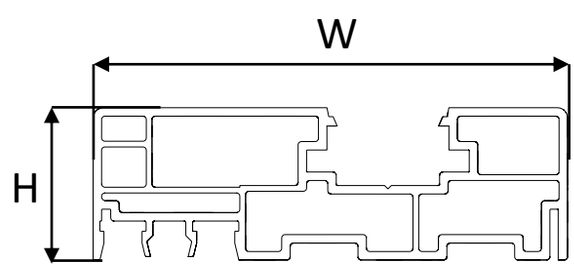

Telaio PVC piatto 140 mm - 2014
PVC Flat frame 140 mm - 2014

Cod.06F200029

W	*35 mm*
H	*9 mm*
L	*5500 mm*

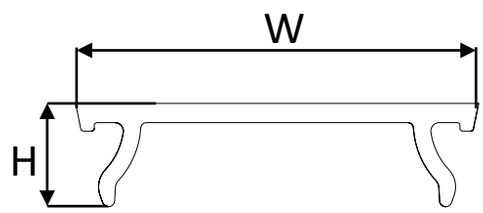

Coperchio per telai piatti PVC 2014
Flat frame cover 2014

Cod.06F200030

W	*17 mm*
H	*7 mm*
L	*150 mt*

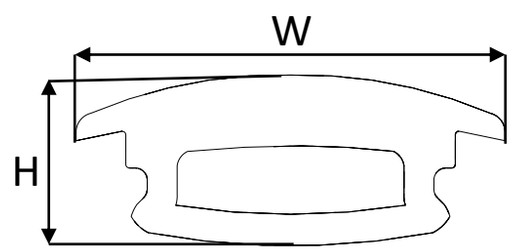

Coperchio per telai 'VV-TU' – e bordo pannello 2014
Cover for AL frame and panel surround

Cod.06F200031

W	*29 mm*
H	*11 mm*
L	*150 mt*

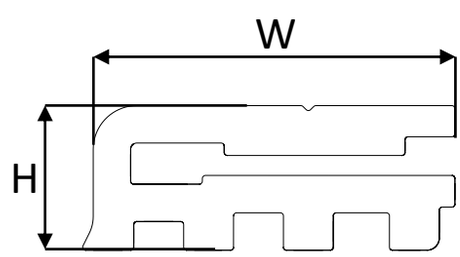

Taglio termico per bordatura pannello
Thermal cut for panel surround

Cod.06F200032

W	*43 mm*
H	*20 mm*
L	*5700 mm*

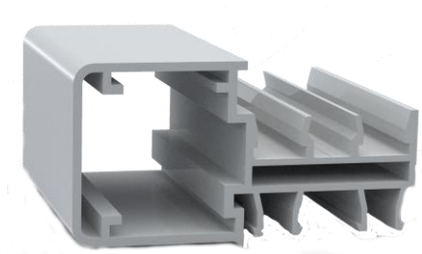

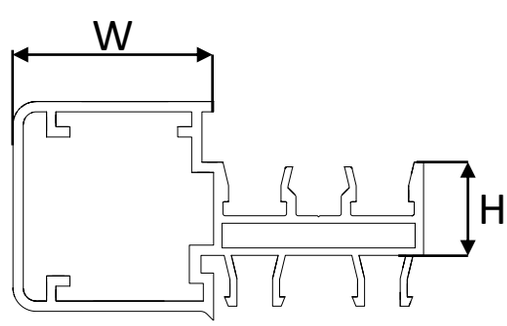

Modulo PVC con battuta per telaio 100 mm
PVC rebated profile for frame 100 mm

Profili in gomma / Rubber profiles

Profili in gomma / Rubber profiles

Cod.06F100027

W1	*11 mm*
W2	*25 mm*
H	*28 mm*
L	*30 mt*

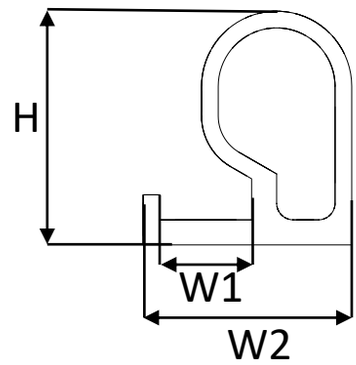

Guarnizione perimetrale a fissaggio meccanico
Perimetral mechanical fixing gasket profile

Cod.06F100002

W1	*4,5 mm*
W2	*24 mm*
H	*24 mm*
L	*50 mt*

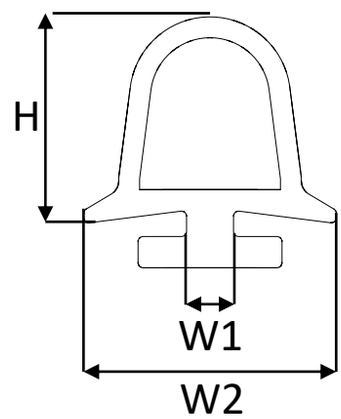

Guarnizione perimetrale piccola
Small perimetral gasket

Cod.06F100001

W1	*5 mm*
W2	*25 mm*
H	*32 mm*
L	*50 mt*

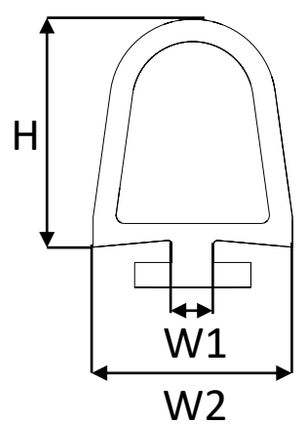

Guarnizione perimetrale grande
Big perimetral gasket

Cod.06F100029

W1	*5 mm*
W2	*25 mm*
H	*32 mm*
L	*50 mt*

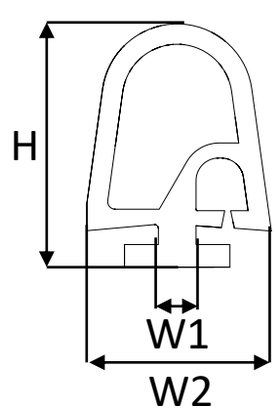

Guarnizione perimetrale con passaggio resistenza
Big perimetral gasket with heating cable holder

Profili in gomma / Rubber profiles

Cod.06F100037

W1	*5.5 mm*
W2	*24 mm*
H	*45 mm*
L	*30 mt*

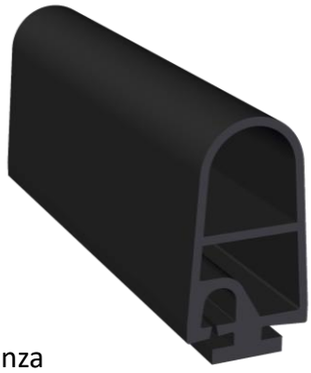

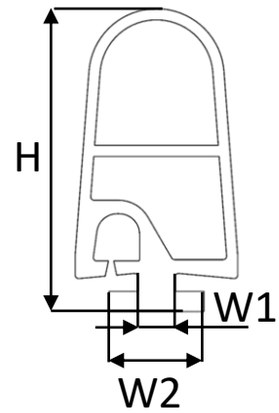

Guarnizione perimetrale pass. resistenza
Big perimetral gasket with heating cable holder

Cod.06F100030

W1	*1 mm*
W2	*7 mm*
H	*8 mm*
L	*250 mt*

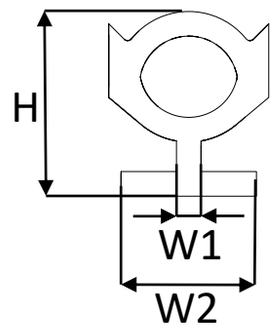

Guarnizione 'Tipo ufficio'
Perimetral gasket for mod. Ufficio

Cod.06F100031

W	*24 mm*
H	*26 mm*
L	*50 mt*

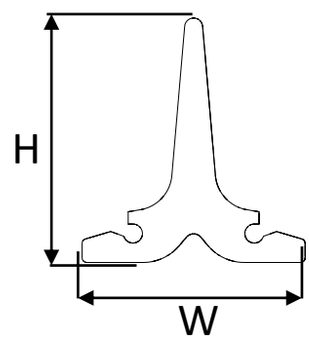

Guarnizione Va e Vieni – 2010
'To and Fro' door gasket - 2010

Cod.06F100008

W	*10 mm*
H	*5 mm*
L	*10 mt*

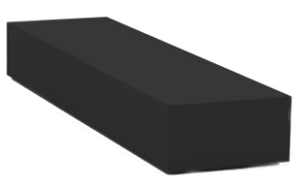

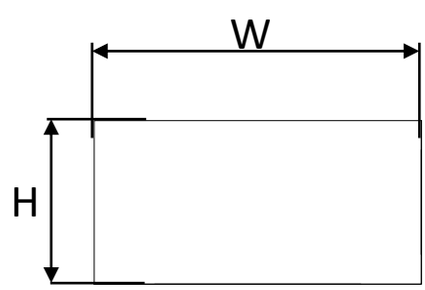

Guarnizione mousse 10 x 5 mm
Air foam lower gasket 10 x 5 mm

Profili in gomma / Rubber profiles

Cod.06F100024

W1	*55 mm*
W2	*15 mm*
H1	*15 mm*
H2	*28 mm*
L	*2 mt*

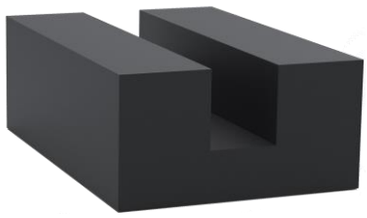

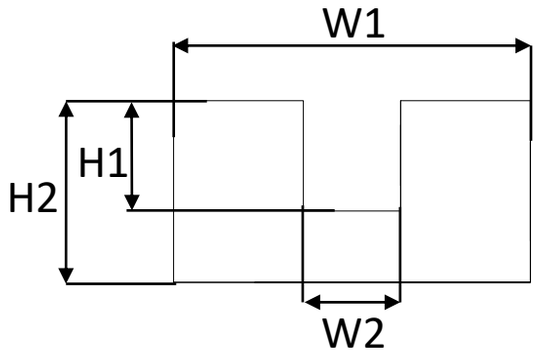

Guarnizione perimetrale per atmosfera controllata
Perimetral gasket for controlled atmosphere

Cod.06F100034

W	*23 mm*
H1	*42 mm*
H2	*14 mm*
L	*50 mt*

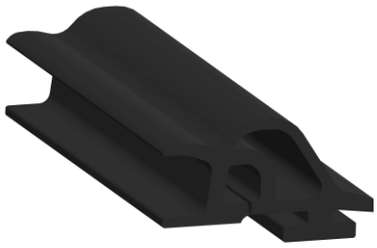

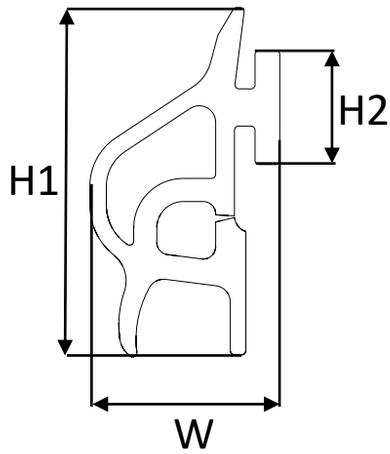

Guarnizione perimetrale ed inferiore per passaggio resistenza – porta reversibile
Perimetral and lower gasket for heating cable passage

Cod.06F100022

W	*73 mm*
H	*73 mm*
L	*25 mt*

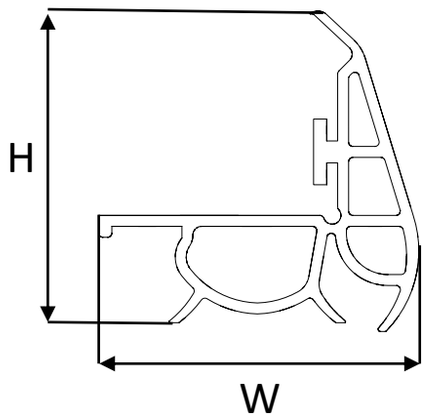

Guarnizione inferiore BT 2007
Lower gasket BT 2007

Cod.06F100032

W	*38 mm*
H	*70 mm*
L	*25 mt*

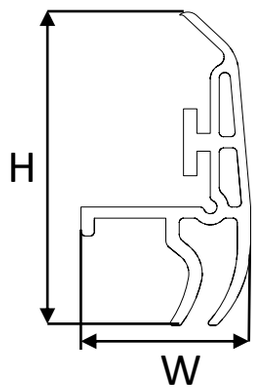

Guarnizione inferiore TN 2011
Lower gasket TN 2011

Profili in gomma / Rubber profiles

Cod.06F100038

W	*51 mm*
H	*109 mm*
L	*25 mt*

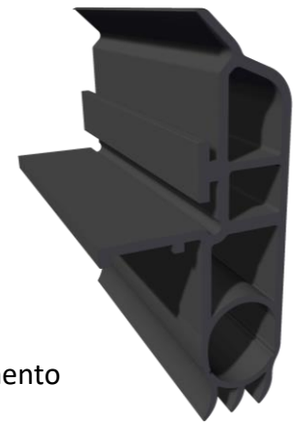

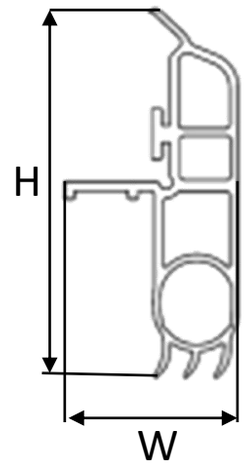

Guarnizione inferiore per guida a pavimento
Lower gasket for floor guide

Cod.06F100026

W	*10 mm*
H	*75 mm*
L	*25 mt*

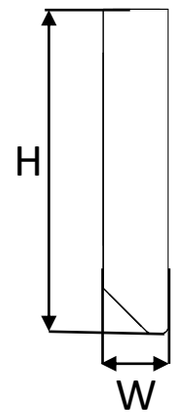

Guarnizione mousse 10 x 75 mm
Air foam lower gasket 10 x 75 mm

Cod.06F100023

W	*80 mm*
H	*28 mm*
L	*2 mt*

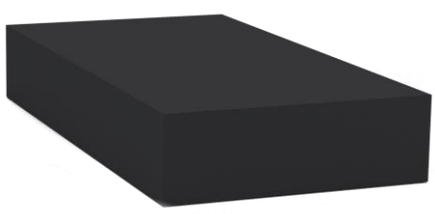

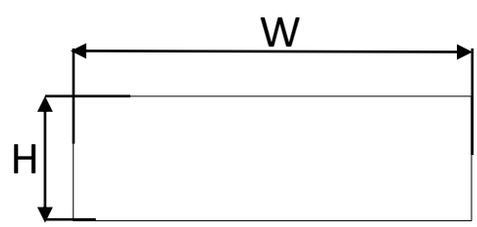

Guarnizione inferiore ATC
Lower gasket for ATC

Cod.06F100028

W	*49 mm*
H	*29 mm*
L	*25 mt*

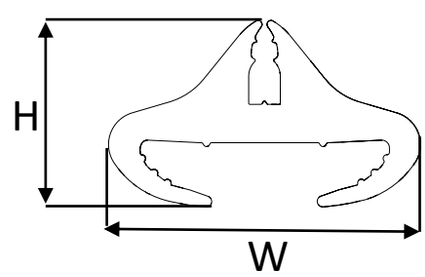

Guarnizione per oblò 40mm
Port-hole gasket 40mm

Accessori porte scorrevoli
Sliding doors fittings

Cod.	*Descrizione/Description*	*Lunghezza / Lenght*
06H200380	***Maniglia esterna 2017 ALU External handle 2017 ALU***	***L.540***
06H200310	***Maniglia esterna 2017 ALU External handle 2017 ALU***	***L.710***
06H200370	***Maniglia esterna 2017 ALU External handle 2017 ALU***	***L.1000***
06H200390	***Maniglia interna DX 2017 ALU Internal handle RH 2017 ALU***	***L.560***
06H200350	***Maniglia interna DX 2017 ALU Internal handle RH 2017 ALU***	***L.768***
06H20376	***Maniglia interna DX 2017 ALU Internal handle RH 2017 ALU***	***L.1000***
06H200385	***Maniglia interna SX 2017 ALU Internal handle LH 2017 ALU***	***L.560***
06H200330	***Maniglia interna SX 2017 ALU Internal handle LH 2017 ALU***	***L.768***
06H200375	***Maniglia interna SX 2017 ALU Internal handle LH 2017 ALU***	***L.1000***

Maniglia a leva 2017
Lever handle 2017

Cod.	Descrizione/Description	Lunghezza / Lenght
06H200380HP	Maniglia esterna 2017 Stainless Steel External handle 2017 Stainless Steel	L.540
06H200310HP	Maniglia esterna 2017 Stainless Steel External handle 2017 Stainless Steel	L.710
06H200370HP	Maniglia esterna 2017 Stainless Steel External handle 2017 Stainless Steel	L.1000
06H200390HP	Maniglia interna DX 2017 Stainless Steel Internal handle RH 2017 Stainless Steel	L.560
06H200350HP	Maniglia interna DX 2017 Stainless Steel Intermal handle RH 2017 Stainless Steel	L.768
06H200376HP	Maniglia interna DX 2017 Stainless Steel Internal handle RH 2017 Stainless Steel	L.1000
06H200385HP	Maniglia interna SX 2017 Stainless Steel Internal handle LH 2017 Stainless Steel	L.560
06H200330HP	Maniglia interna SX 2017 Stainless Steel Internal handle LH 2017 Stainless Steel	L.768
06H200375HP	Maniglia interna SX 2017 Stainless Steel Internal handleLH 2017 Stainless Steel	L.1000

Maniglia a leva 2017 inox
Lever handle 2017 stainless steel

Accessori porte scorrevoli / Sliding doors fittings

Cod.06H300310

W	*120 mm*
H	*180 mm*
D	*90 mm*

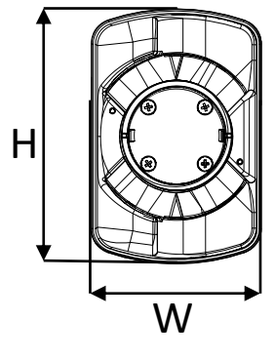

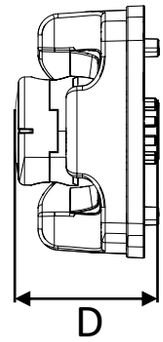

Componenti plastici parte esterna maniglia 2017
External plastic components for handle 2017

Cod.06H300330

W	*120 mm*
H	*220 mm*
D	*32 mm*

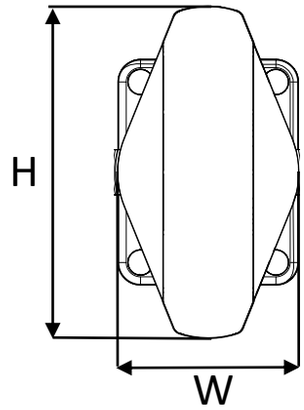

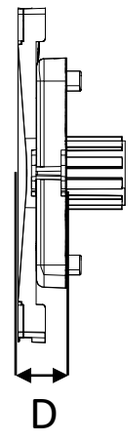

Componenti plastici parte interna maniglia 2017
Internal plastic components for handle 2017

Cod.06H300299

W	*Ø26,9 mm*
D	*10 mm*

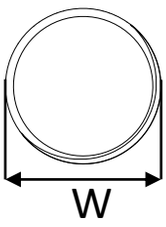

Cod. 06F400120

W	*41 mm*
H	*120 mm*
D	*12 mm*

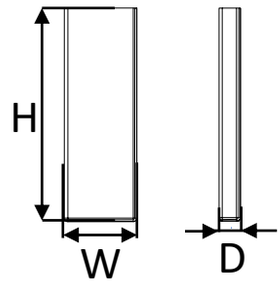

Cod.06B500207

Cod. 06B500204

W	*46 mm*
H	*80 mm*
D	*8 mm*

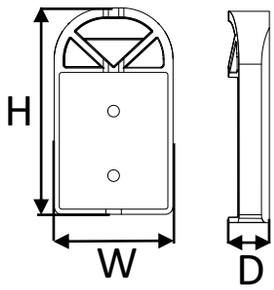

Set tappi maniglia passante 2017
Set caps for handle 2017

Cod.	*Descrizione/Description*
06H300307	***Distanziale con viti 60mm*** ***Spacer and screws 60 mm***
06H300300	***Distanziale con viti 70mm*** ***Spacer and screws 70 mm***
06H300305	***Distanziale con viti 80mm*** ***Spacer and screws 80 mm***
06H300301	***Distanziale con viti 90mm*** ***Spacer and screws 90 mm***
06H300304	***Distanziale con viti 100mm*** ***Spacer and screws 100 mm***
06H300306	***Distanziale con viti 110mm*** ***Spacer and screws 110 mm***
06H300302	***Distanziale con viti 120mm*** ***Spacer and screws 120 mm***
06H300302/130	***Distanziale con viti 130mm*** ***Spacer and screws 130 mm***
06H300303	***Distanziale con viti 150mm*** ***Spacer and screws 150 mm***

Viti / Screws

Distanziale / Spacer

Kit distanziale e viti maniglia 2017
Kit spacer and screws handle 2017

Cod.	*Descrizione/Description*
06A400502 DX-RH	***Molla versione destra*** ***Spring right version***
06A400503 SX-LH	***Molla versione sinistra*** ***Spring left version***

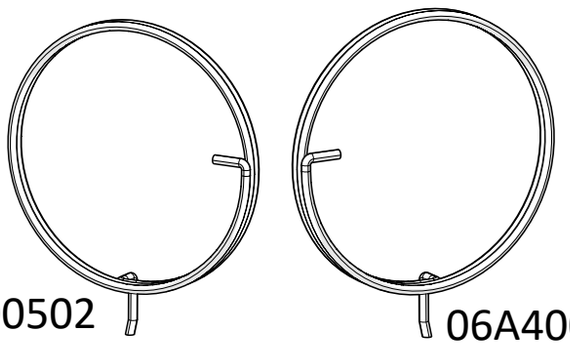

06A400502 06A400503

Molla maniglia passante
Spring for passed handle

Cod.	*Descrizione/Description*
06H100252	***Maniglia esterna a leva SX Mod TN External handle LH Mod TN***
06H100253	***Maniglia esterna a leva DX Mod TN External handle RH Mod TN***

W1	***152 mm***
W2	***75 mm***
H	***825 mm***
D	***71 mm***

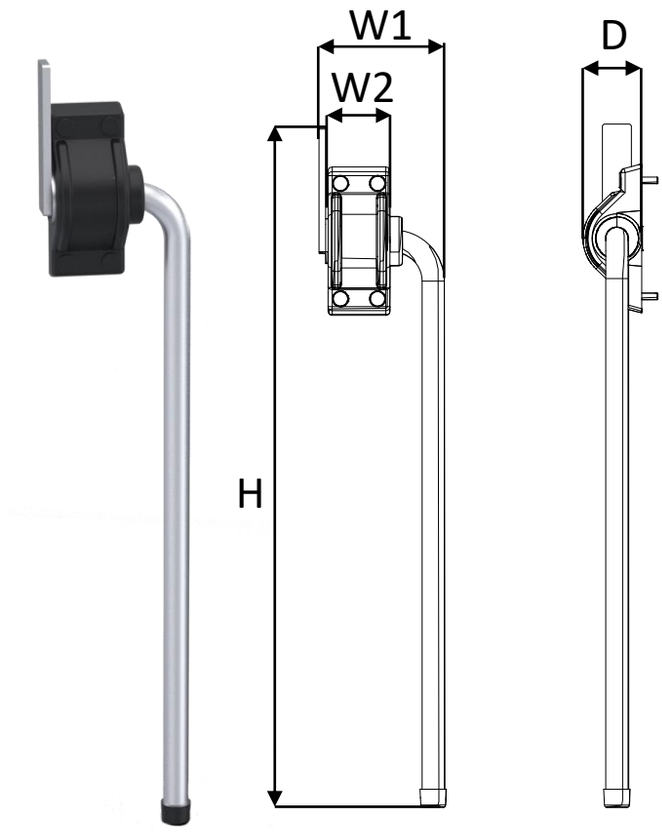

Maniglia esterna a leva
External lever handle

Cod.	*Descrizione/Description*
06H100250	***Maniglia esterna a leva SX Mod BT External handle LH Mod BT***
06H100251	***Maniglia esterna a leva DX Mod BT External handle RH Mod BT***

W1	***182 mm***
W2	***105 mm***
H	***825 mm***
D	***71 mm***

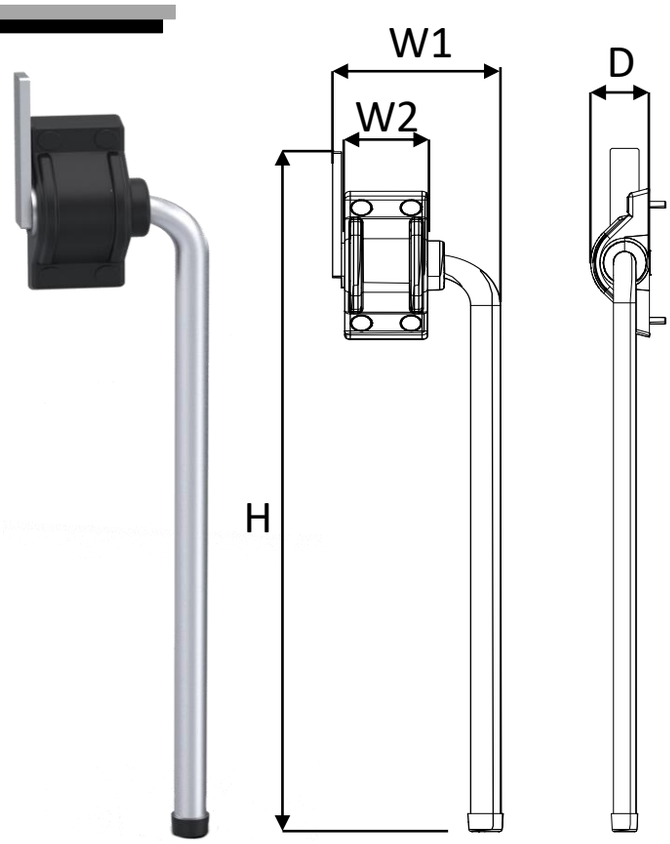

Maniglia esterna a leva
External lever handle

Cod.	*Descrizione/Description*
06H100254	***Maniglia esterna a leva SX Mod BT External handle LH Mod BT***
06H100255	***Maniglia esterna a leva DX Mod BT External handle RH Mod BT***

W1	***183 mm***
W2	***75 mm***
H	***1430 mm***
D	***71 mm***

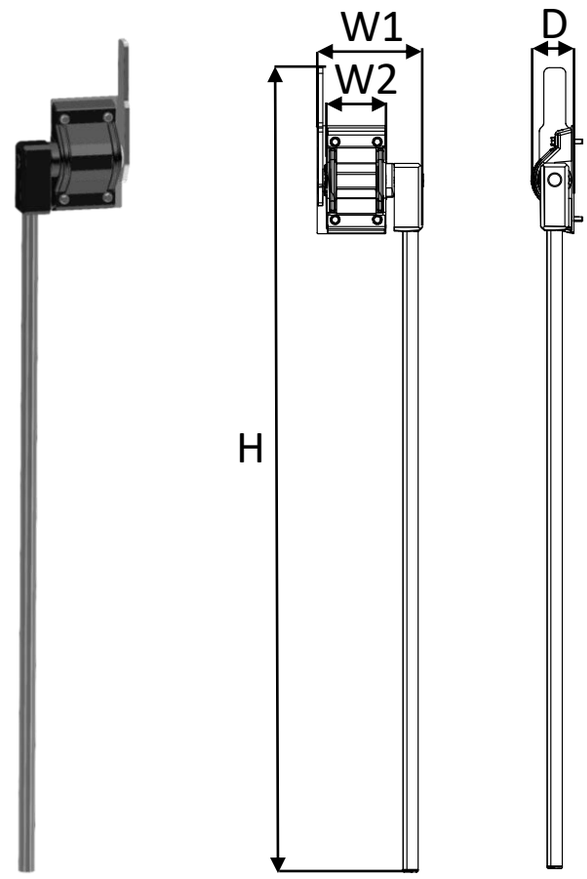

On demand

Maniglia esterna a leva Mod. BT L.1200
External lever handle Mod. BT L.1200

Cod.	*Descrizione/Description*
06H100256	***Maniglia esterna a leva SX Mod TN External handle LH Mod TN***
06H100257	***Maniglia esterna a leva DX Mod TN External handle RH Mod TN***

W1	***158 mm***
W2	***105 mm***
H	***1430 mm***
D	***71 mm***

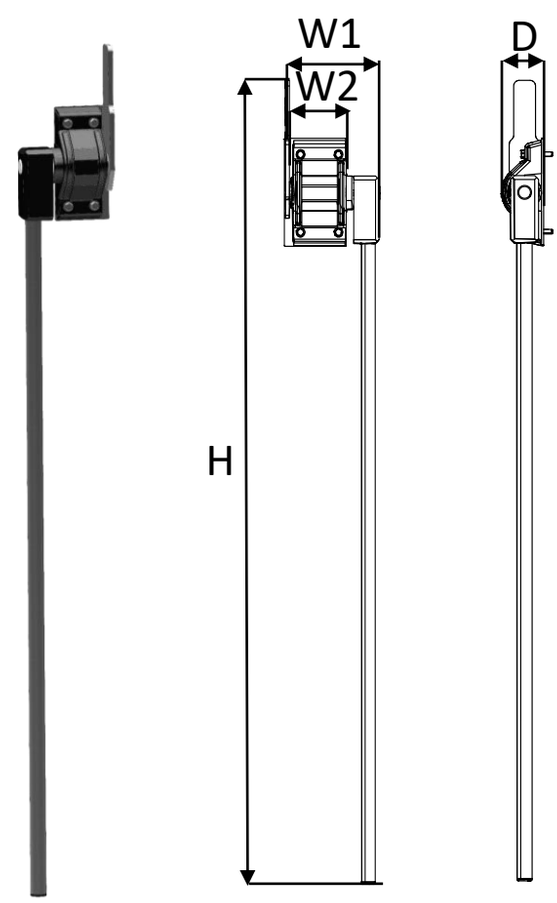

On demand

Maniglia esterna a leva Mod. TN L.1200
External lever handle Mod. TN L.1200

Cod.06H100125A

W	*70 mm*
H	*100 mm*
D	*57 mm*

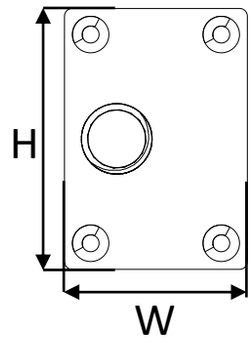

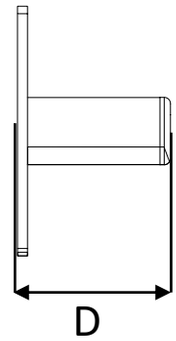

Sblocco maniglia a leva Mod. 900 ATC
Outside lever handle striker mod.900 ATC

Cod.06H100126

W	*60 mm*
H	*80 mm*
D	*61 mm*

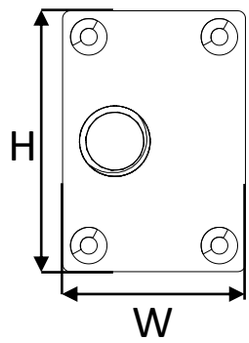

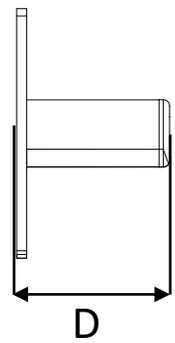

Sblocco maniglia a leva
Outside lever handle striker

Cod.	*Descrizione/Description*
06H100109	*Maniglia interna a leva DX* *Internal handle RH*
06H100110	*Maniglia interna a leva SX* *Internal handle LH*

W	*104 mm*
H	*750 mm*
D1	*90 mm*
D2	*25,5 mm*

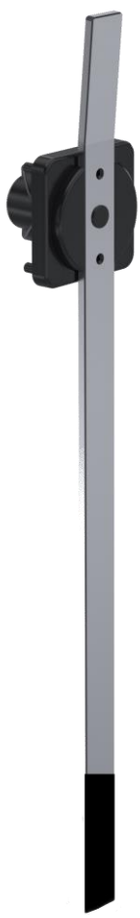

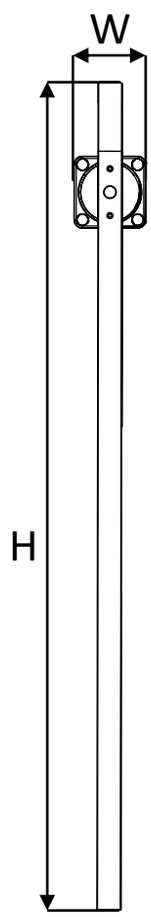

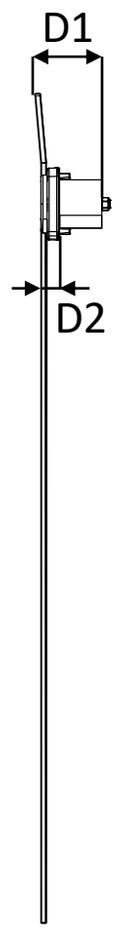

Maniglia interna a leva
Internal lever handle

Cod.	*Descrizione/Description*
06H100119S	*Maniglia interna a leva DX rinforzata* *Internal handle RH reinforced*
06H100120S	*Maniglia interna a leva SX rinforzata* *Internal handle LH reinforced*

W	*104 mm*
H	*1200 mm*
D1	*90 mm*
D2	*27 mm*

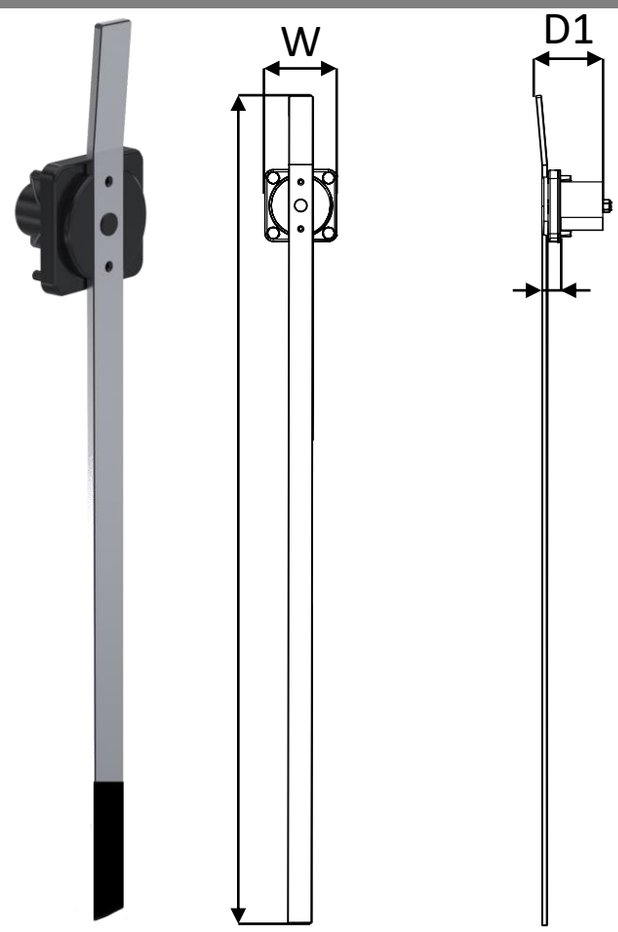

On demand

Maniglia interna a leva L.1200 rinforzata
internal lever handle L.1200 reinforced

Cod.06A400222

W	*18 mm*
H	*49 mm*
D	*200 mm*

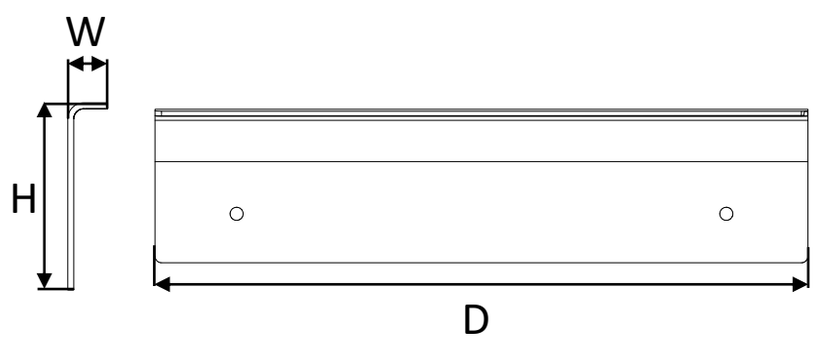

Riscontro maniglia interne (lato registro)
Inside handle striker (lower register side)

Cod.06A400225

W	*18 mm*
H	*49 mm*
D	*200 mm*

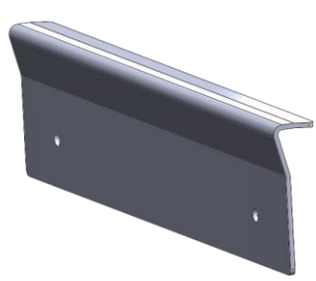

Riscontro maniglia interna
Inside handle striker

Cod.06B400261

W	*120 mm*
H	*150 mm*
D	*10 mm*

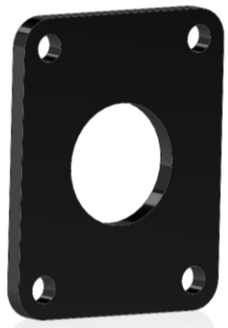

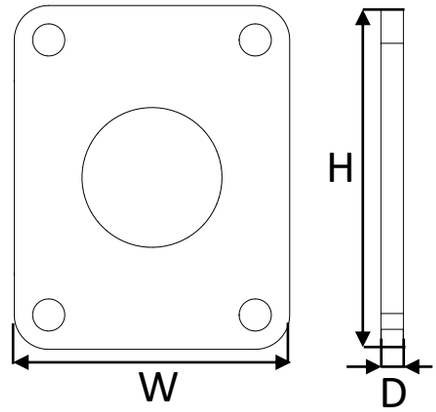

Spessore 10 mm maniglia porte scorrevoli bordate
Spacer 10 mm handle sliding door

Cod.06H200117

W	*198 mm*
H	*258 mm*
D1	*23 mm*
D2	*63 mm*

*SP Spessore porta
*TH Thickness door

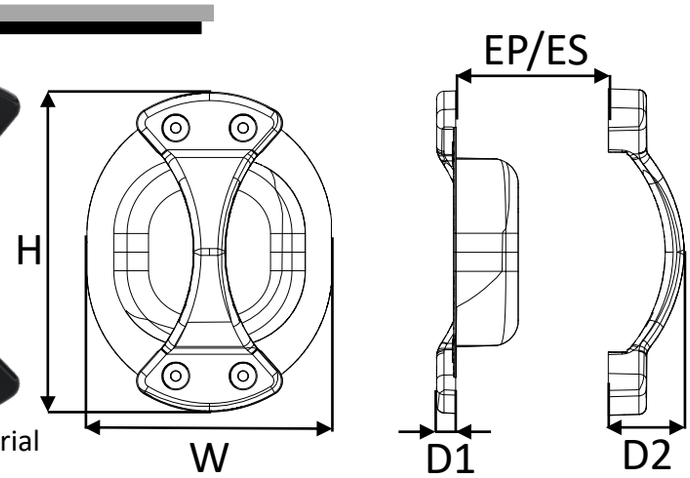

Maniglia fissa per Int/Ext in composito
Internal / External fixed handle in composite material

Cod.06H200117E

W	*116 mm*
H	*258 mm*
D	*63 mm*

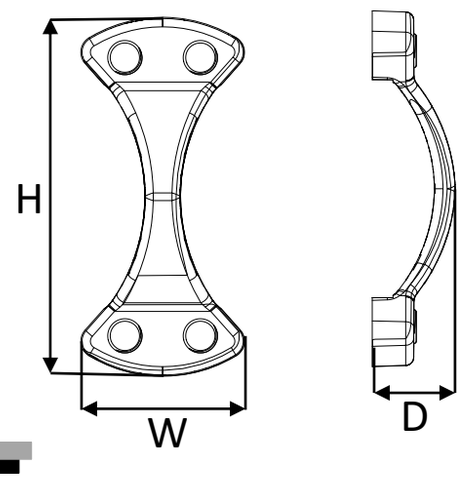

Gruppo maniglia fissa parte esterna
External fixed handle

Cod.06H200117I

W	*198 mm*
H	*258 mm*
D	*67 mm*

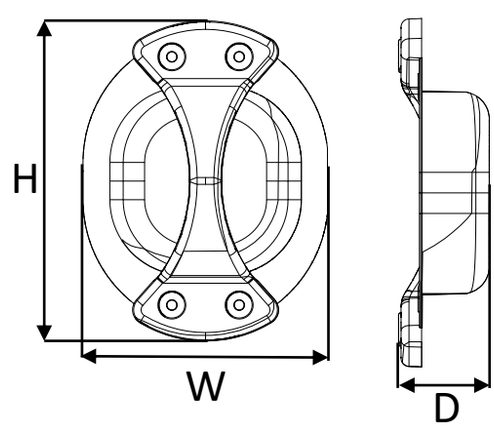

Gruppo maniglia fissa parte interna
Internal fixed handle

Cod.06H100150

W	*53 mm*
H	*110 mm*
D	*60 mm*

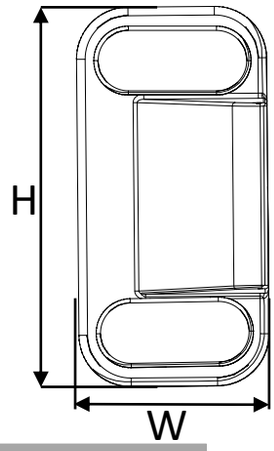

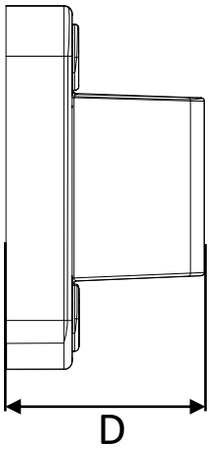

Riscontro gancio battente
Lower close hook striker

Cod.06H100151

W	*63 mm*
H	*135 mm*
D	*64 mm*

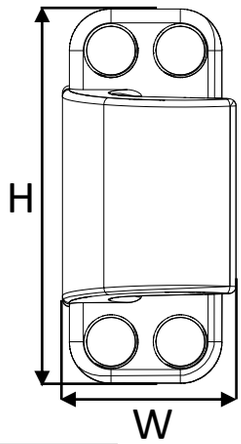

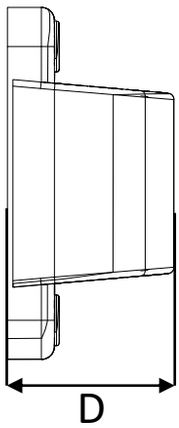

Gancio telaio
Lower close hook

Cod.06H100152

W	*72 mm*
H	*135 mm*
D	*85 mm*

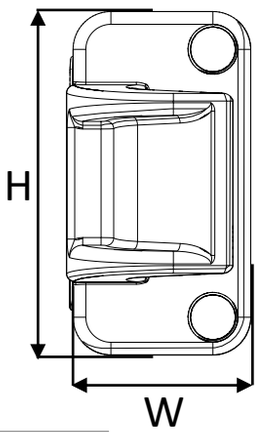

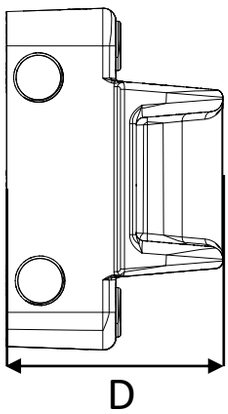

Gancio telaio da 100 mm
Hook for frame 100 mm

Cod.06B500104

W	*66 mm*
H	*145 mm*
D	*68 mm*

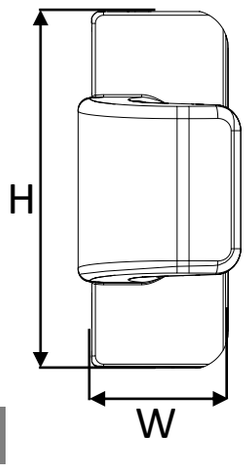

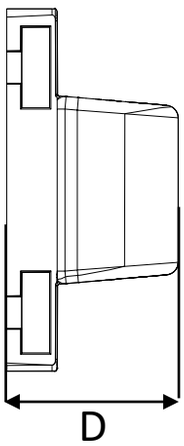

Gancio telaio per fissaggio su pannello
Frame hook for panel fixing

Cod.06B500124

W	*50 mm*
H	*12 mm*
D	*195 mm*

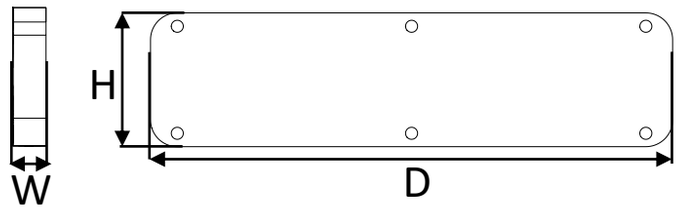

Spessore 12 mm per cuneo
Spacer 12 mm for wedge

Cod.06B400405

W	*50 mm*
H	*35 mm*
D	*195 mm*

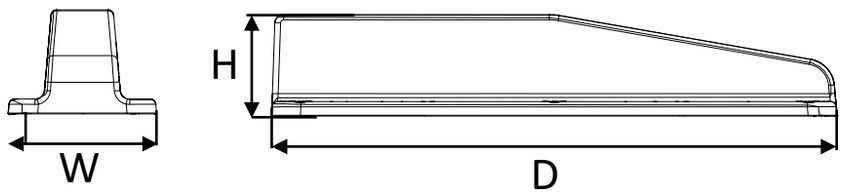

Cuneo distacco battente telaio
Nylon wedge

Cod.06H100208

W	*76 mm*
H	*131 mm*
D	*154 mm*

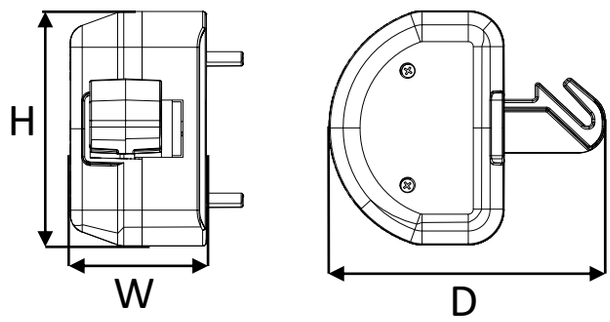

Registro posteriore versione - 2010
Lower register version - 2010

Cod.06B600003DX

W	*46 mm*
H	*89 mm*
D	*18 mm*

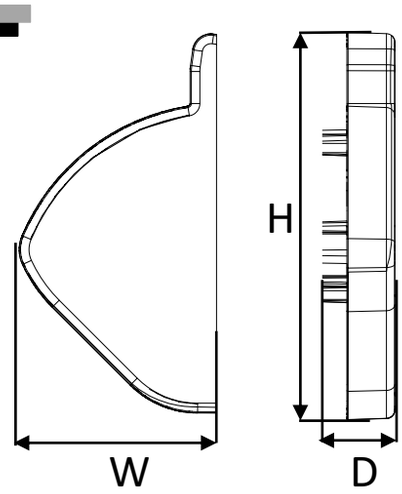

Tappo guida posteriore DX versione - 2010
Lower guide plug RH version - 2010

Cod.06B600003SX

W	*46 mm*
H	*89 mm*
D	*18 mm*

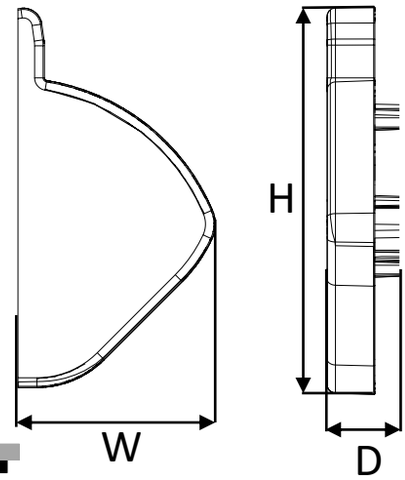

Tappo guida posteriore SX versione - 2010
Lower guide plug LH version - 2010

Cod.06H100209

W	*125 mm*
H	*103 mm*
D	*73 mm*

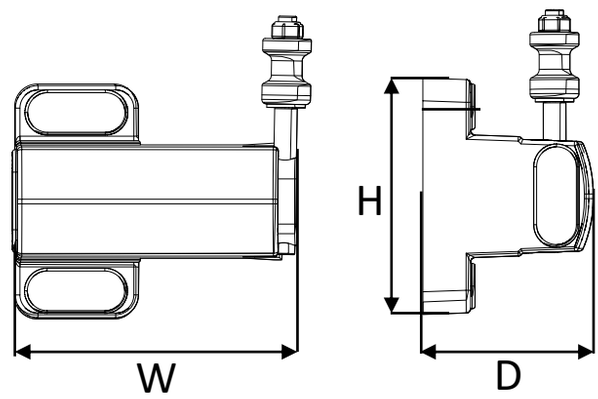

Registro posteriore - 2018
Lower register version - 2018

Cod.06B500344

W	*45 mm*
H	*105 mm*
D	*46 mm*

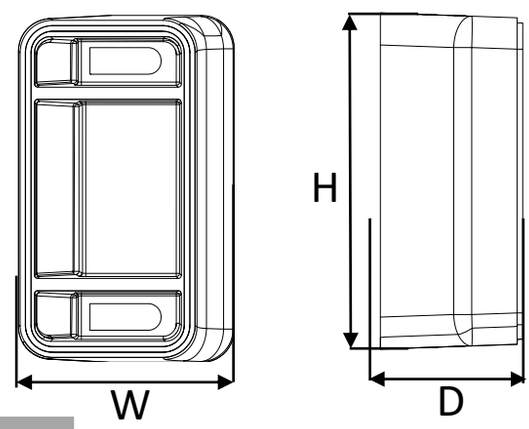

Distanziale registro posteriore - 2018
Spacer for lower register 2018

Cod.06B600004

W	*29 mm*
H	*105 mm*
D	*12 mm*

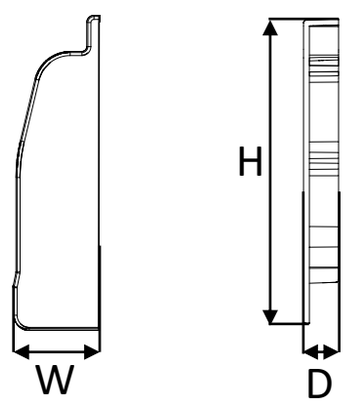

Testatina SX 2018 x guida posteriore
LH plug 2018 for lower guide

Cod.06B600005

W	*29 mm*
H	*105 mm*
D	*12 mm*

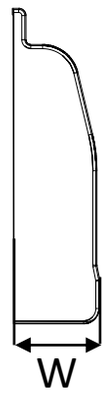

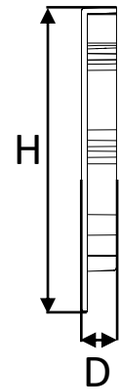

Testatina DX 2018 per guida posteriore
RH plug 2018 for lower guide

Cod.06H200220

W	*120 mm*
H	*35 mm*
D	*87 mm*

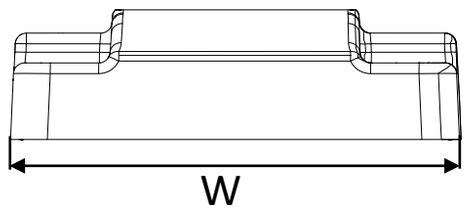

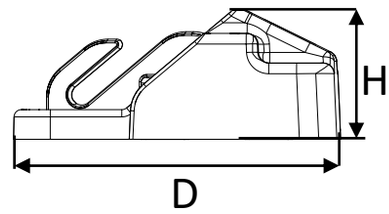

Guida pavimento per sistema scorrevole
Floor guide for sliding system

Cod.06H200221

W	*140 mm*
H	*45 mm*
D	*124 mm*

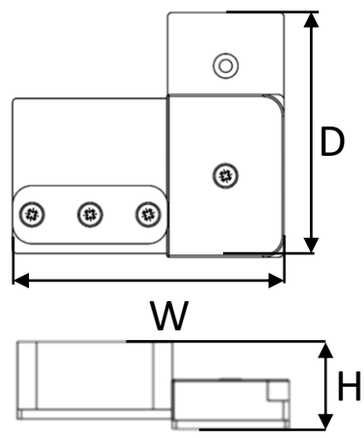

Guida pavimento per porta industriale
Floor guide for industrial door

Cod.	*Descrizione/Description*
06H100101V	***Portacarrucola SX Pulley LH***
06H100201V	***Portacarrucola SX ø 92 Pulley LH ø 92***

H1	*384 mm*
H2	*100 mm*
D	*64 mm*

Portacarrucola SX
Pulley LH

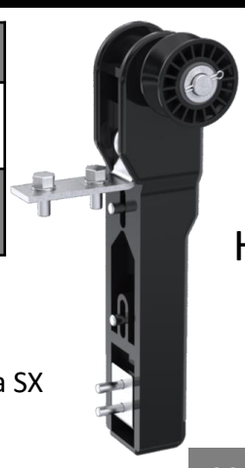

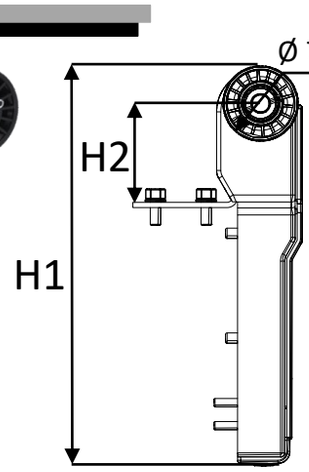

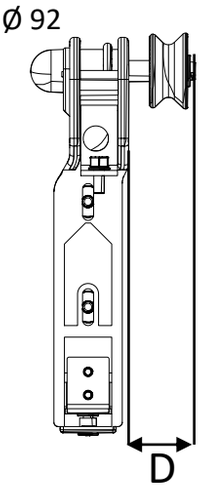

Accessori porte scorrevoli / Sliding doors fittings

Cod.	*Descrizione/Description*
06H100102V	***Portacarrucola DX Pulley RH***
06H100202V	***Portacarrucola DX ø 92 Pulley RH ø 92***

H1	*384 mm*
H2	*100 mm*
D	*64 mm*

Portacarrucola DX
Pulley RH

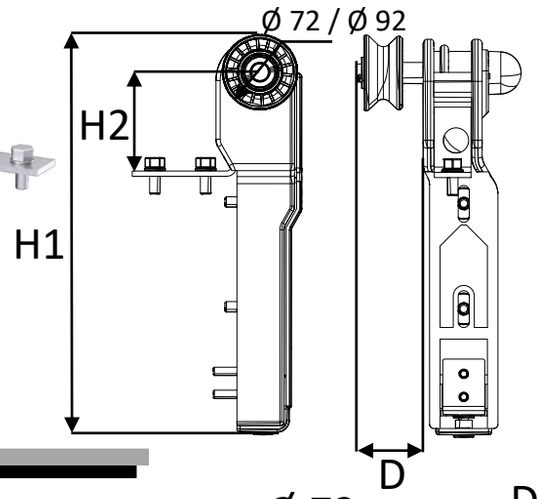

Cod.06H200115
Cod.06H100148/72

H1	*356 mm*
H2	*98 mm*
D	*138 mm*
D/72	*161 mm*

Portacarrucola DX per porta scorrevole
Pulley RH for sliding door

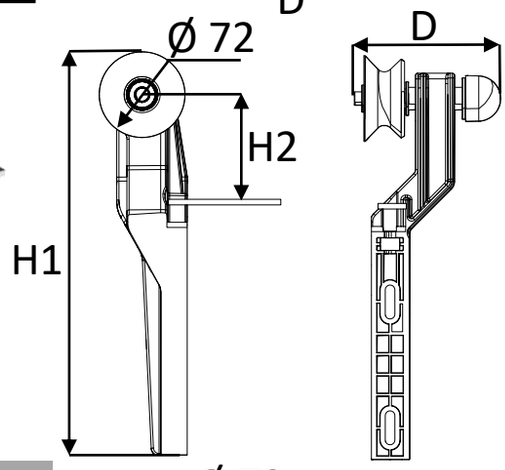

Cod.06H200116
Cod.06H100149/72

H1	*356 mm*
H2	*98 mm*
D	*138 mm*
D/72	*161 mm*

Portacarrucola SX per porta scorrevole
Pulley LH for sliding door

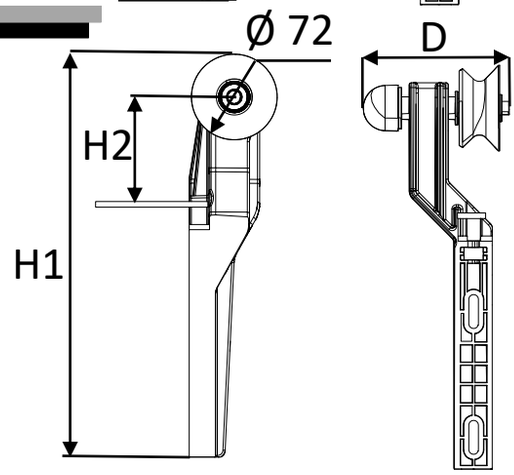

Cod.06H100148

H1	*356 mm*
H2	*98 mm*
D	*138 mm*

Portacarrucola DX per porta scorrevole
Pulley RH for sliding door

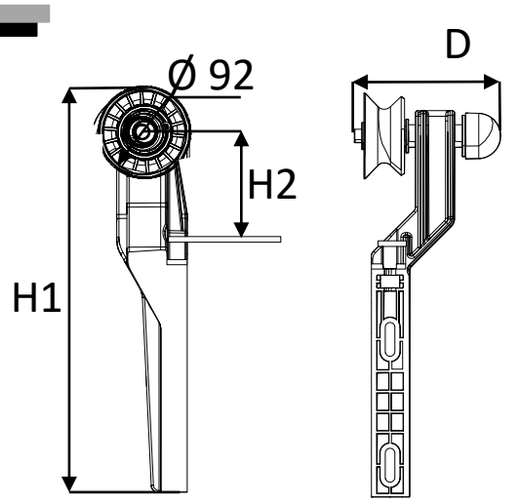

Cod.06H100149

H1	*356 mm*
H2	*98 mm*
D	*138 mm*

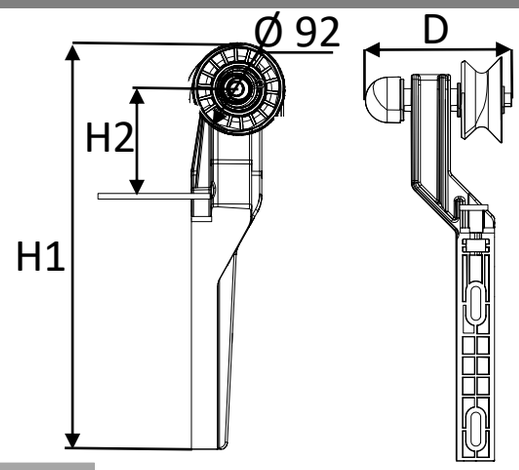

Portacarrucola SX per porta scorrevole
Pulley LH for sliding door

Cod.06H200101A

ø	*72 mm*
L	*144 mm*

Cod.06H200112A

ø	*72 mm*
L	*134 mm*

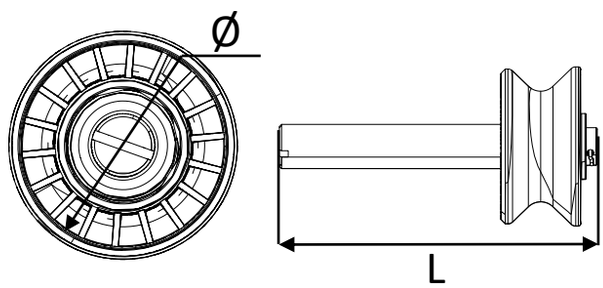

Gruppo perno/ruota 2014
Plastic wheel 2014 with pin

Cod.06H200111

ø	*92 mm*
L	*144 mm*

Cod.06H200111C

ø	*92 mm*
L	*134 mm*

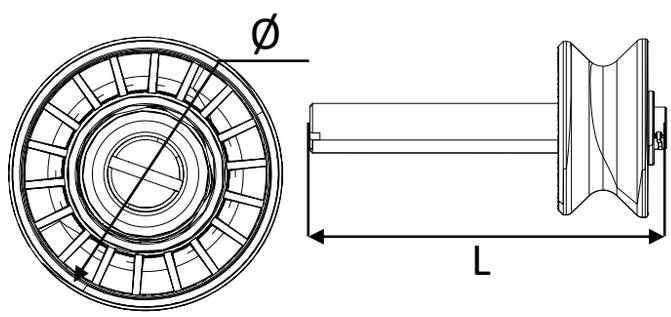

Gruppo perno/ruota 2018
Plastic wheel 2018 with pin

Cod.06B500115

ø	*41 mm*
L	*31 mm*

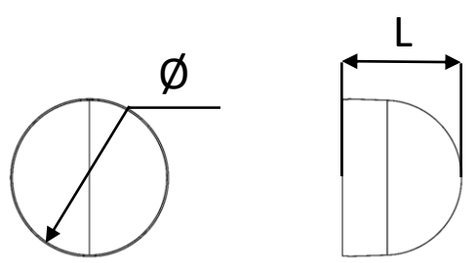

Tappo perno carrucola
Plug for pulley pin

Cod.06B500112V

W	*73 mm*
H	*178 mm*
D	*40 mm*

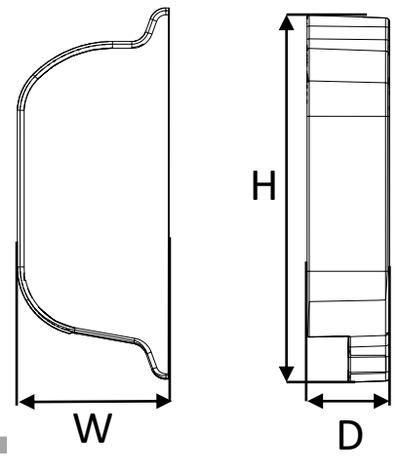

Testatina DX per copribinario leggero
Head rail support profile RH for light track cover

Cod.06B500113V

W	*73 mm*
H	*178 mm*
D	*40 mm*

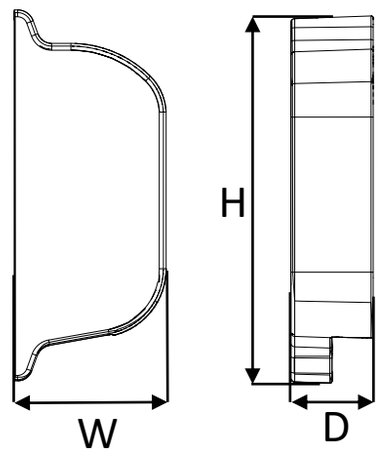

Testatina SX per copribinario leggero
Head rail support profile LH for light track cover

Cod.06B500114

W	*45 mm*
H	*51,7 mm*
D	*73,4 mm*

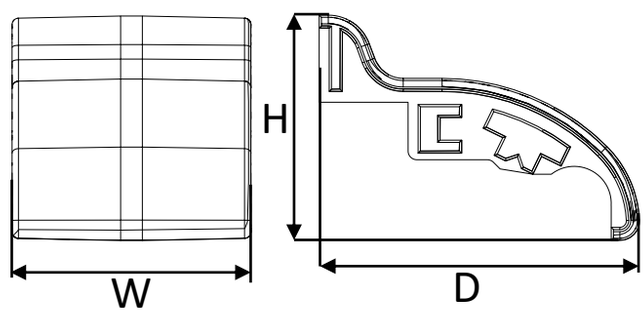

Giunto per copertina
Rail cover jointer

Cod.06B500128

W	*89 mm*
H	*172 mm*
D	*43 mm*

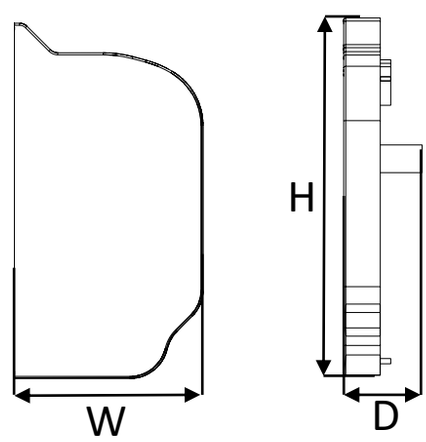

Testata binario 2018 SX
Head rail support profile LH

Cod.06B500127

W	*89 mm*
H	*172 mm*
D	*43 mm*

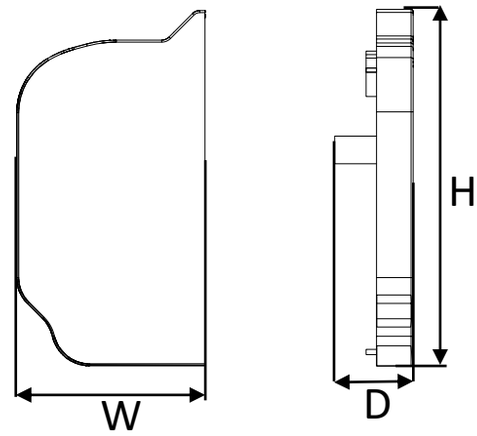

Testata binario 2018 DX
Head rail support profile RH

Cod.06B500129

W	*43 mm*
H	*59 mm*
D	*90 mm*

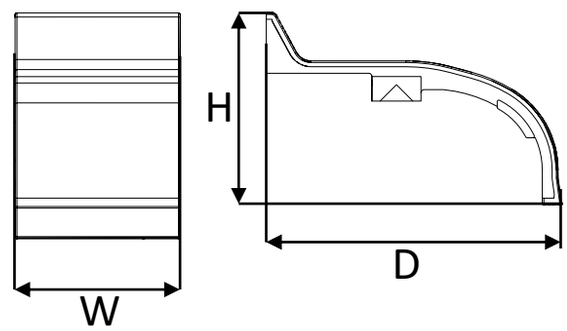

Giunto copertina binario 2018
Rail cover jointer 2018

Cod.06B400222

W1	*7 mm*
W2	*12 mm*
W3	*20 mm*
H	*32 mm*
D	*116 mm*

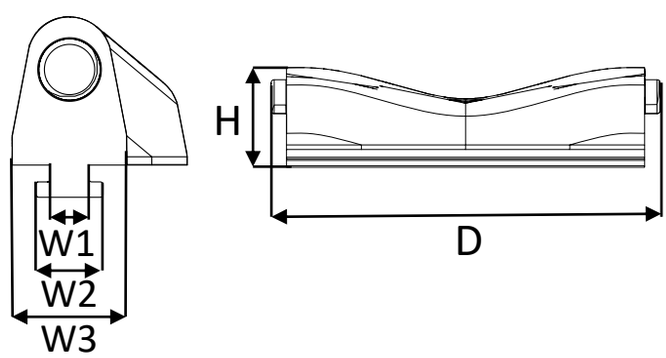

Curva simmetrica SX/DX
Track bend with groove LH/RH

Cod.06B500126

W1	*7 mm*
W2	*11 mm*
W3	*31 mm*
H	*32 mm*
D	*150 mm*

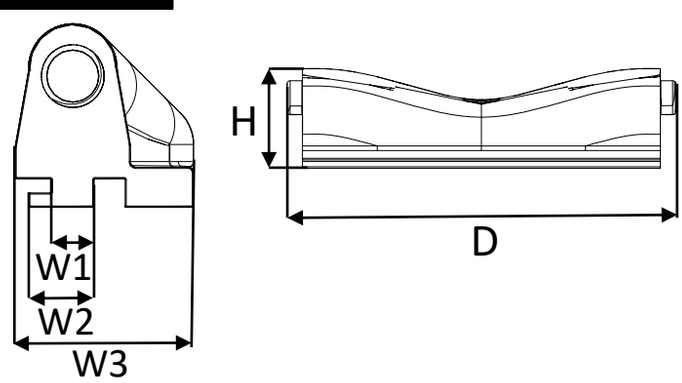

Curva simmetrica 2018 SX/DX
Track bend with groove 2018 LH/RH

Cod.06H200133

W	*40 mm*
H	*77 mm*
D	*48 mm*

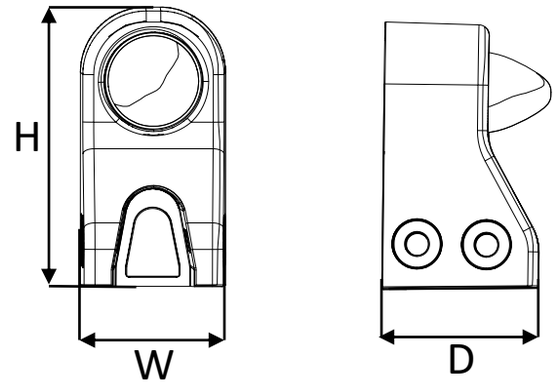

Fermocorsa 880 , 900
Upper opening limit stop for 880, 900

Cod.06H100134

W	*100 mm*
H	*60 mm*
D	*68 mm*

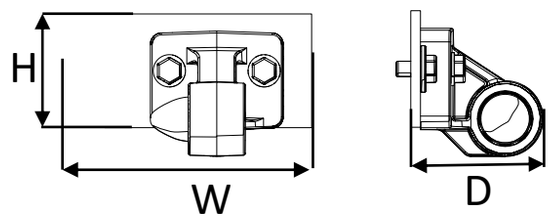

Fermocorsa 2018 con piastra
Upper opening limit stop 2018 with plate

Cod.06H200134

W	*66 mm*
H	*45 mm*
D	*70 mm*

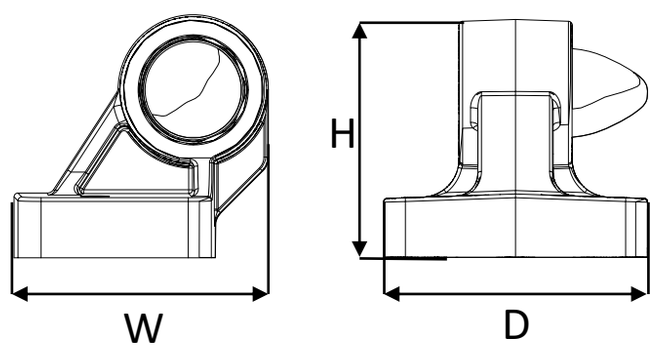

Fermocorsa 2018
Upper opening limit stop 2018

Cod.06B400258

ø	*15 mm*
D	*50 mm*

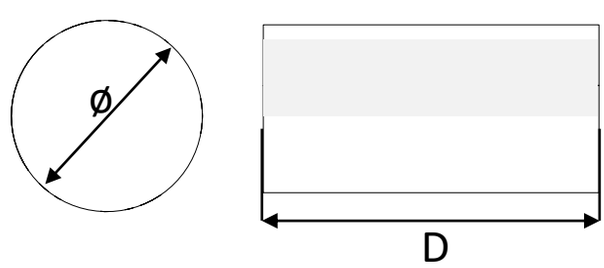

Rinforzo per fissaggio testata cassonetto
Reinforcement for fixing cover rail head

Cod.06H100503

W	*73 mm*
H	*165 mm*
D	*78 mm*

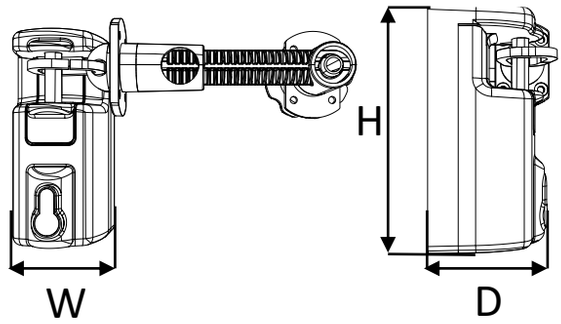

Serratura per scorrevole manuale - 2012
Manual safety lock for sliding door - 2012

Cod.06H100504

W	*73 mm*
H	*165 mm*
D	*78 mm*

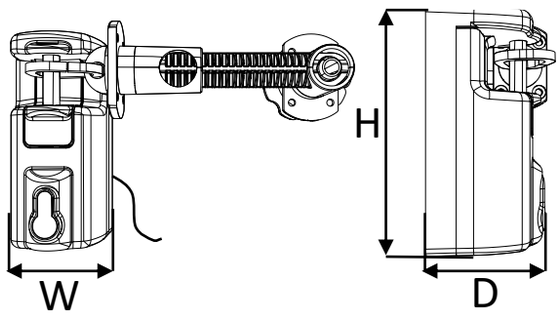

Serratura per scorrevole automatica - 2012
Automatic safety lock for sliding door - 2012

Cod.06H100505

W	*73 mm*
H	*165 mm*
D	*78 mm*

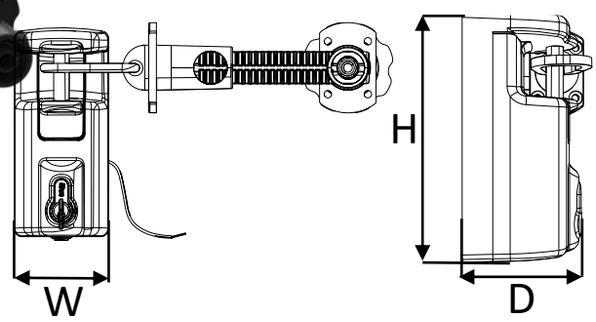

Serratura MIV 2012 AUT porte con costa
Lock MIV2012 AUT door with safety device

Cod.06H100507

Serratura MIV 2018
Lock MIV 2018

Cod.06M200219

W	*30 mm*
H	*50 mm*
D	*13 mm*

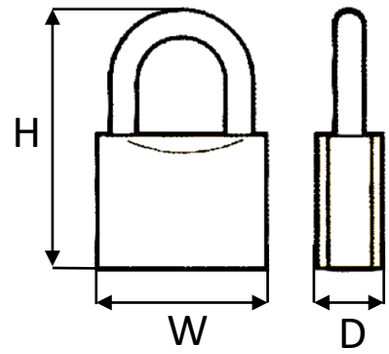

Lucchetto ottone 30 mm standard 06H100507
Padlock for lock 06H100507

Cod.06B400260

W	*40 mm*
H	*45 mm*
D	*163 mm*

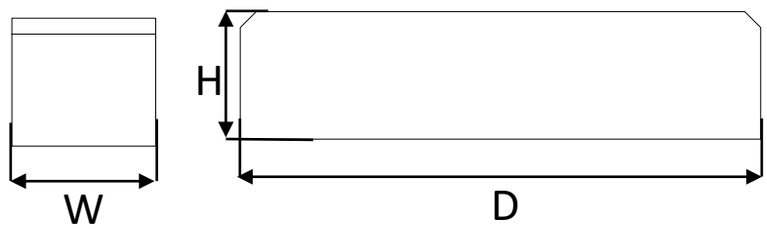

Distanziale per serr. MIV 2012 AUT
Distance piece AUT keylock MIV 2012

Cod.06A401430

W	*100 mm*
H	*60 mm*
D	*5 mm*

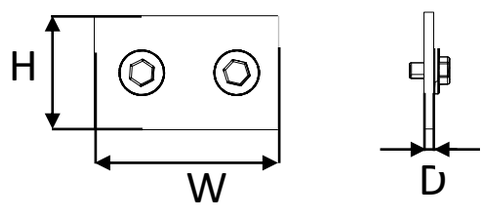

Giunto supporto binario
Rail support jointer

Accessori porte Cerniera
Hinge doors fittings

Accessori porte a cerniera / Hinges door fittings

Cod.06H100520

W	*180 mm*
H	*174 mm*
D1	*56 mm*
D2	*73 mm*

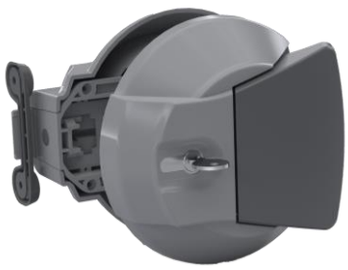

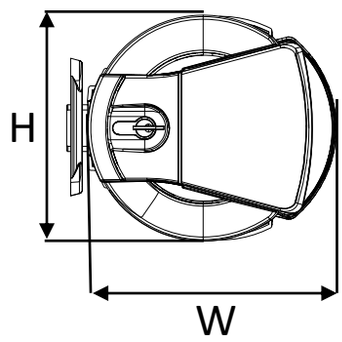

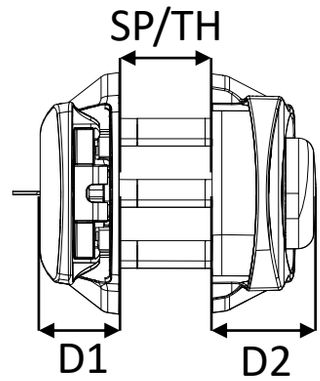

Maniglia MIV 2013 con chiave
Handle MIV 2013 with lock

*SP Spessore porta
*TH Thickness door

Cod.06B400263

W	*168 mm*
H	*174 mm*
D	*10 mm*

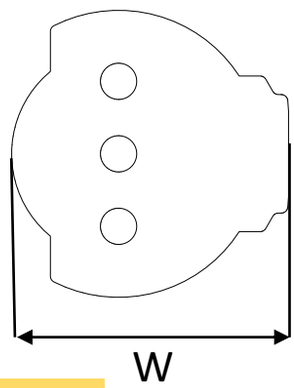

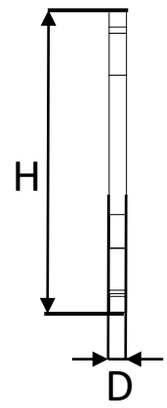

Spessore H.10mm maniglia MIV 2013
Spacer H.10mm for handle MIV 2013

Cod.	*Descrizione/Description*
06H200401	*Kit 60 MIV 2013*
06H200402	*Kit 70 MIV 2013*
06H200403	*Kit 90 MIV 2013*
06H200404	*Kit 100 MIV 2013*
06H200405	*Kit 120 MIV 2013*
06H200406	*Kit 80 MIV 2013*
06H200407	*Kit 150 MIV 2013*
06H200405/130	*Kit 130 MIV 2013*

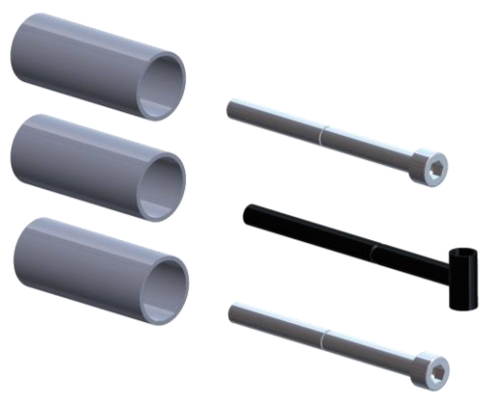

Cod.06H100530

Maniglia MIV 2013 a 3 punti di chiusura
Handle MIV 2013 – 3 closing points

Accessori porte a cerniera / Hinges door fittings

Cod.06H100188

W	*52 mm*
H	*160 mm*
D	*108 mm*

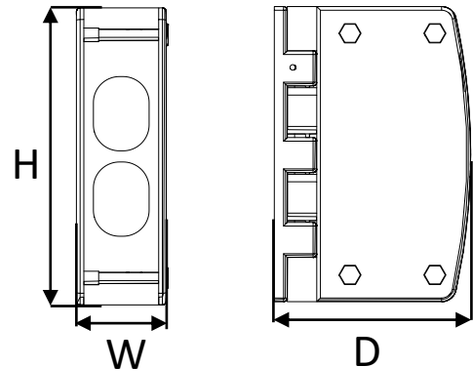

Cerniera per porta Mod. Va e Vieni
Hinge for door Mod. To and Fro

Cod.06H100186

W	*58 mm*
H	*208 mm*
D	*63 mm*

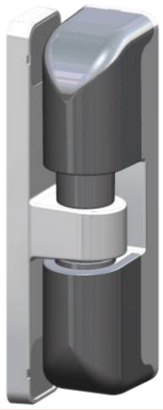

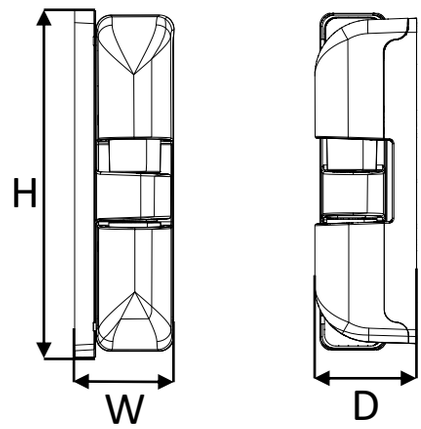

Cerniera MIV 2013 con rampa e regolazione verticale
MIV 2013 hinge with vertical adjustement

Cod.06B500308

W	*50 mm*
H	*201 mm*
D	*12 mm*

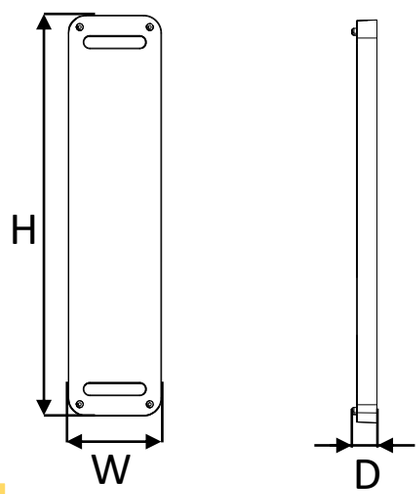

Spessore 10 mm per cerniera MIV 2013
Spacer 10 mm for hinge MIV 2013

Cod.06H100189

W	*140 mm*
H	*245 mm*
D	*31 mm*

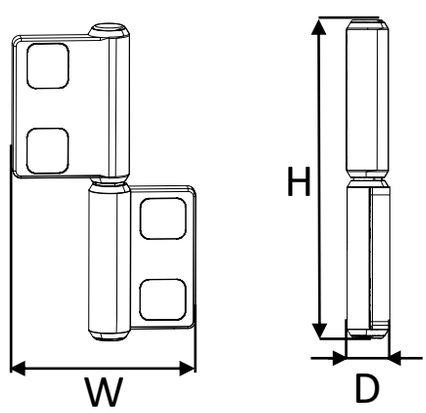

Cerniera porta semincassata
Hinge for rebated door

Accessori porte a cerniera / Hinges door fittings

Cod.06B500309

W	*110 mm*
H	*59 mm*
D	*2,5 mm*

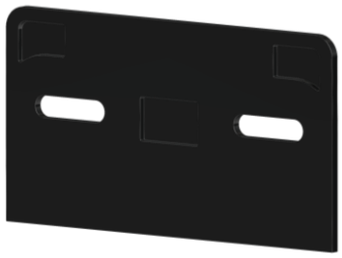

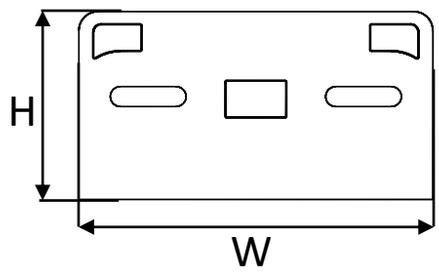

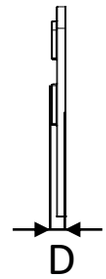

Spessore regolazione cerniera semincassata
Plate for hinge MIV rebated

Cod.06H100182

W	*182 mm*
H	*245 mm*
D	*33 mm*

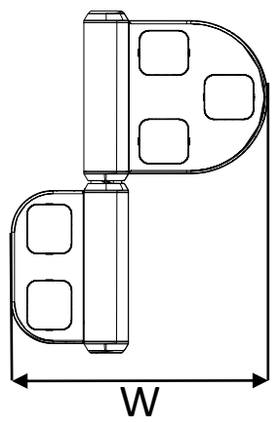

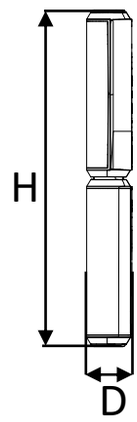

Cerniera a filo
Flush hinge

Cod.06B500310

W	*110 mm*
H	*59 mm*
D	*5 mm*

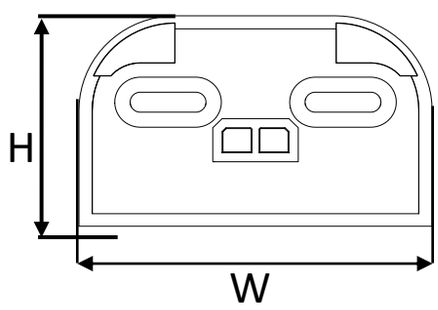

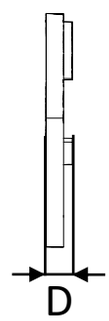

Spessore da 10 mm per cerniera a filo
Spacer for flush hinge MIV

Rinforzi interni e giunti per battenti e telai
Doors and frames reinforcements

Cod.06A401406 (x 06H100101-102/201-202)		Cod.06A401532 (x 06H200115-116/148-149)	
W	*40 mm*	W	*40 mm*
H	*220 mm*	H	*220 mm*
D	*90 mm*	D	*90 mm*

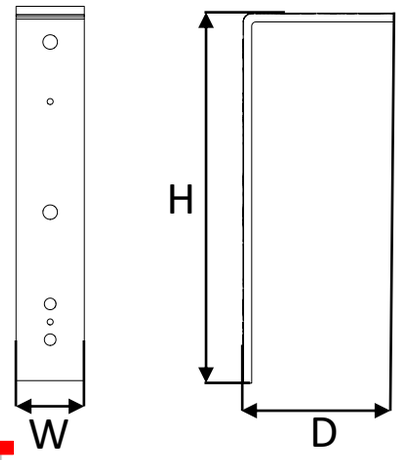

Contropiastra carrucola DX-SX
Pulley reinforcement LH-RH

Cod.06A401429

W	*30 mm*
H	*140 mm*
D	*5 mm*

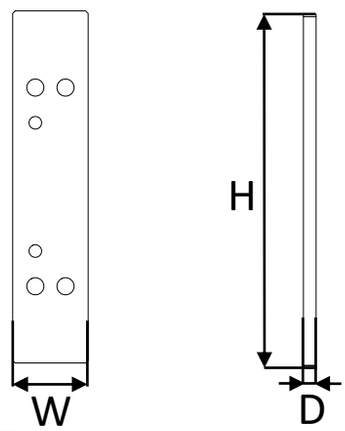

Contropiastra riscontro gancio e registro posteriore
Reinforcement for lower closer and back register

Cod.06A401524

W	*45 mm*
H	*250 mm*
D	*4 mm*

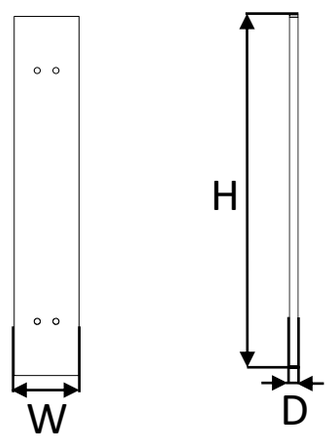

Contropiastra cerniera MIV 2013
Steel plate for hinge MIV 2013

Cod.06B400155

W1	*45 mm*
W2	*23 mm*
H	*165 mm*
D	*18 mm*

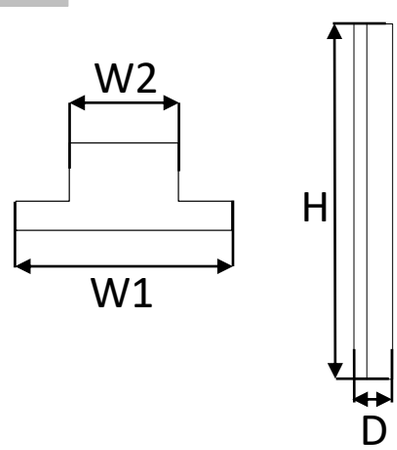

Rinforzo fissaggio accessori telaio piatto 140
Reinforcement for flat frame 140

Cod.06B400316

W	*140 mm*
H	*220 mm*
D	*45 mm*

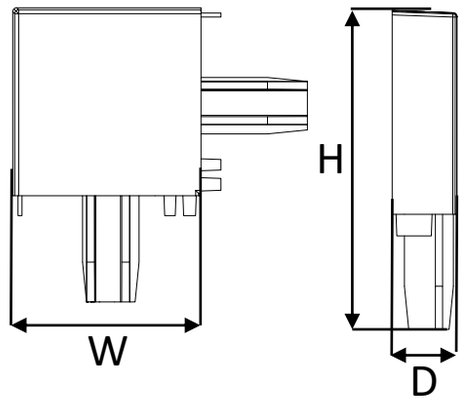

Angolare 140 mm 2018
Angular jointer 140 mm 2018

Cod.06B400313

W	*220 mm*
H	*220 mm*
D	*44 mm*

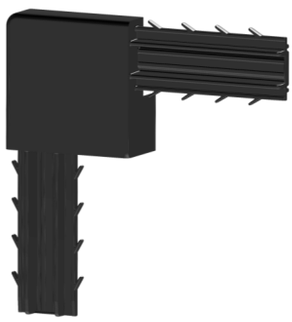

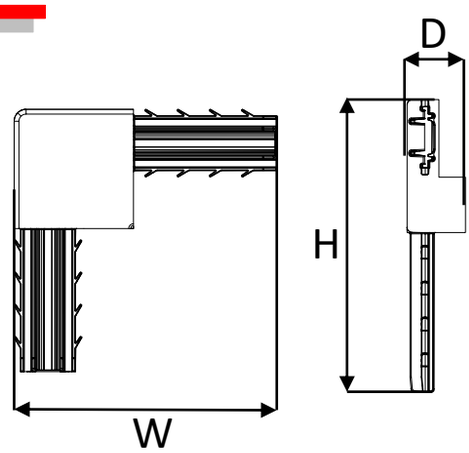

Angolare per unione telaio 100
Angular jointer for frame 100

Cod.06B400314

W	*125 mm*
H	*125 mm*
D	*22 mm*

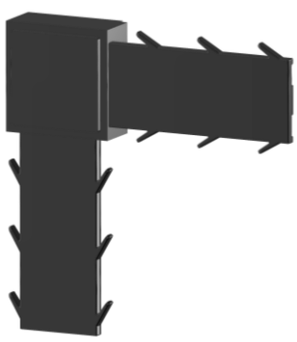

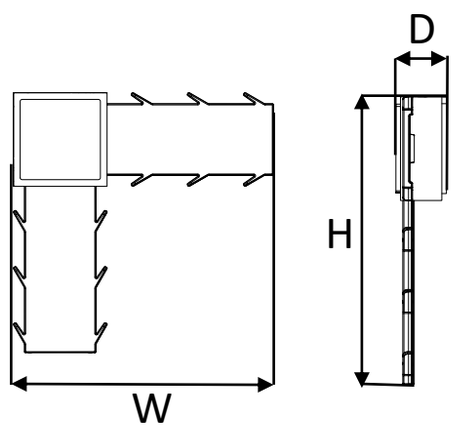

Angolare per unione moduli
Angular jointer fo frame spacers

Cod.06B400315

W	*93 mm*
H	*93 mm*
D	*45 mm*

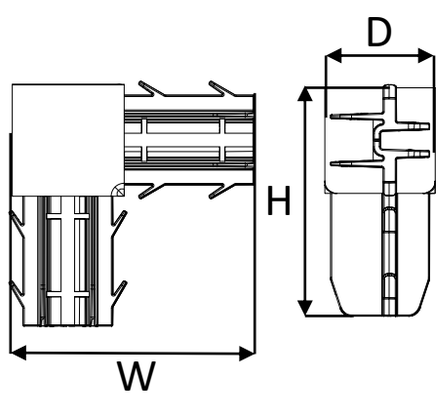

Angolare per modulo telaio porta semincassata
Angular jointer for rebated door

Cod.06B400307

W	*190 mm*
H	*190 mm*
D	*18 mm*

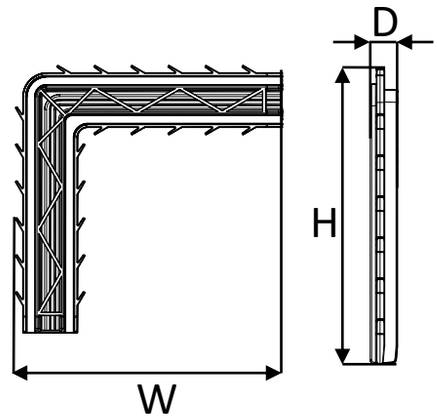

Angolare giunzione per telaio piatto
Angular jointer for PVC flat frame 2014

Cod.06B500116

W	*135 mm*
H	*135 mm*
D	*18 mm*

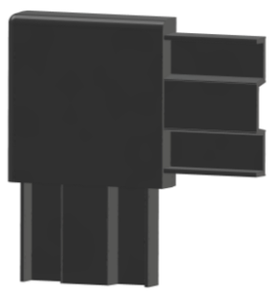

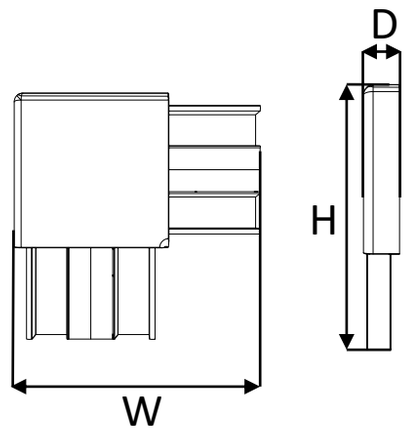

Angolare per controporta nero
Connecting angle for counter-frame black

Cod.06A401000

W	*165 mm*
H	*165 mm*
D	*1,5 mm*

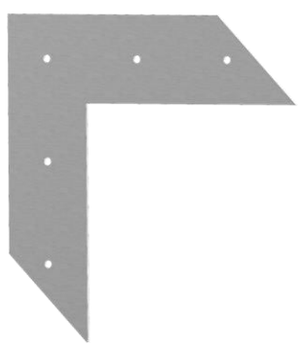

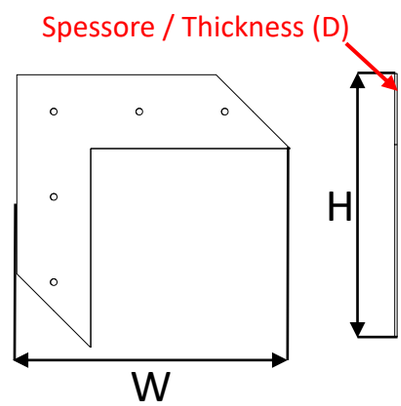

Squadra inox rinforzo telaio scorr
S/Steel reinforcement for frame

Cod.06A401306

W	*41 mm*
D	*10 mm*
ø	*9,6 mm*

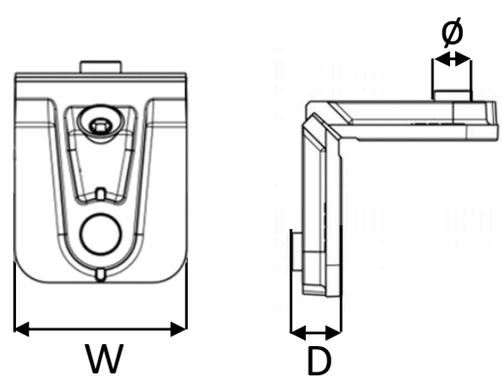

Squadra per unione telaio Va e Vieni mod 2010
e boradura pannello
Corner for frame To and Fro mod 2010 an
profiles for panel

Cod.06A401305

W	*20 mm*
H	*10 mm*
D	*9,6 mm*

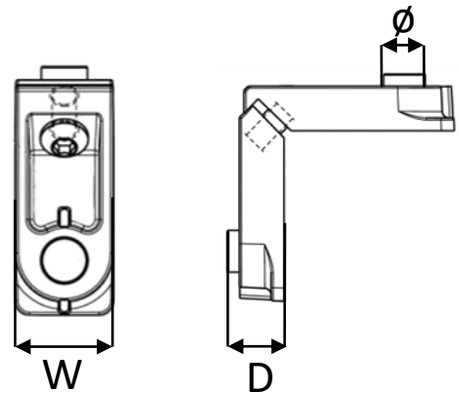

Squadra in Alluminio per telaio Tipo ufficio
Corner in Aluminium for Ufficio frame

Cod.06A401307

W	*2,4 mm*
H	*7,5 mm*

Squadretta telaio Va e Vieni e tipo uffucio mod 2010
Corner for frame To and Fro and Type office mod 2010

Cod.06A401308

W	*36 mm*
H	*30 mm*
D	*2 mm*

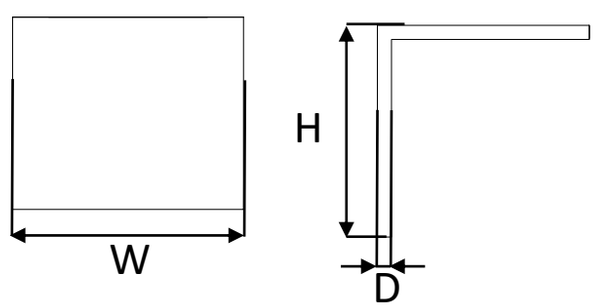

Squadretta bordo battente Va e Vieni 2010
Corner for door leaft To and Fro 2010

Cod.06A401304

W	*36 mm*
H	*30 mm*
D	*2 mm*

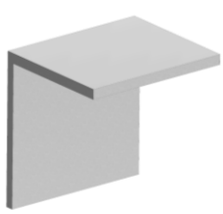

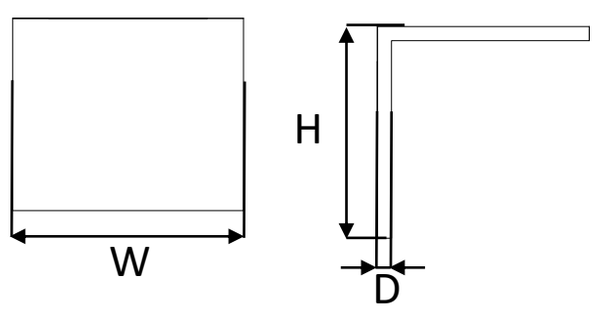

Squadretta bordo battente Tipo ufficio 2010
Corner for door leaft Type office 2010

Cod.06A401300

W	*52 mm*
H	*40 mm*
D	*1,5 mm*

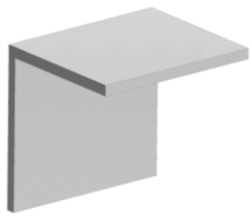

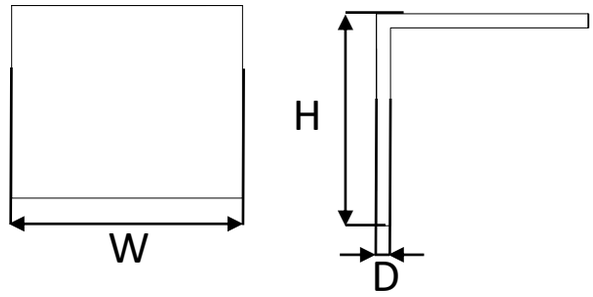

Squadretta bordo battente 70 mm
Corner for door leaft 70 mm

Cod.06A401301

W	*72 mm*
H	*50 mm*
D	*2 mm*

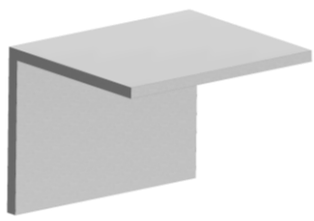

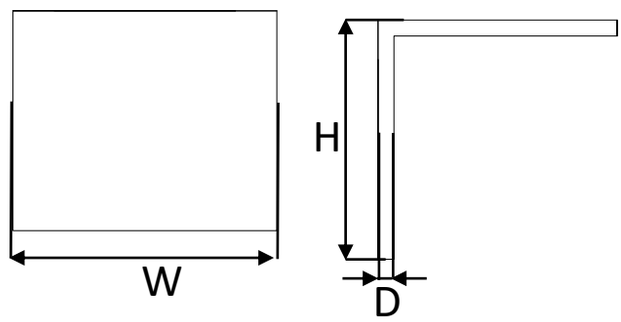

Squadretta bordo battente 90 mm
Corner for door leaft 90 mm

Cod.06A401302

W	*102 mm*
H	*50 mm*
D	*2 mm*

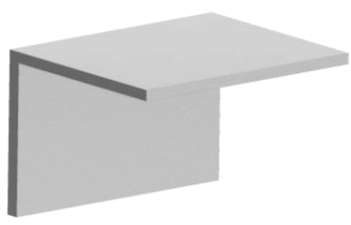

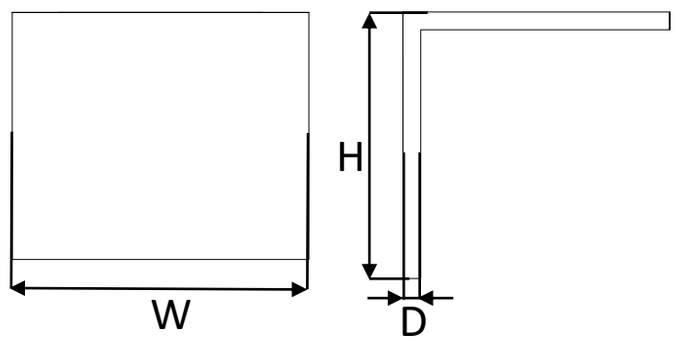

Squadretta bordo battente 120 mm
Corner for door leaft 120 mm

Varie/ Miscellaneus

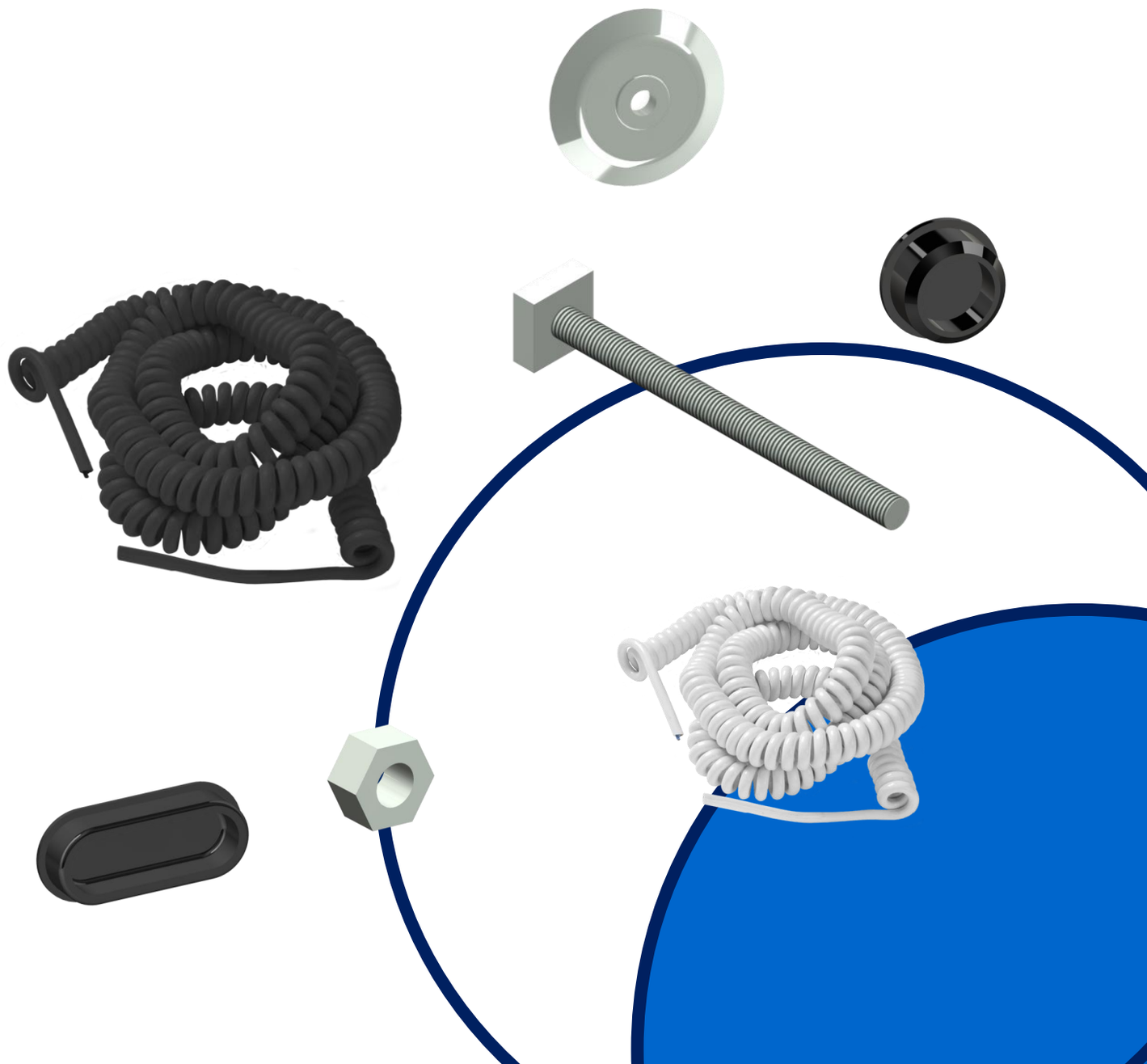

Cod.06EL00012

L	*5 mt*

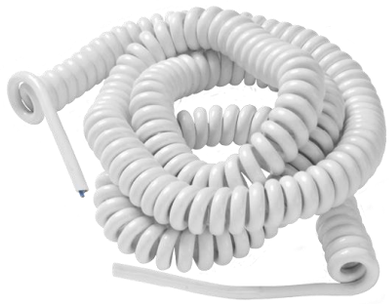

Cavo spirale 3 fili L.5mt
3 wires spring cable L.5mt

Cod.06EL00012/BT

L	*5 mt*

Cavo spirale 3 fili L.5mt
3 wires spring cable L.5mt

Cod.06EL00012L10

L	*10 mt*

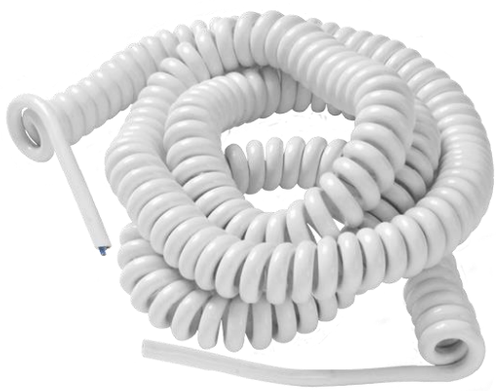

Cavo spirale 3 fili L.10mt
3 wires spring cable L.10mt

Cod.06EL00012L10/BT

L	*10 mt*

Cavo spirale 3 fili L.10mt
3 wires spring cable L.10mt

Varie/ Miscellaneus

Cod.06EL00111

L	*Optional*

Resistenza potenza costante 30 Watt/MT
Constant power resistence 30 Watt/MT

Cod.06EL00000V

Cod.06EL00015

Cod.06EL00000

Cod.06EL00014

Scatola spia resistenza
Electric heater warning light box

Cod.06EL00056

W	*45 mm*
H	*20 mm*
D	*5700 mm*

Scatola di derivazione 80x80x45
Junction box 80x80x45

Cod.06B400134

Ø1	85 mm
Ø2	12,5 mm
D	9 mm

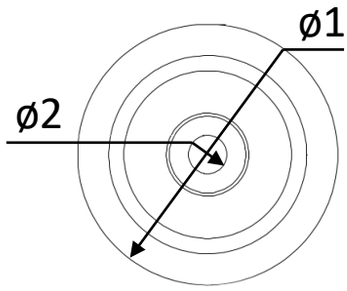

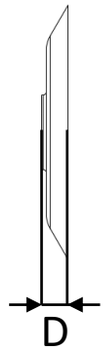

Rondella nylon per tirante
Tension rod washer

Cod.06B400190

W	28,5 mm
H	28,5 mm
D	160 mm

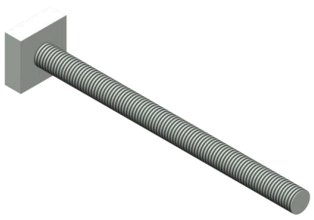

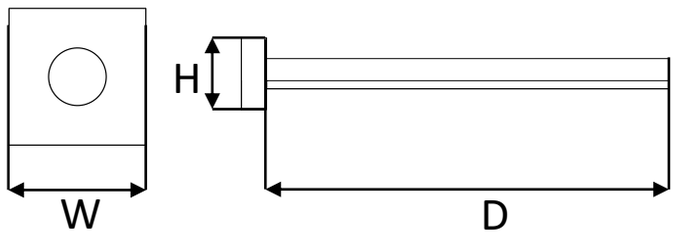

Tirante nylon L 160 mm
Tension rod L 160 mm

Cod.06B400191

W	28,5 mm
H	28,5 mm
D	230 mm

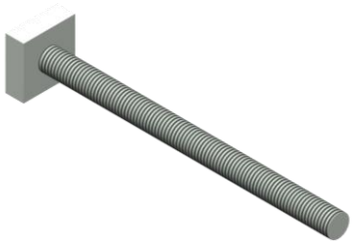

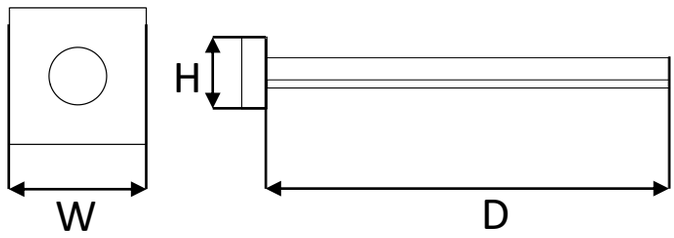

Tirante nylon L 230 mm
Tension rod L 230 mm

Cod.06B400192

W	28,5 mm
H	28,5 mm
D	300 mm

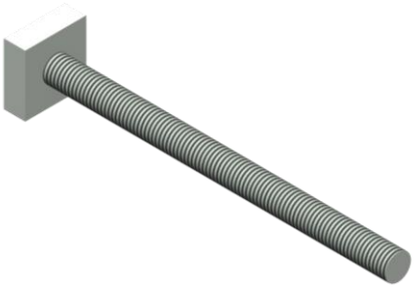

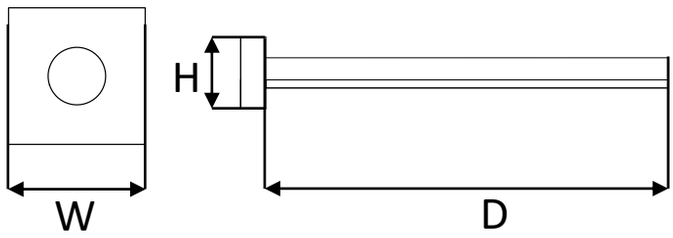

Tirante nylon L 300 mm
Tension rod L 300 mm

Cod.06B400184/C

W	*32 mm*
D	*35 mm*

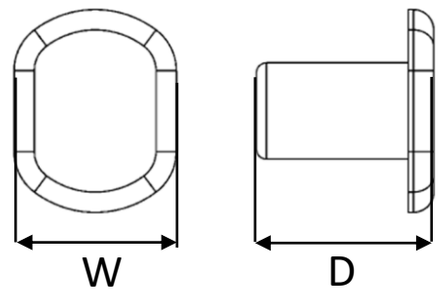

Tappo a fungo in Nylon, bianco M12
Threaded plug in Nylon white M12 'blind'

Cod.06B400170

W	*21,8 mm*
D	*12 mm*

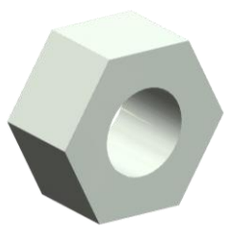

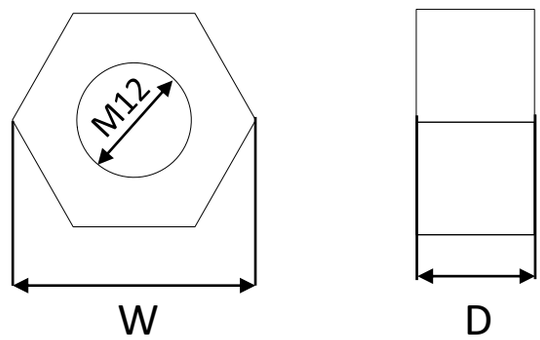

Dado in nylon per tirante
Nylon nut for tension rod

Cod.06B400239

ø	*11,5 mm*
D	*6 mm*

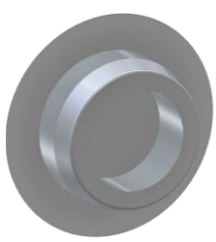

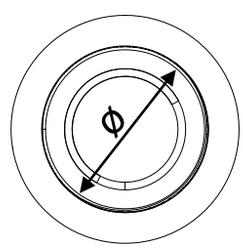

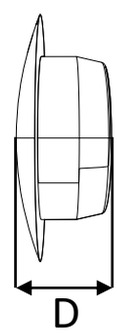

Tappo D 11,5 mm
Plug D 11,5 mm

Cod.06B400240

ø	*18 mm*
D	*5 mm*

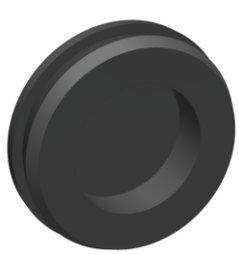

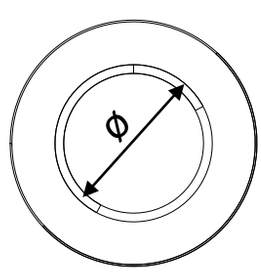

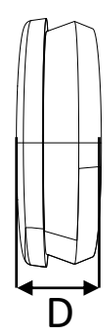

Tappo D 18 mm
Plug D 18 mm

Cod.06B400241

ø	22 mm
D	8 mm

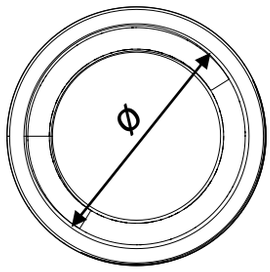

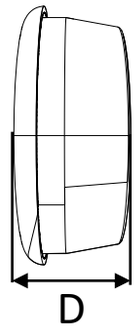

Tappo nero D 22
Black plug D 22

Cod.06B400135

ø	17 mm
D	9 mm

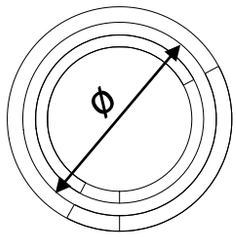

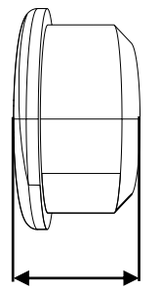

Tappo D 17
Plug D 17

Cod.06B400136

ø	17,5 mm
D	9,5 mm

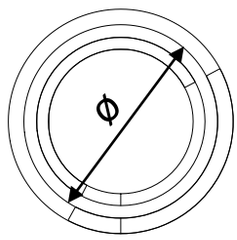

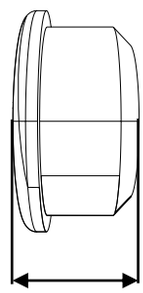

Tappo D 17,5
Plug D 17,5

Cod.06B400126

W	20 mm
H	46 mm
D	10 mm

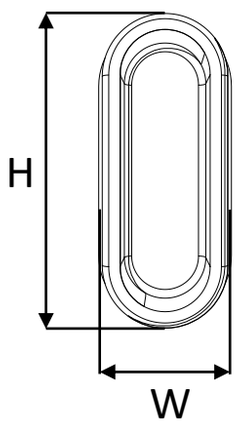

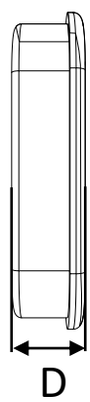

Tappo asolato gancio battente
Oval plug for hook striker

Cod.06B400121

ø	22 mm
D	30,2 mm

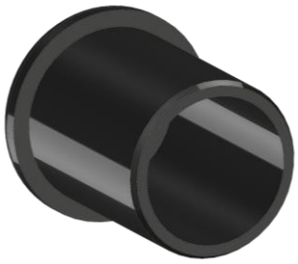

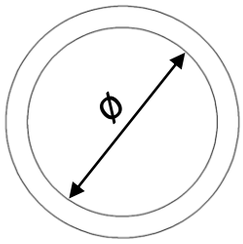

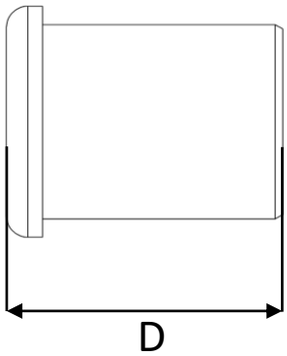

Tappo tubo leva esterna maniglia 2017 INOX
External lever handle tube cap Stainless steel

Disegni esplosi
Exploded drawings

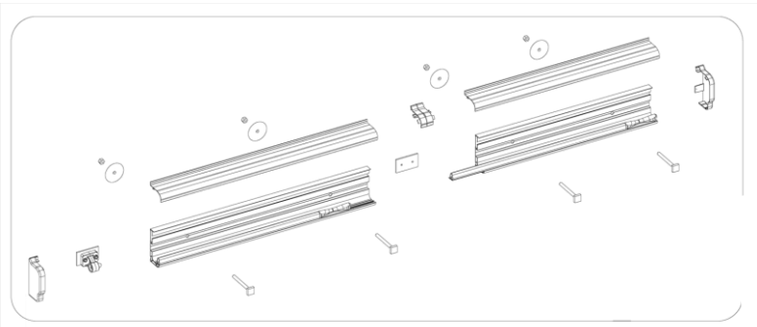

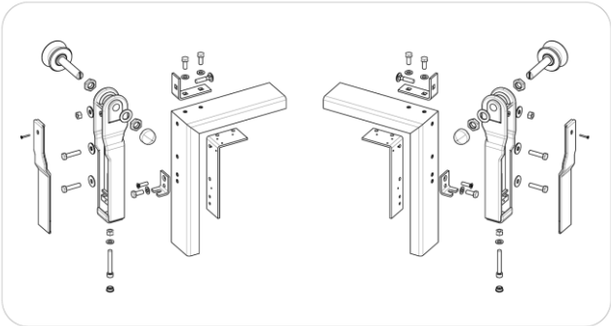

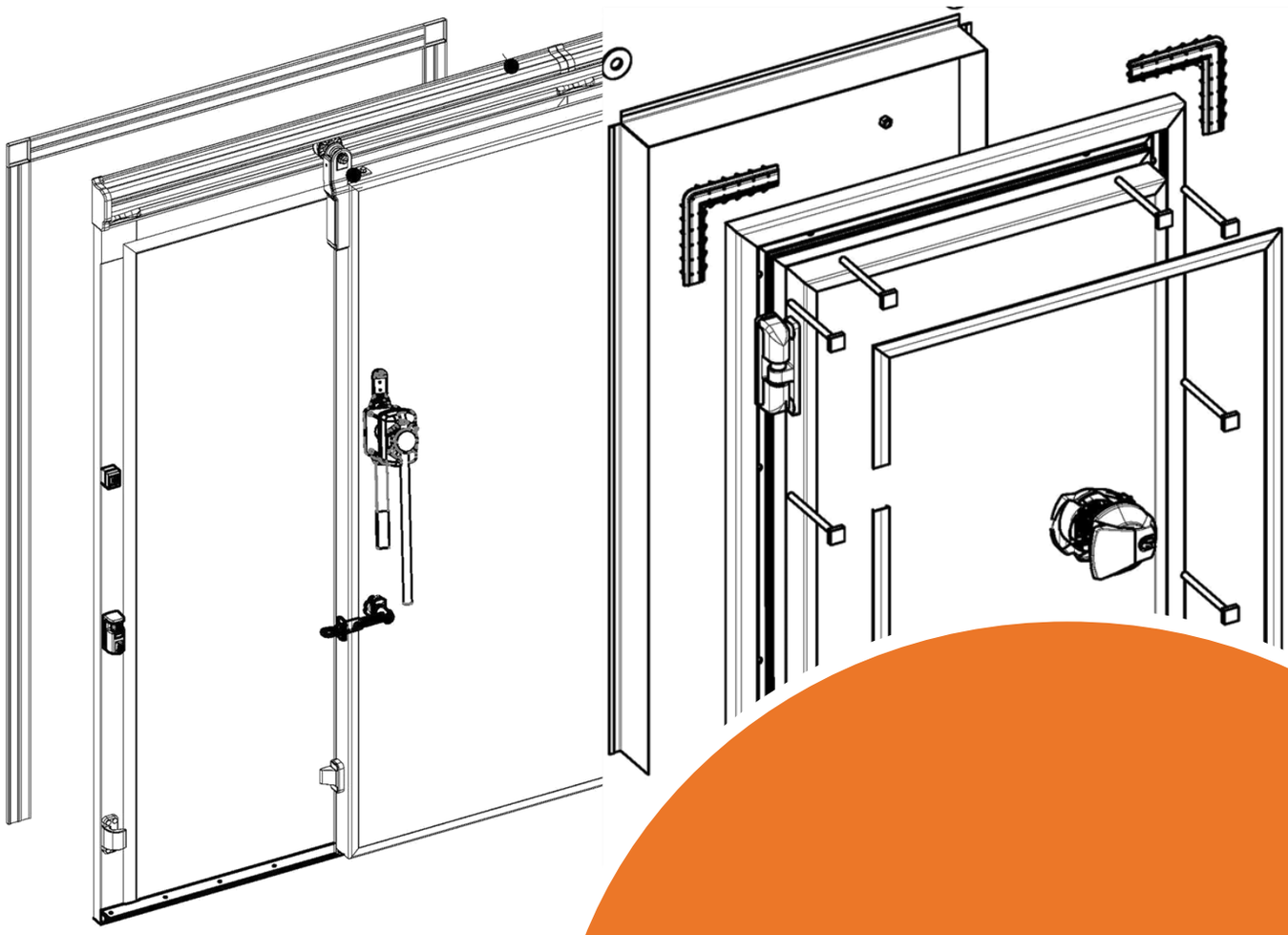

Porta 180 N / Door 180 N

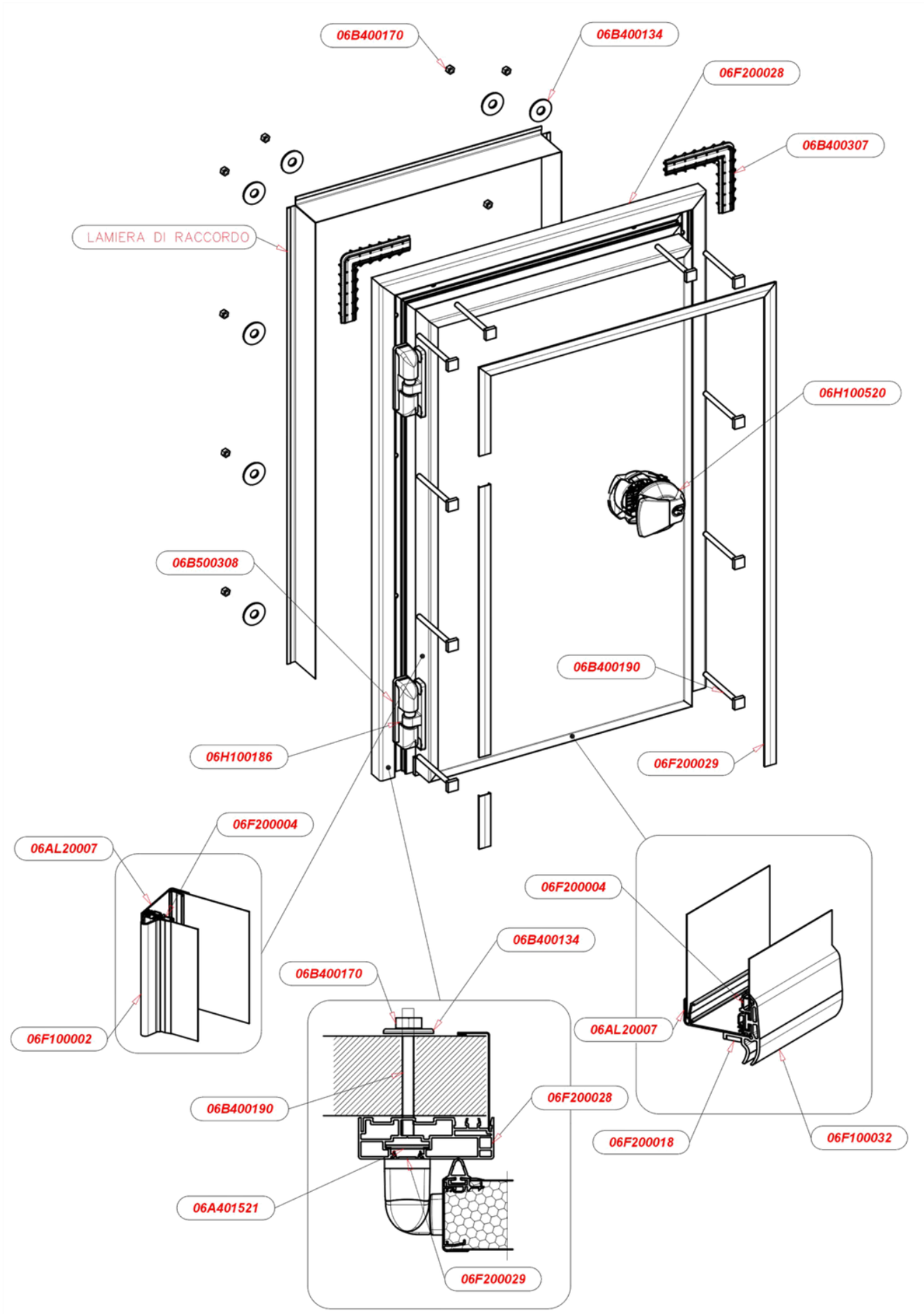

Porta 200 N / Door 200 N

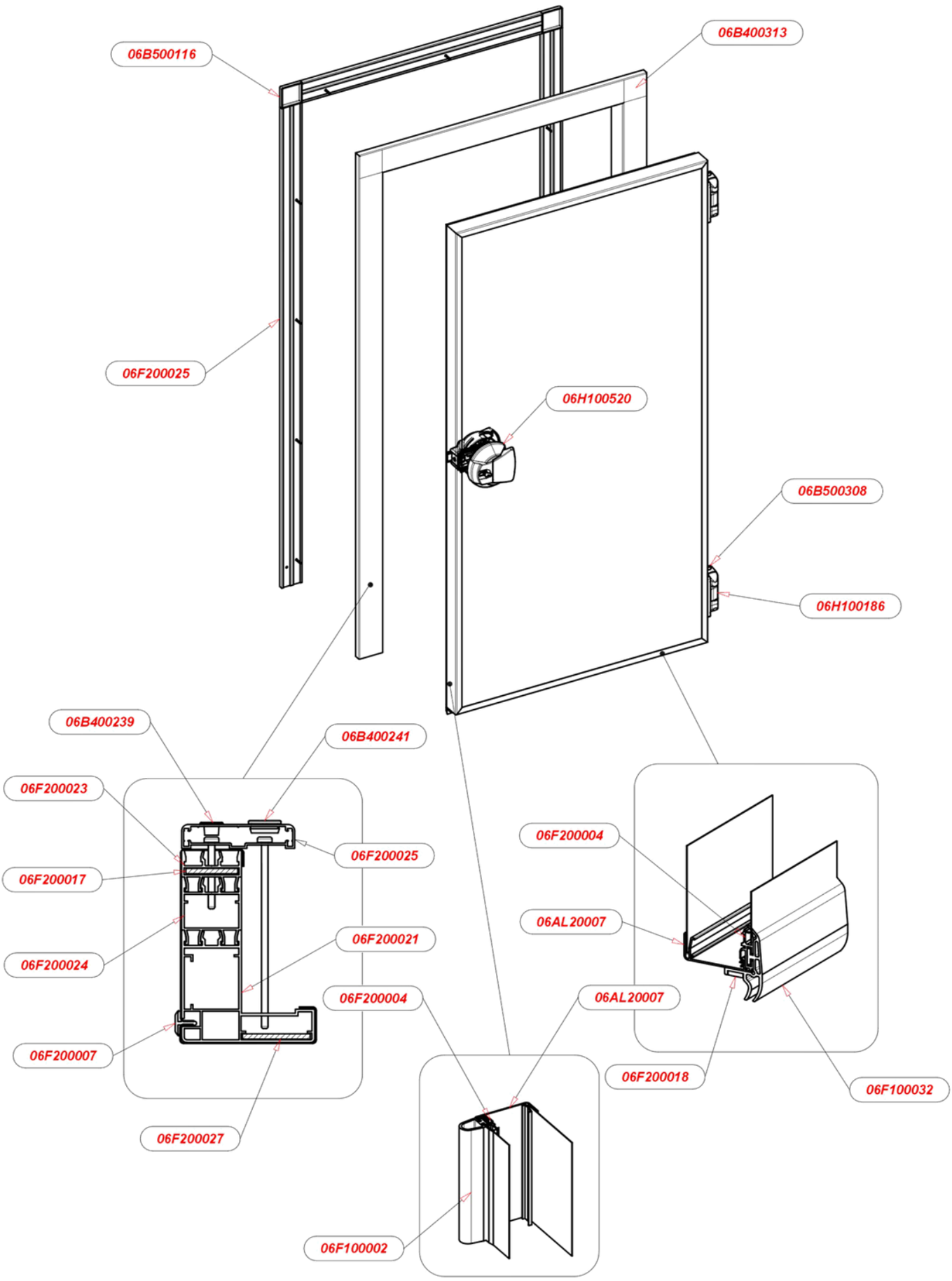

Porta 200 F / Door 200 F

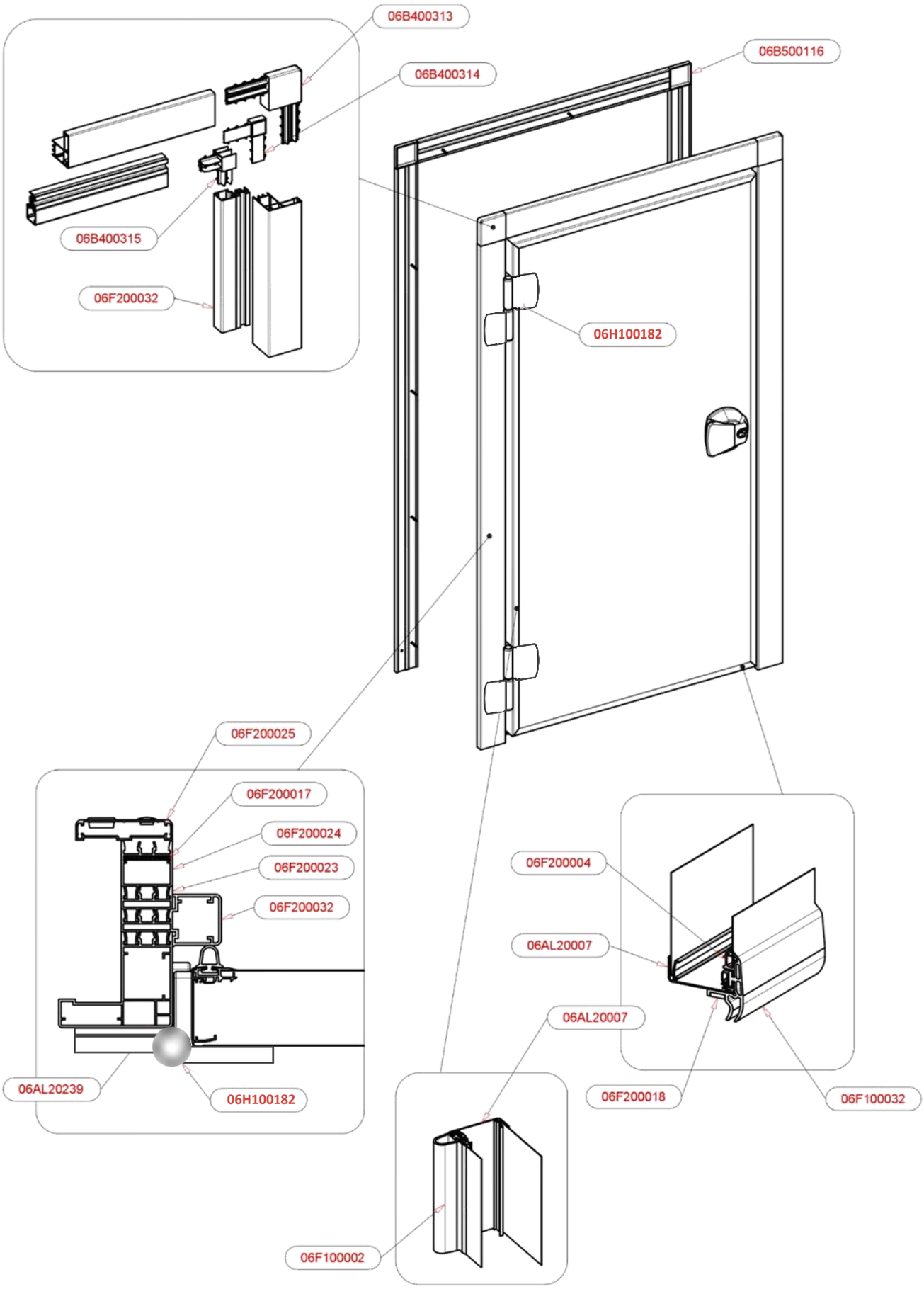

Porta 200 RV / Door 200 RV

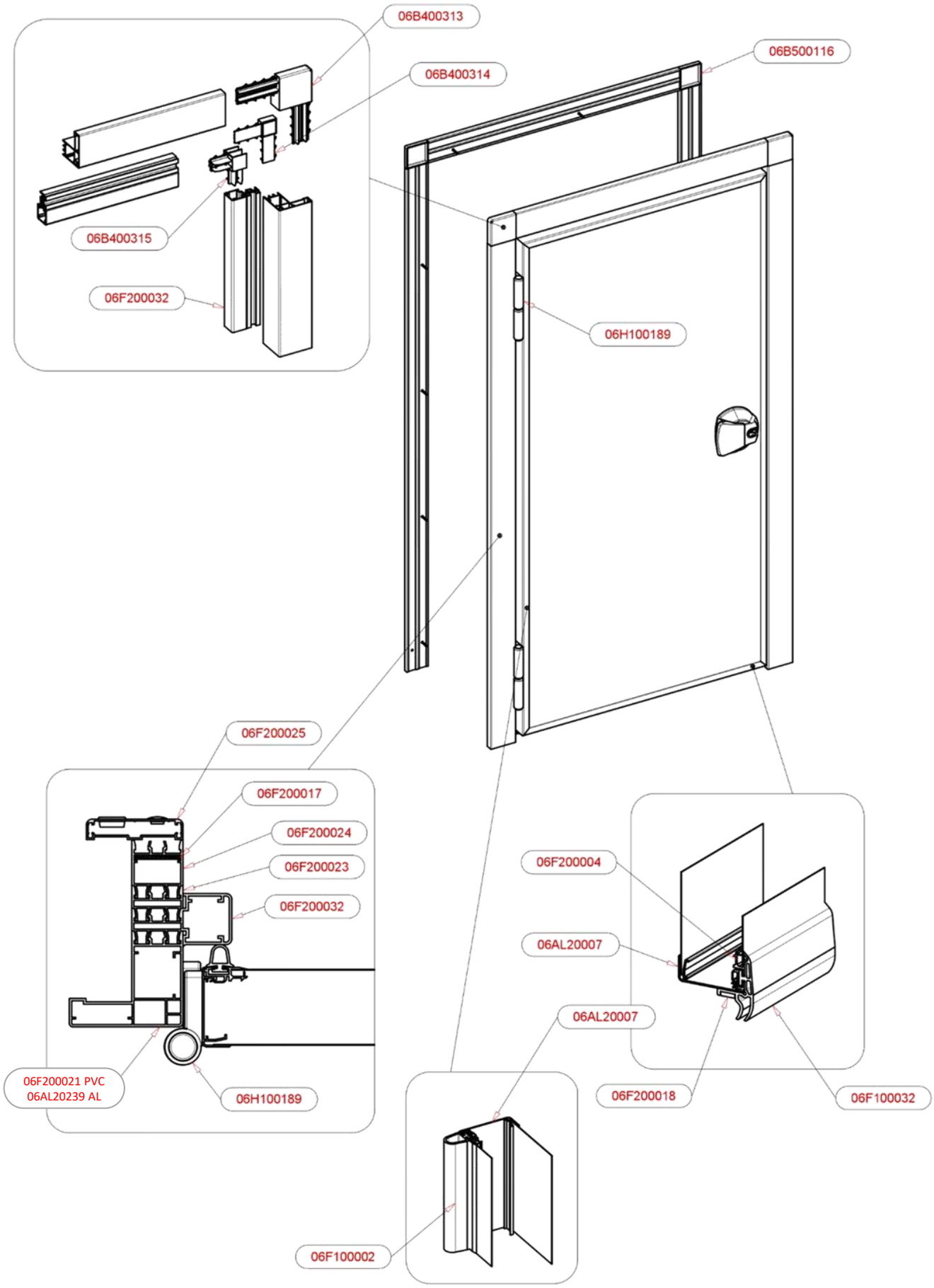

Porta 240 BT / Door 240 BT

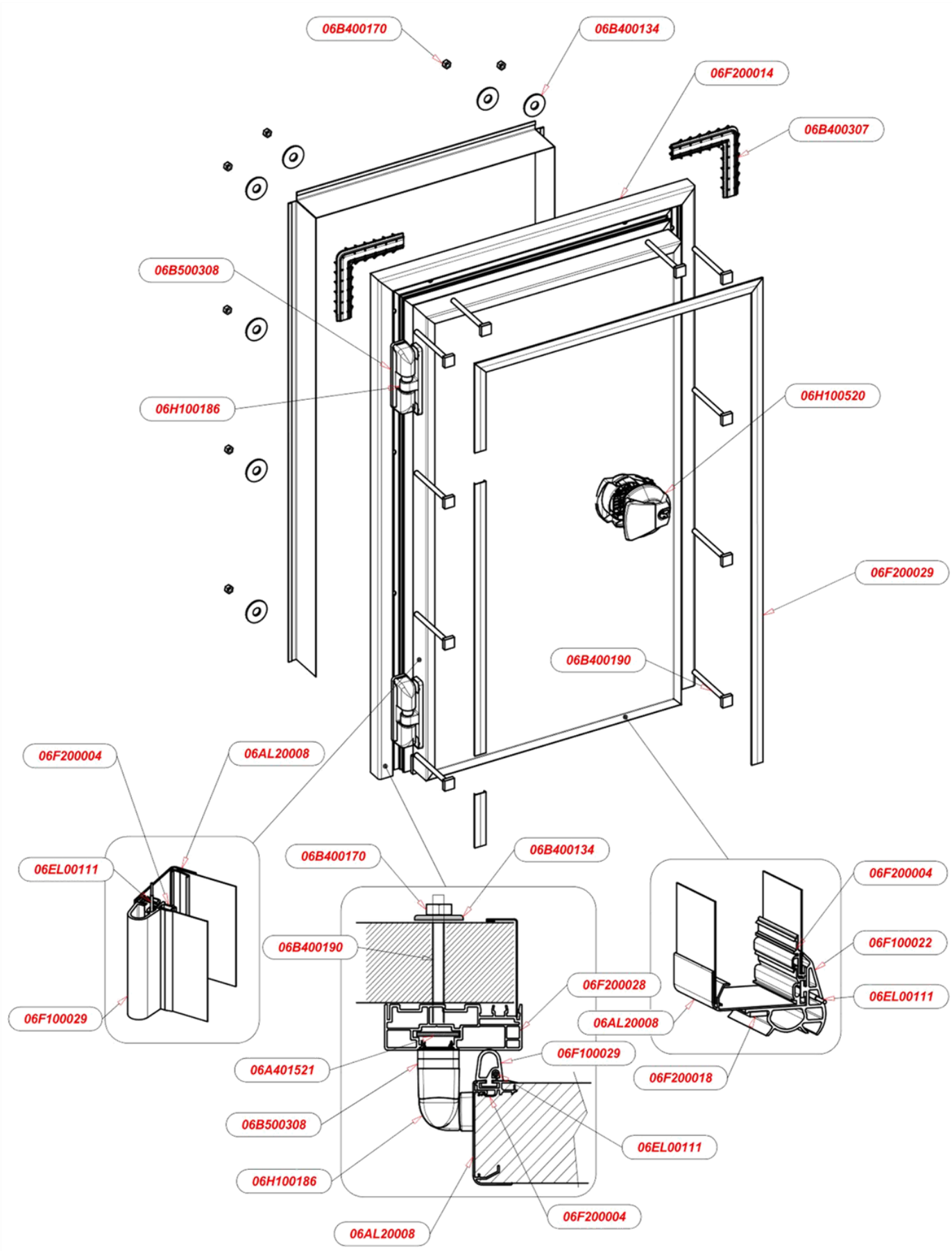

Porta 250 F / Door 250 F

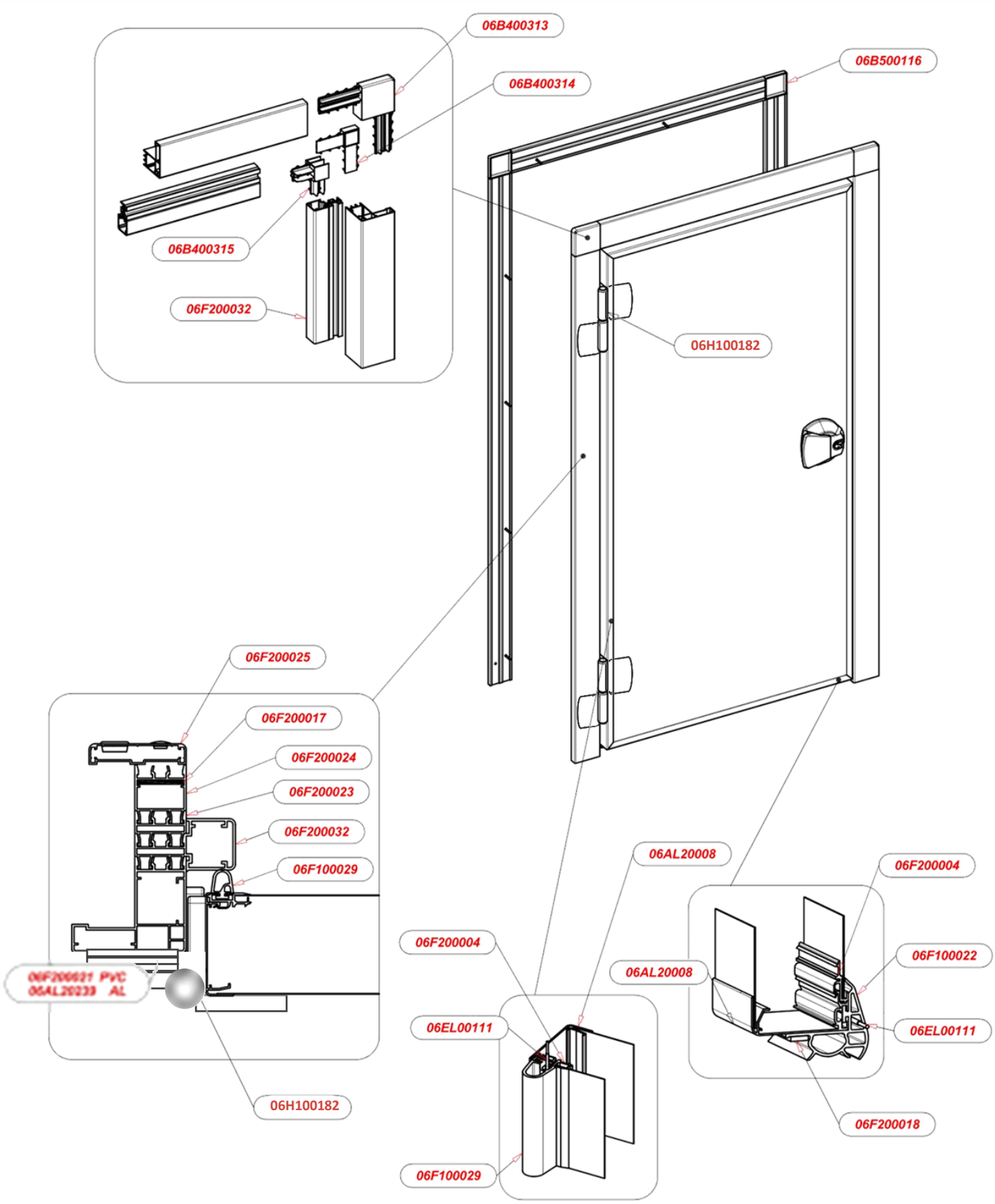

Porta 250 RV / Door 250 RV

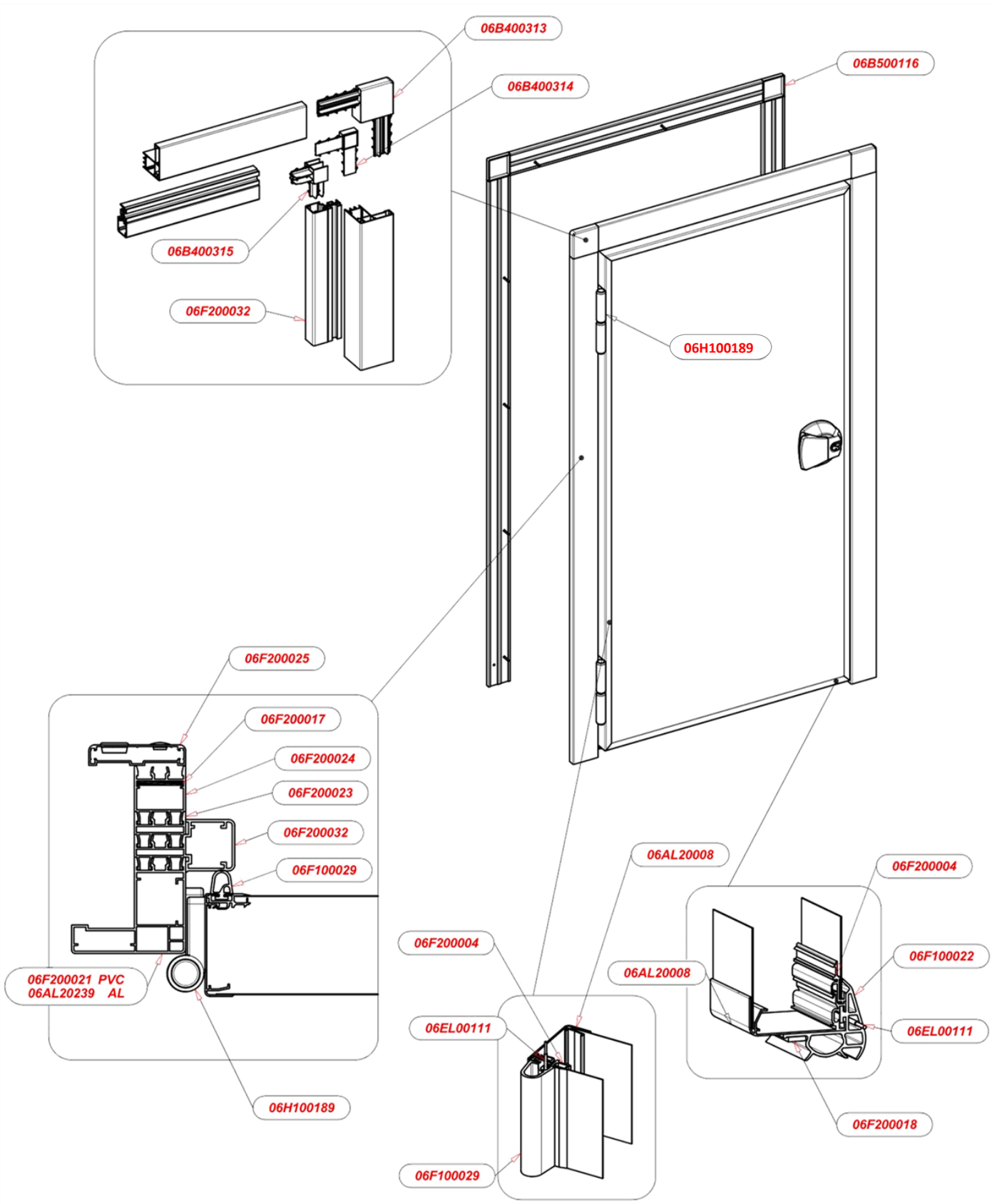

Porta 250 BT / Door 250 BT

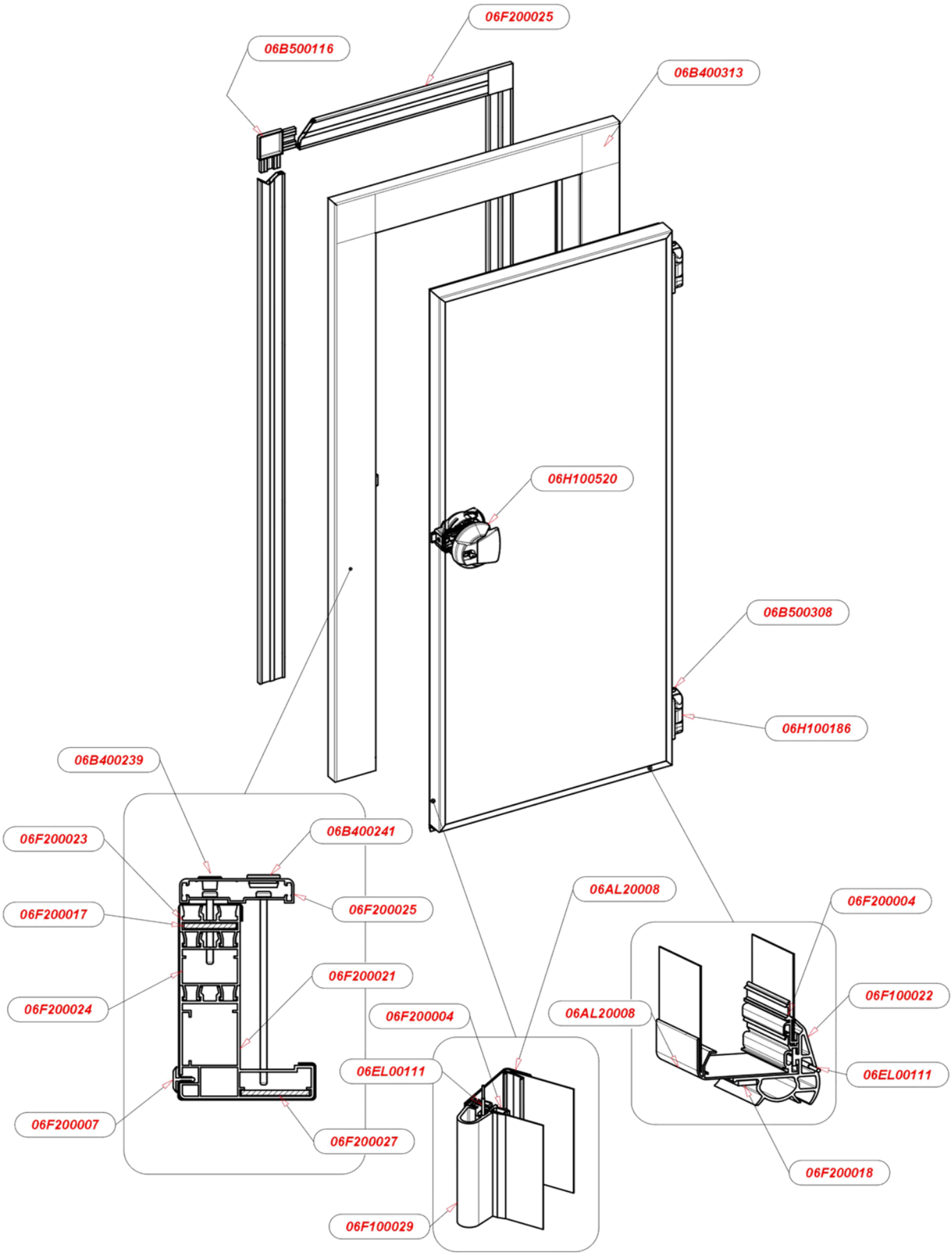

Porta 280 BT / Door 280 BT

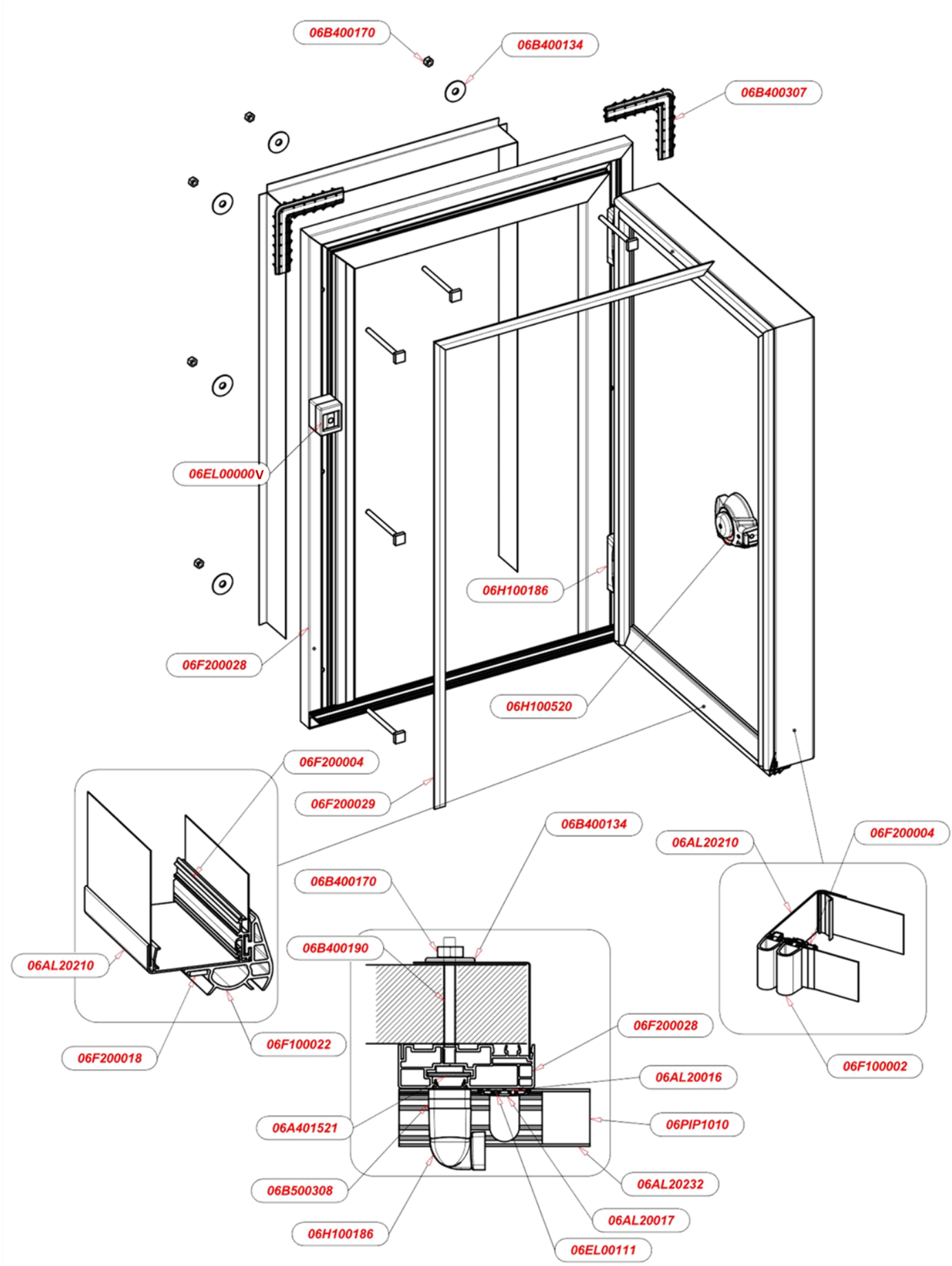

Porta 300 BT / Door 300 BT

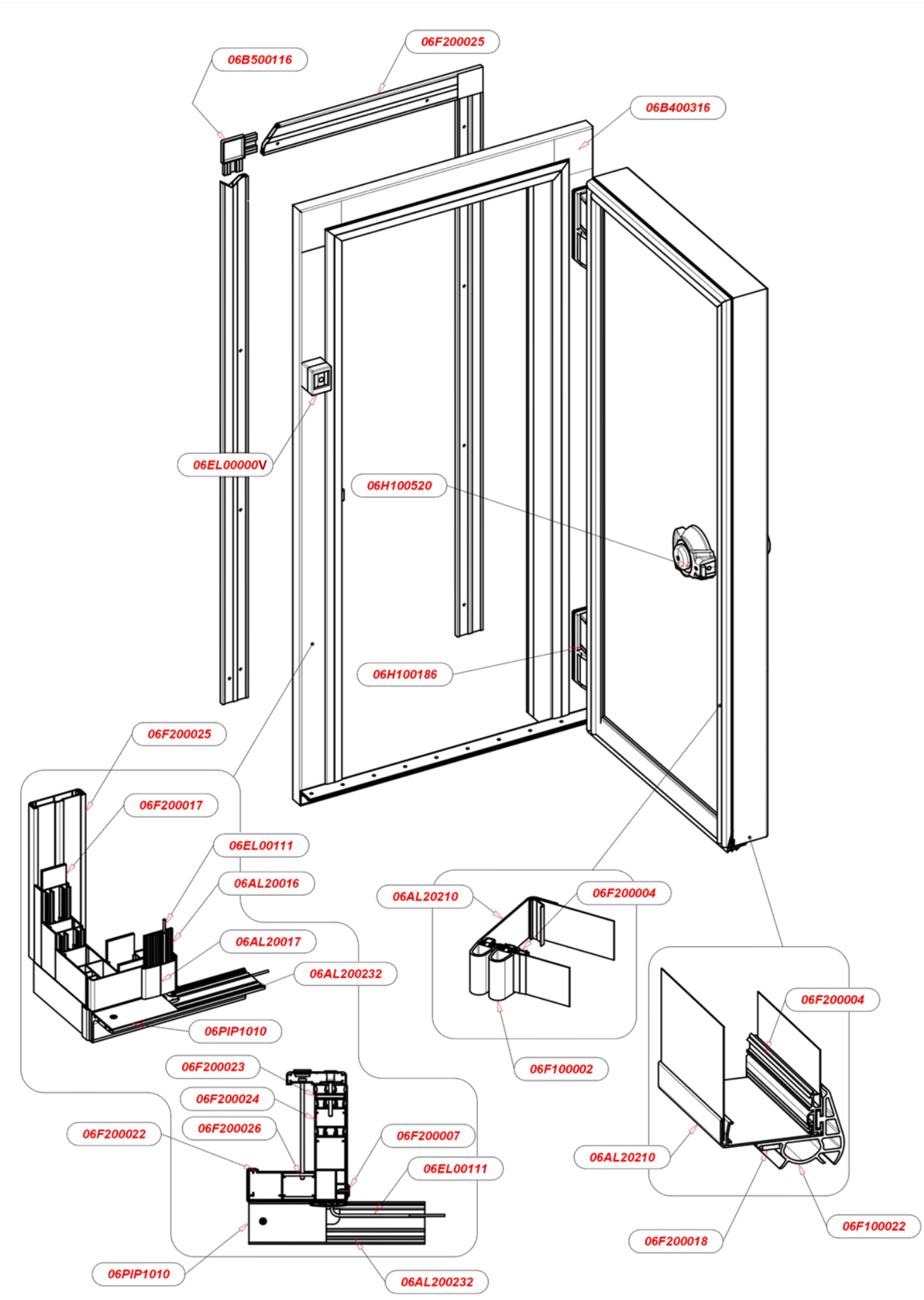

Porta 880 P / Door 880 P

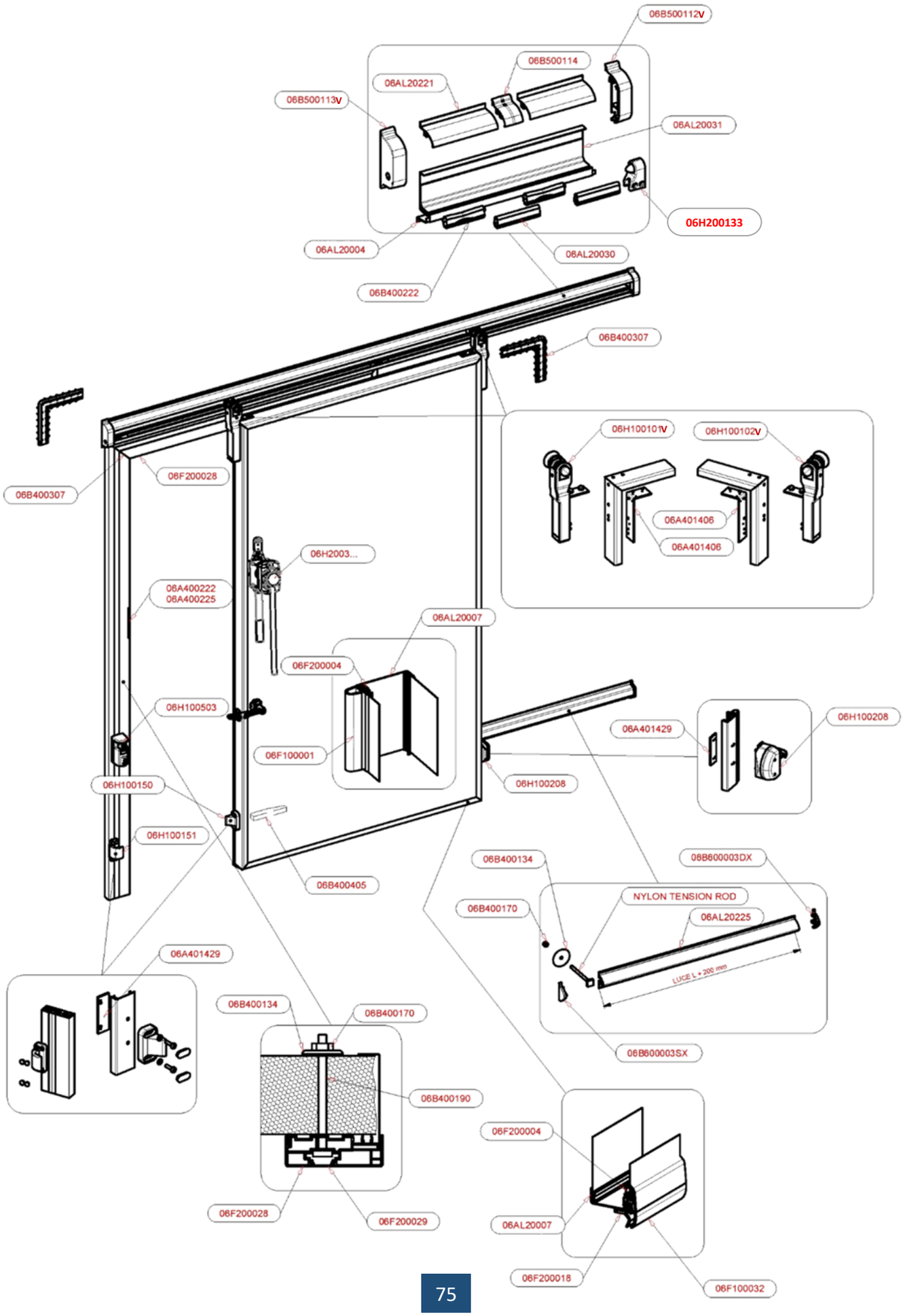

Porta 880 M / Door 880 M

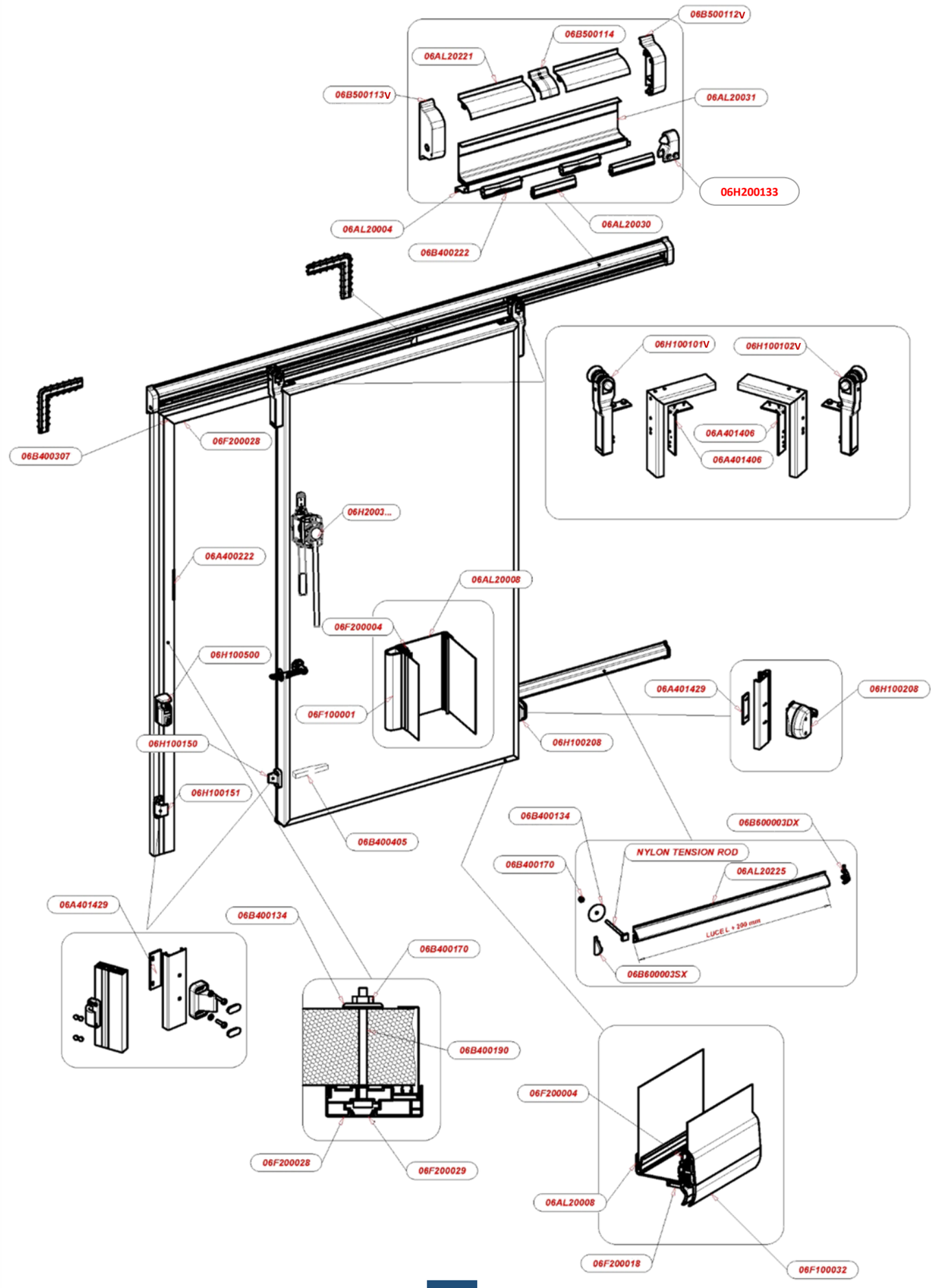

Porta 800 MI / Door 800 MI

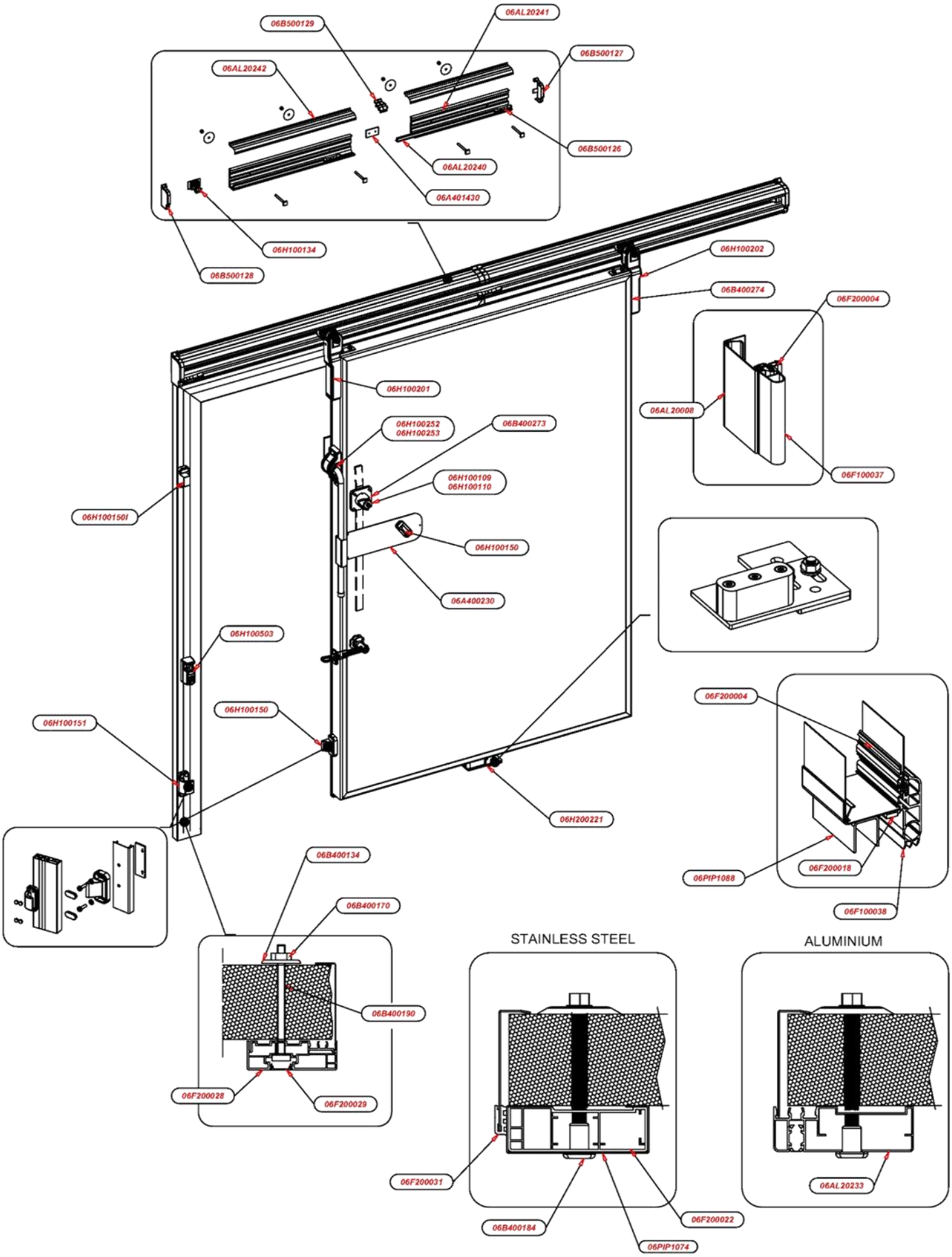

Porta 880 BT / Door 880 BT

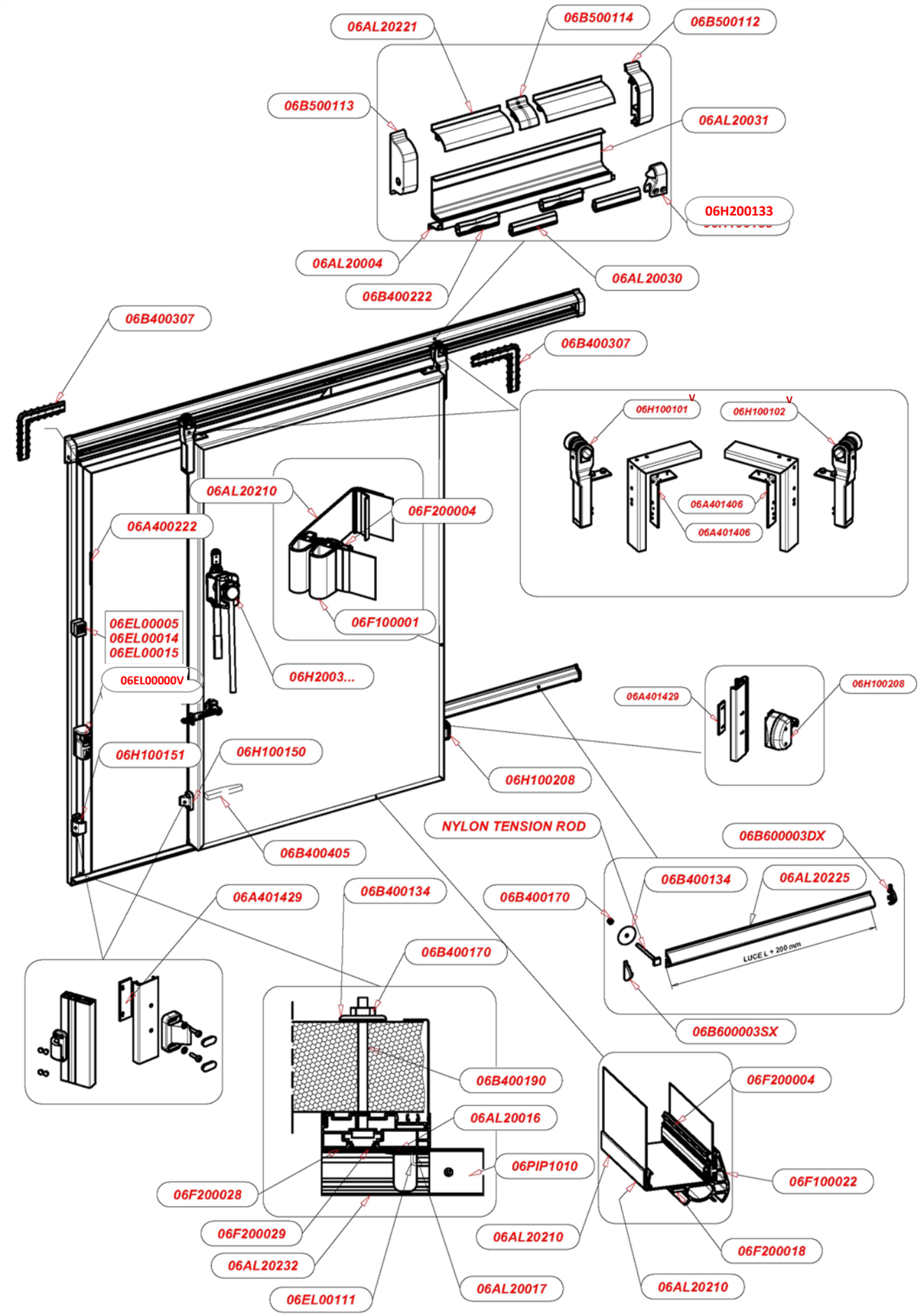

Porta 800 BTI / Door 800 BTI

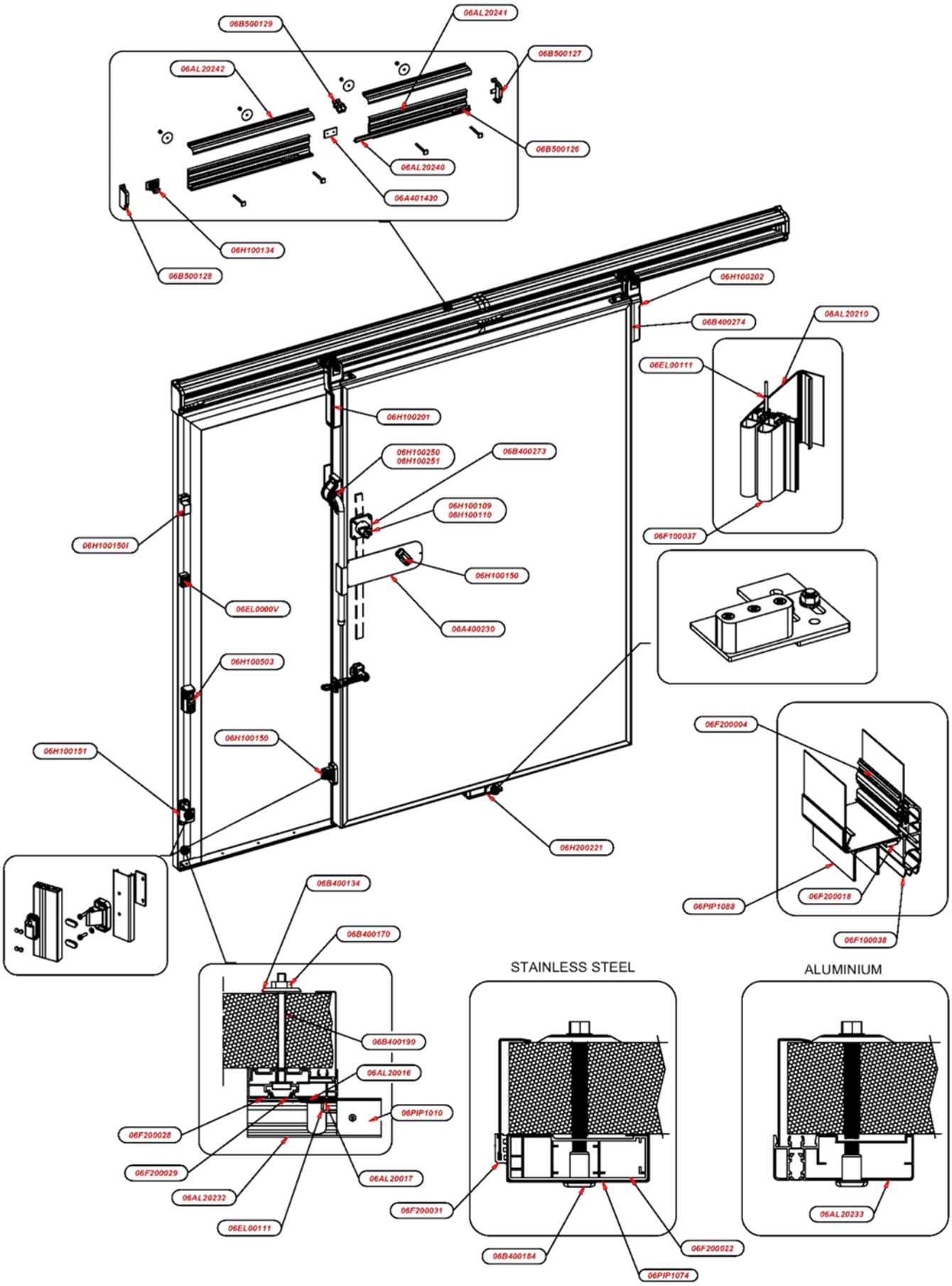

Porta 900 P / Door 900 P

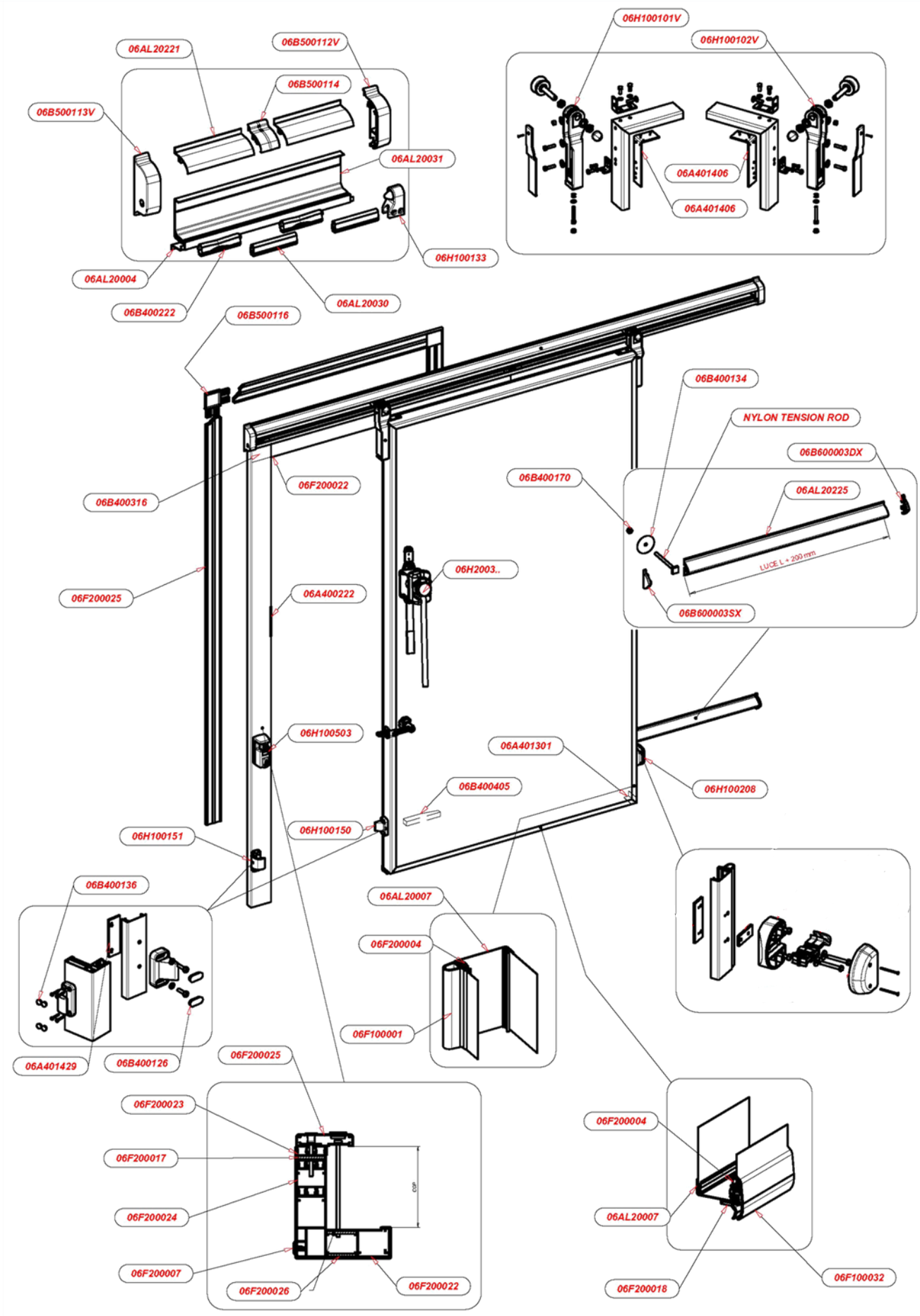

Porta 900 M / Door 900 M

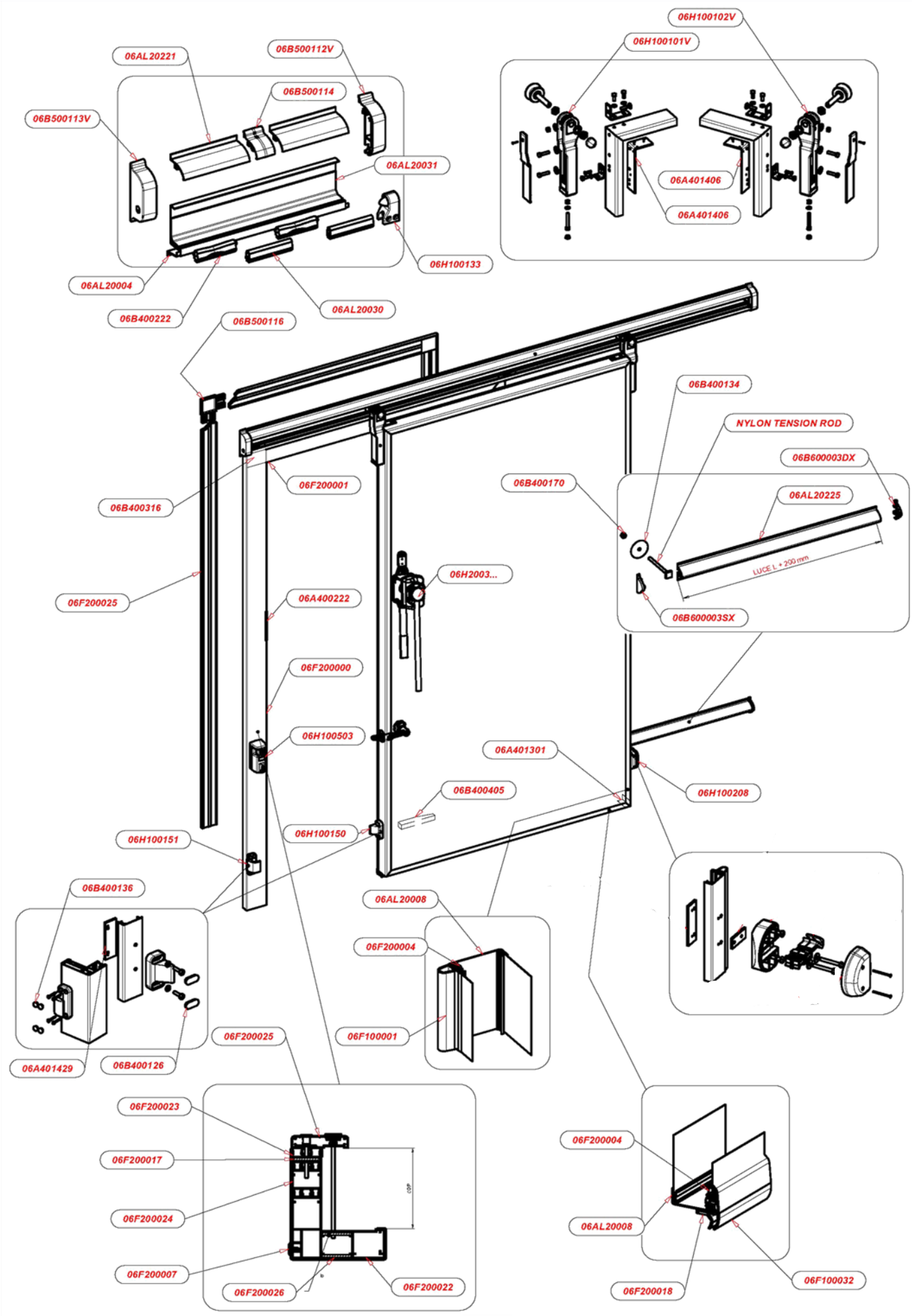

Porta 900 BT / Door 900 BT

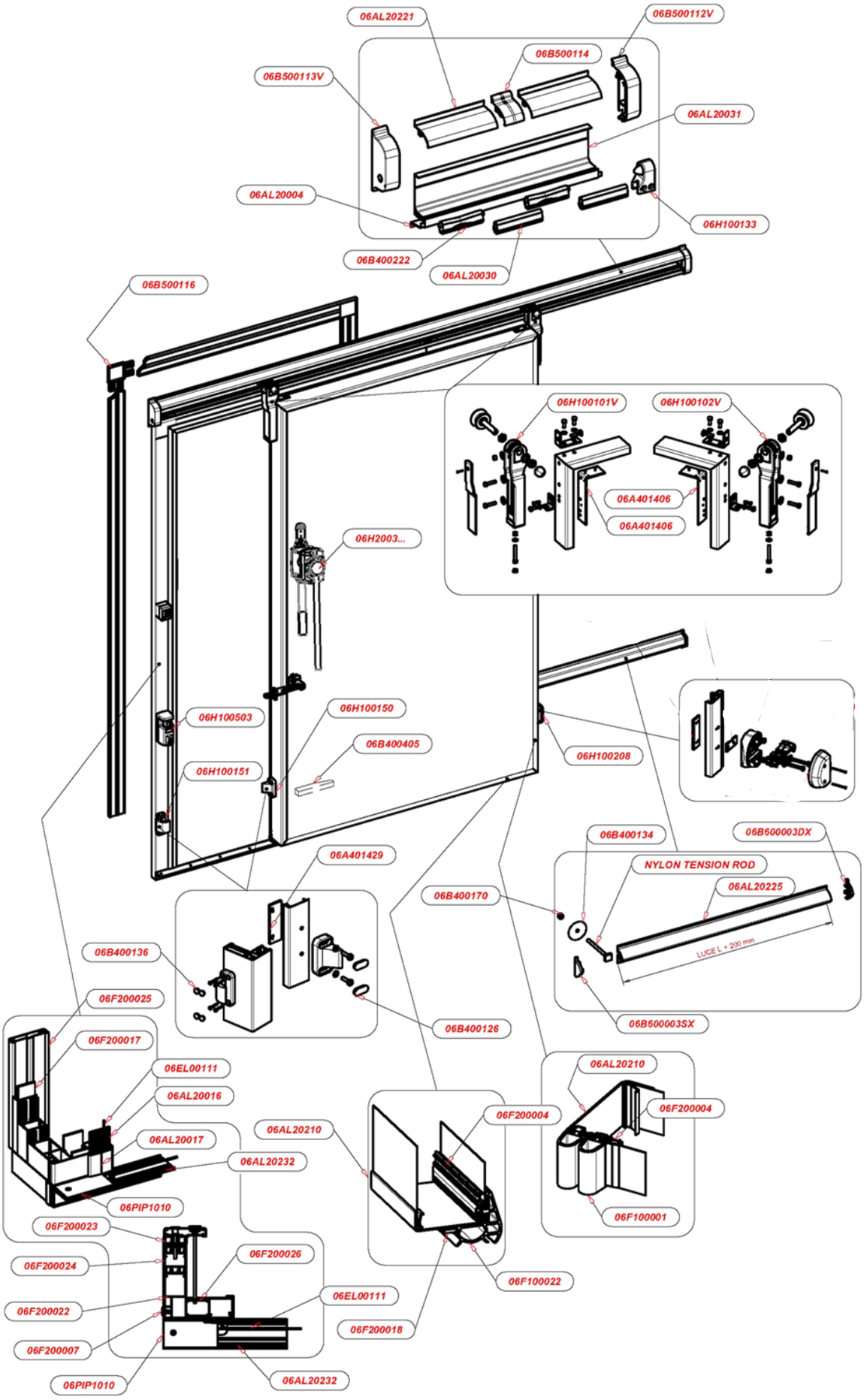

Porta 906 SE / Door 906 SE

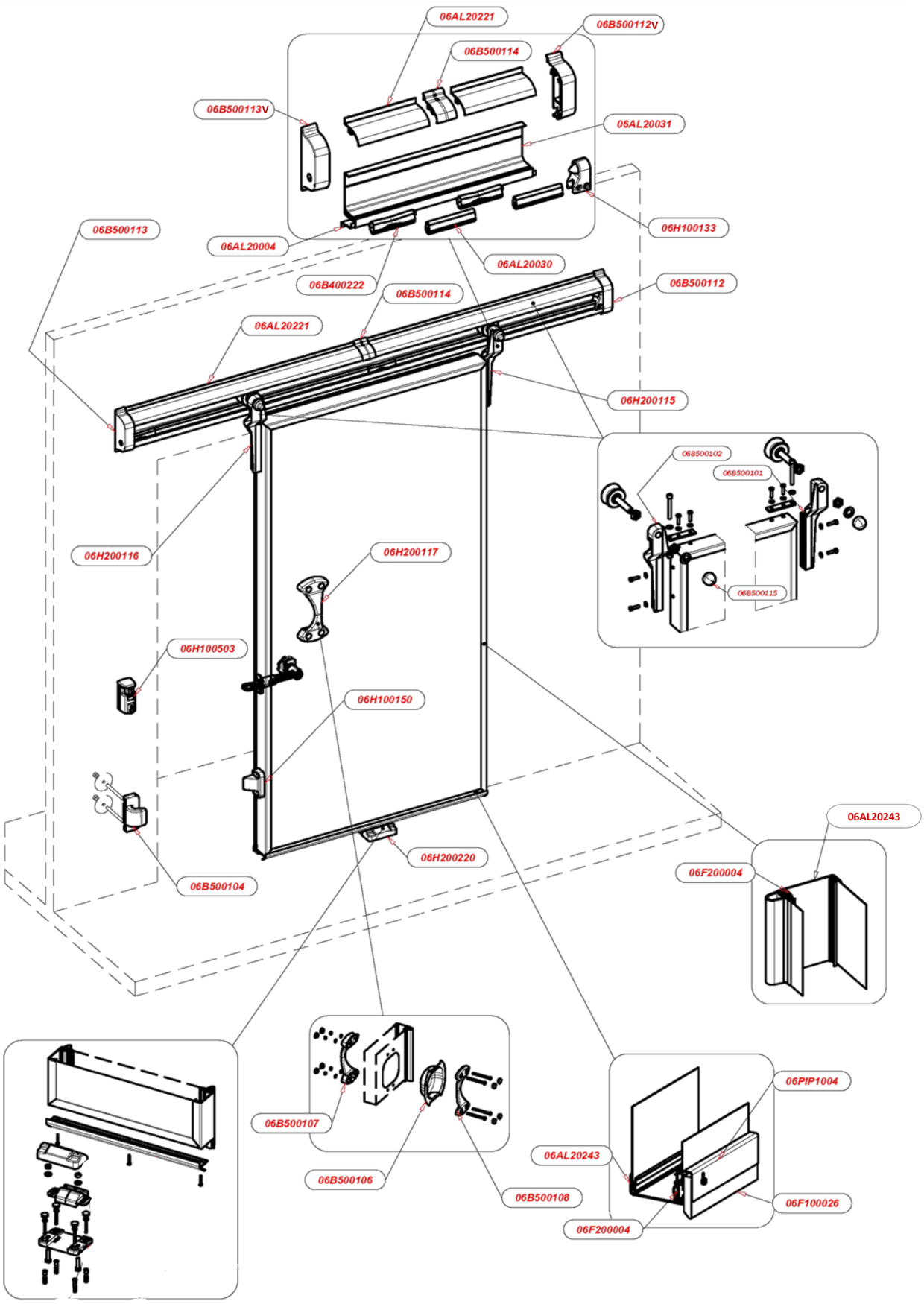

Porta 890 P-M / Door 890 P-M

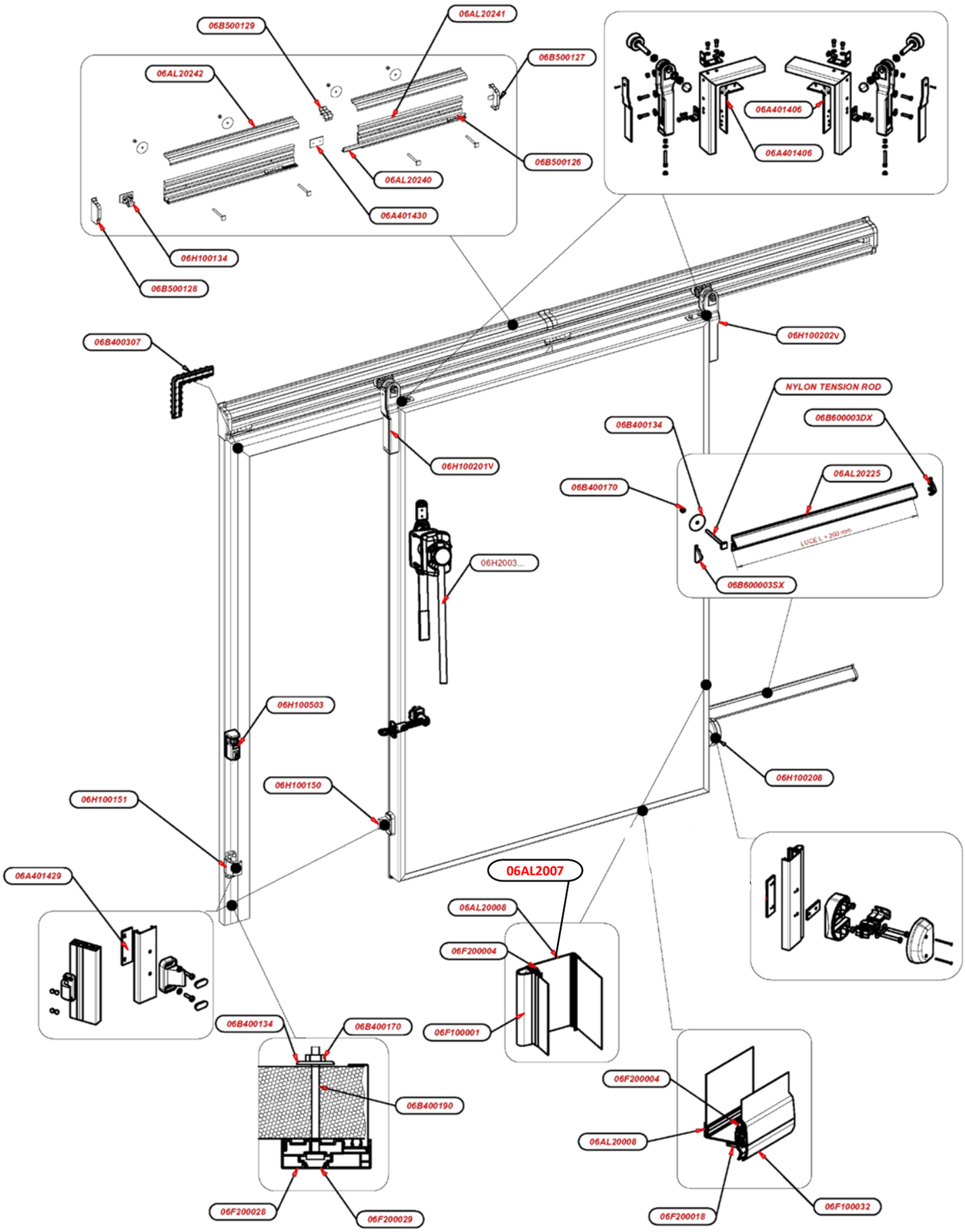

Porta 890 BT / Door 890 BT

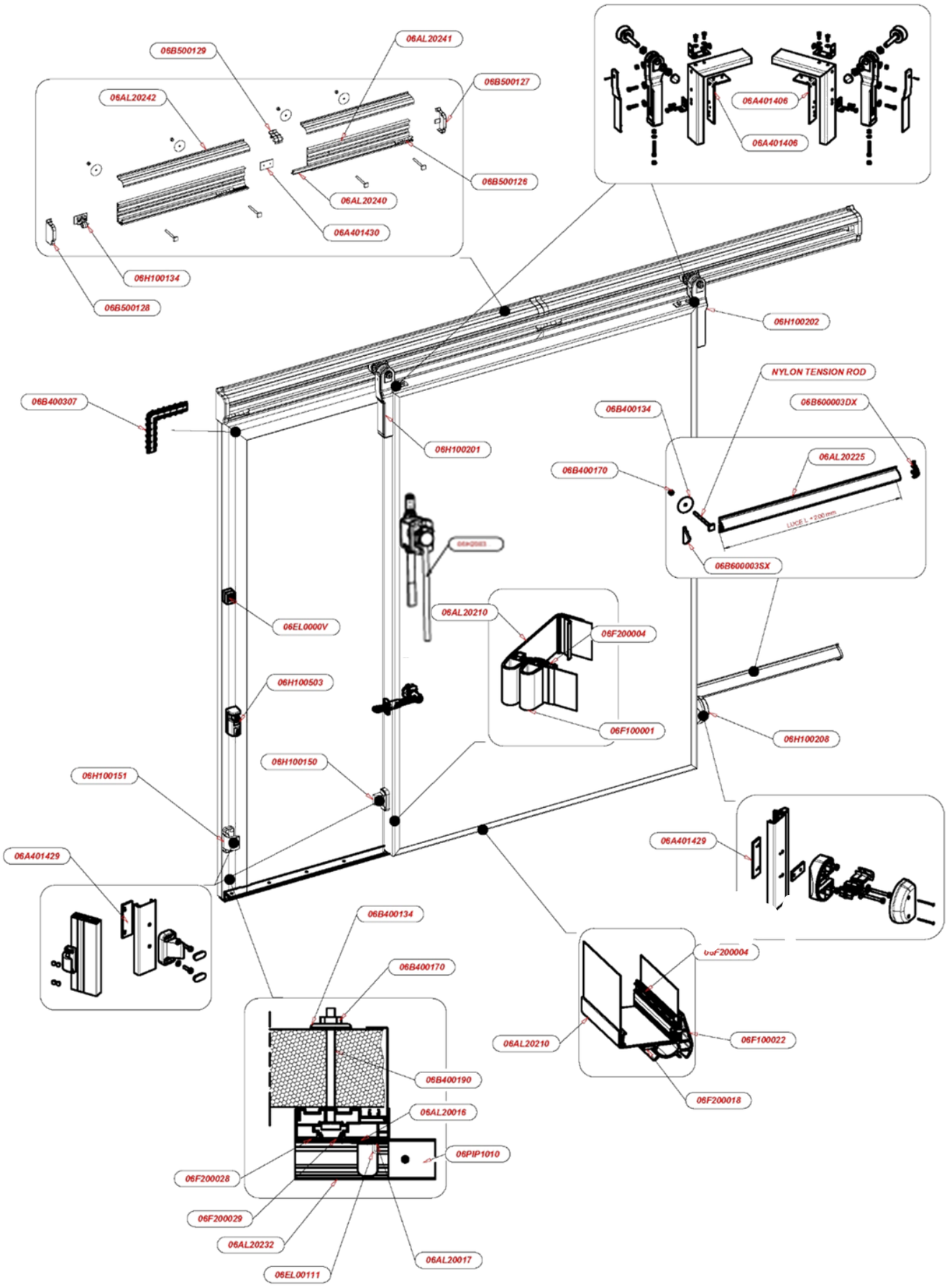

Porta 976 P / Door 976 P

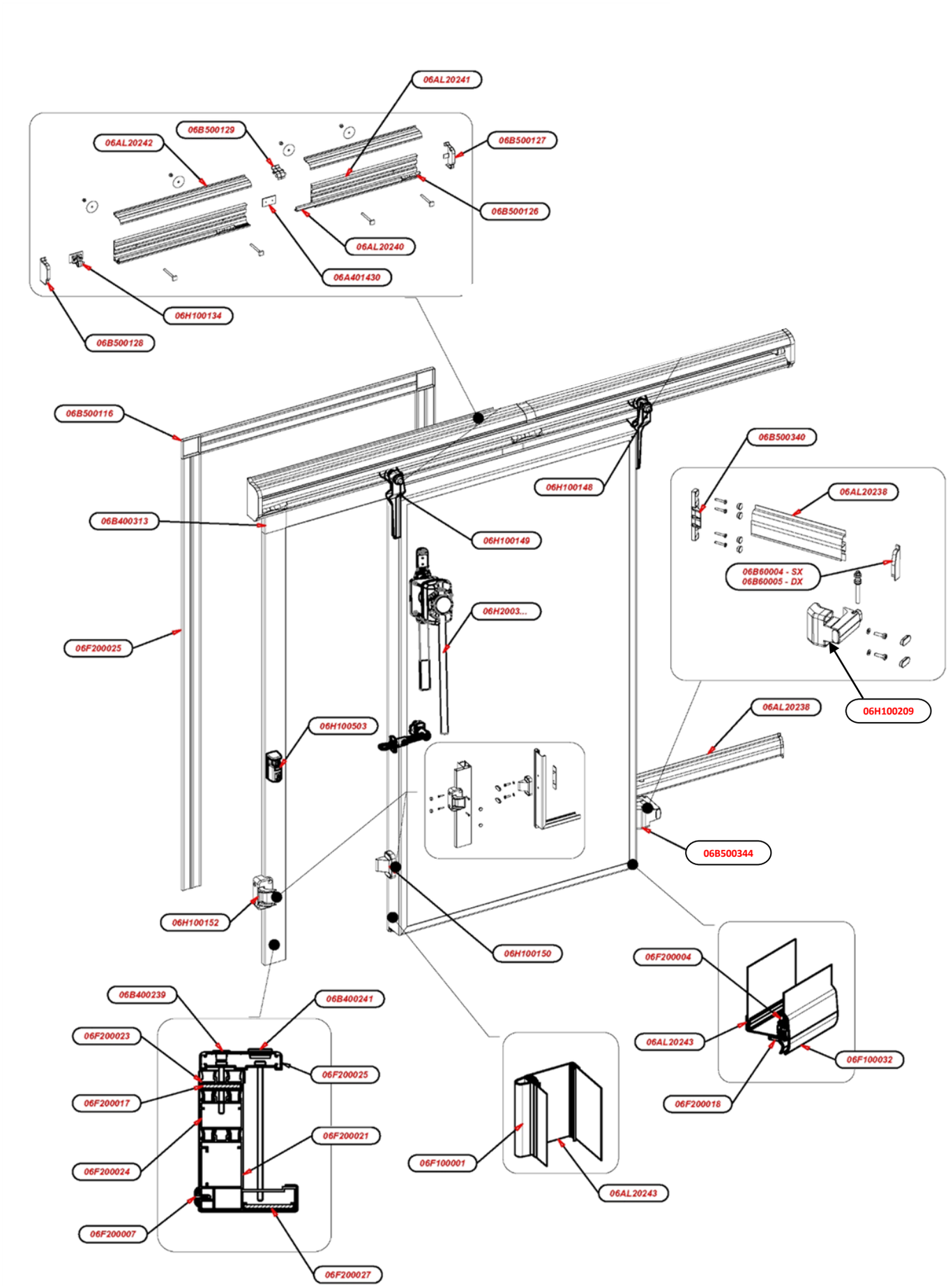

Porta 977 P / Door 977 P

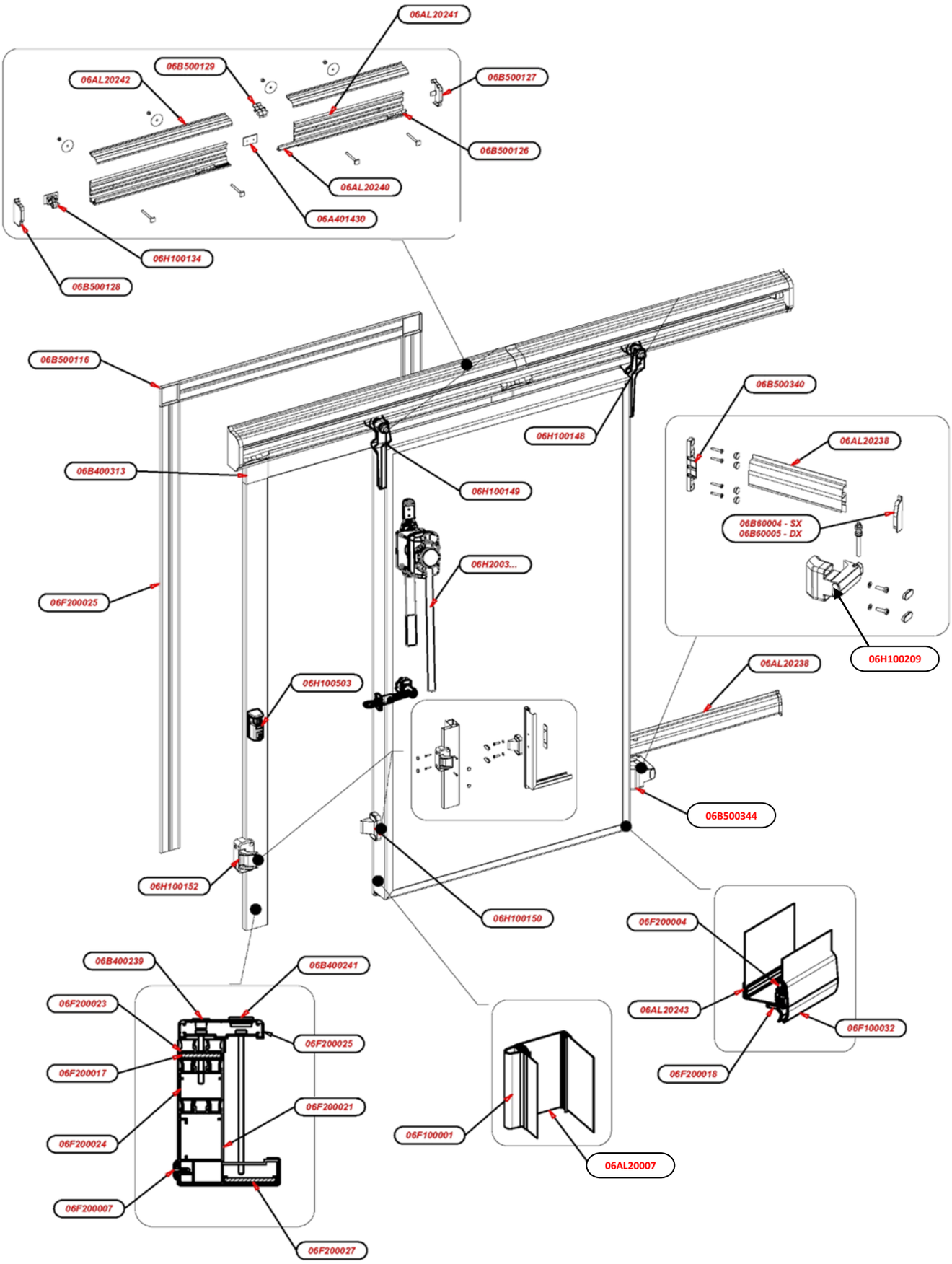

Porta 970 BT / Door 970 BT Resistenza sul telaio / Resistance on the frame

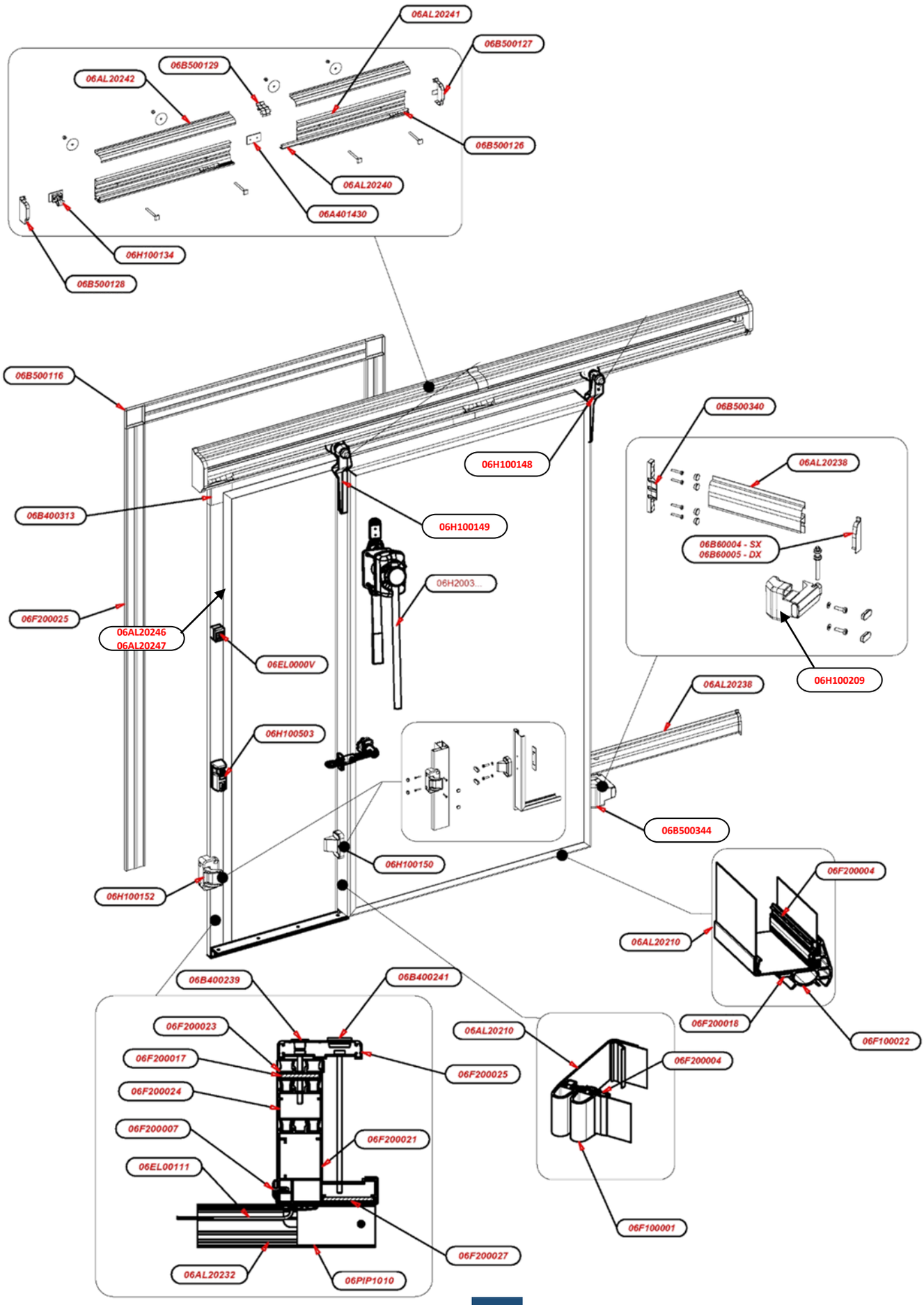

Porta 970 BT / Door 970 BT Resistenza sul battente / Resistance on the wing

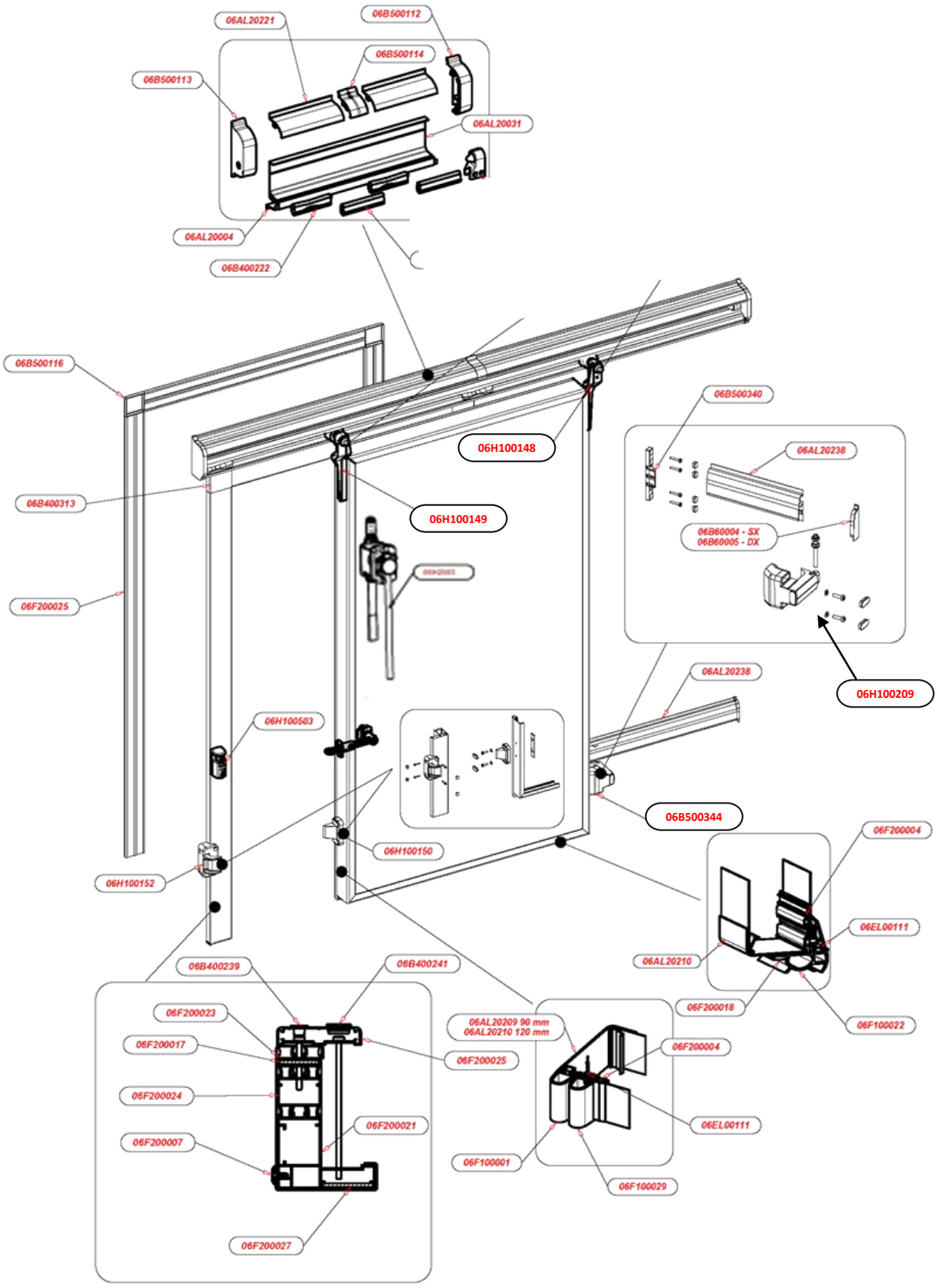

Porta 971 BT / Door 971 BT

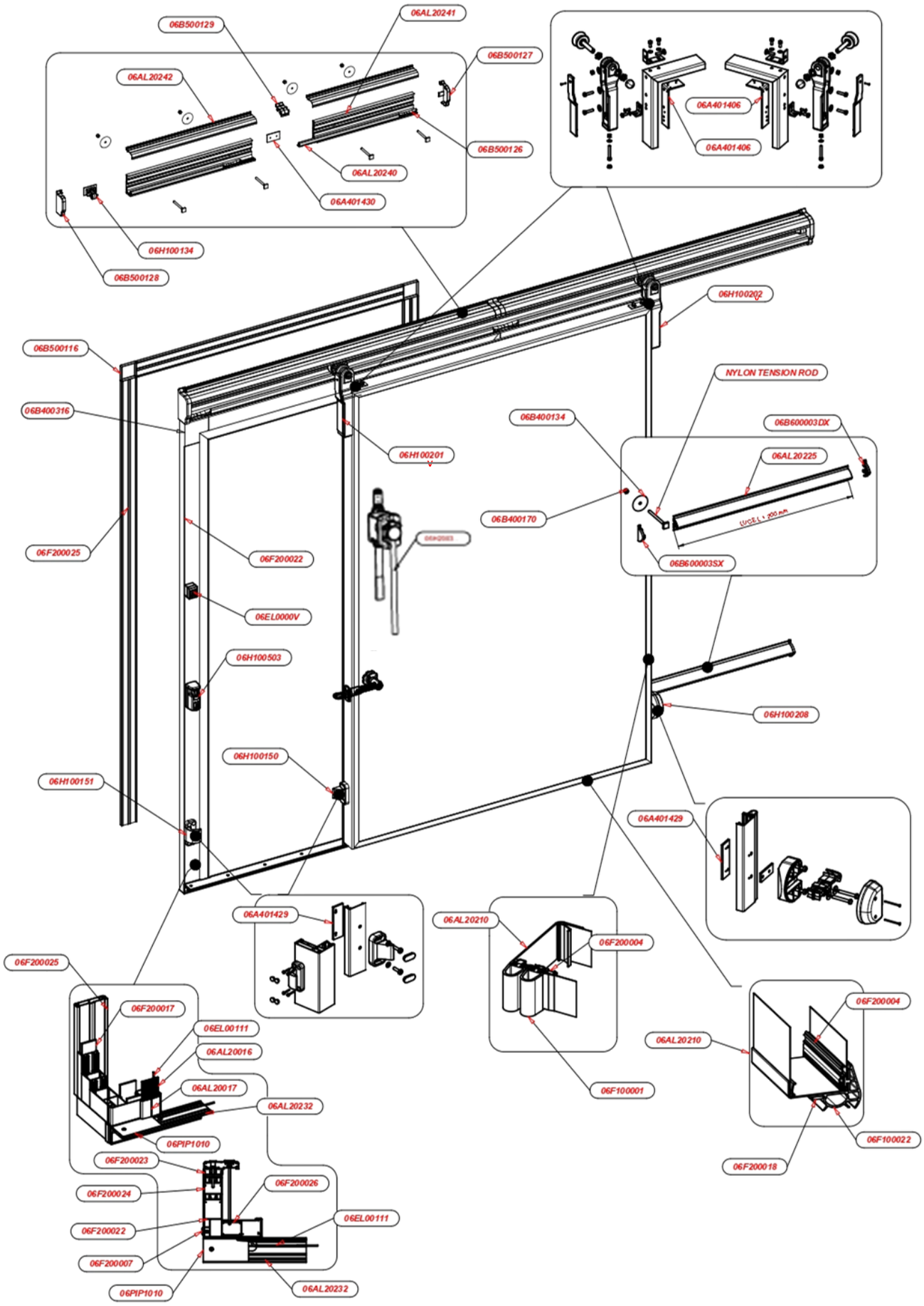

Porta 979 M / Door 979 M

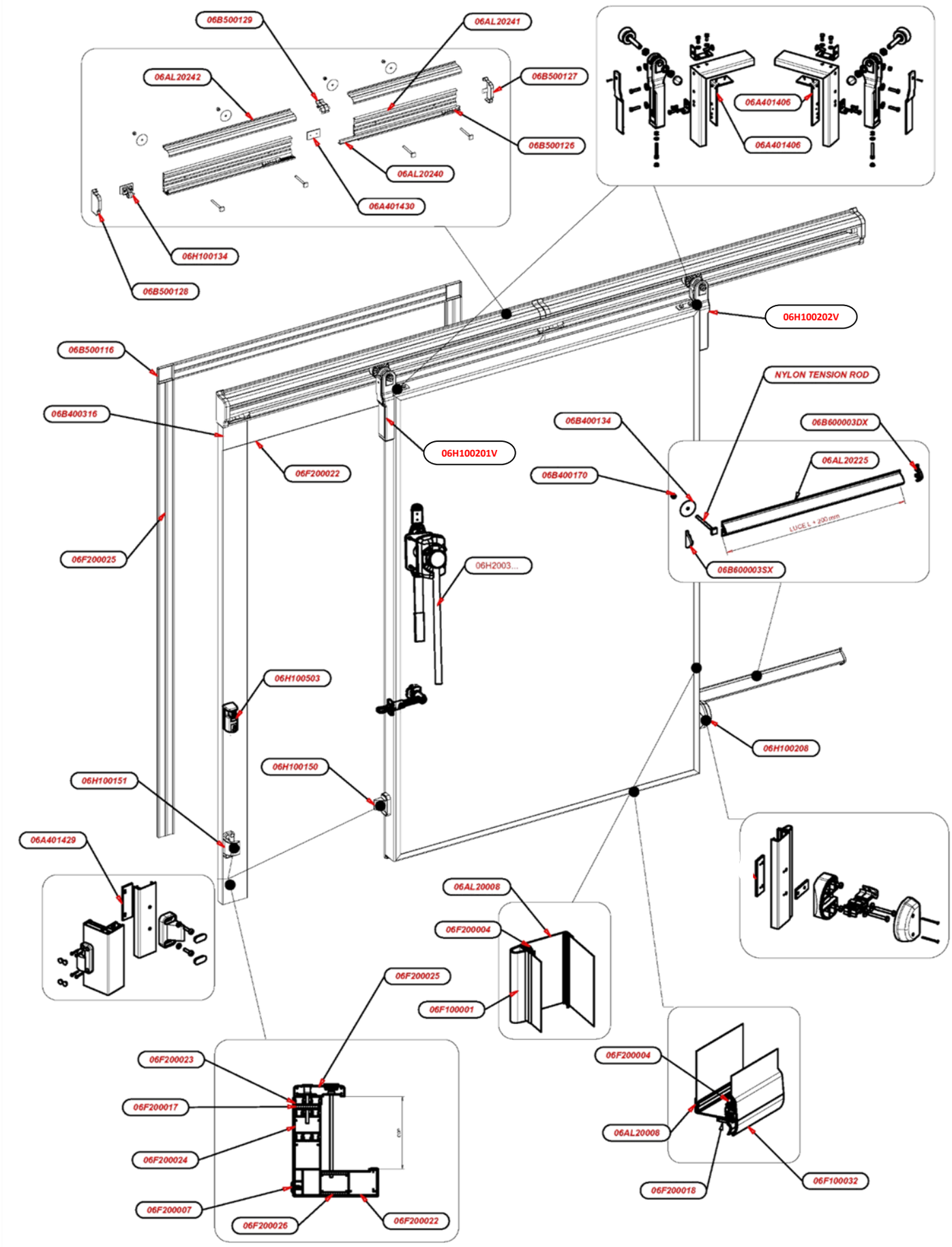

Porta 974 / Door 974

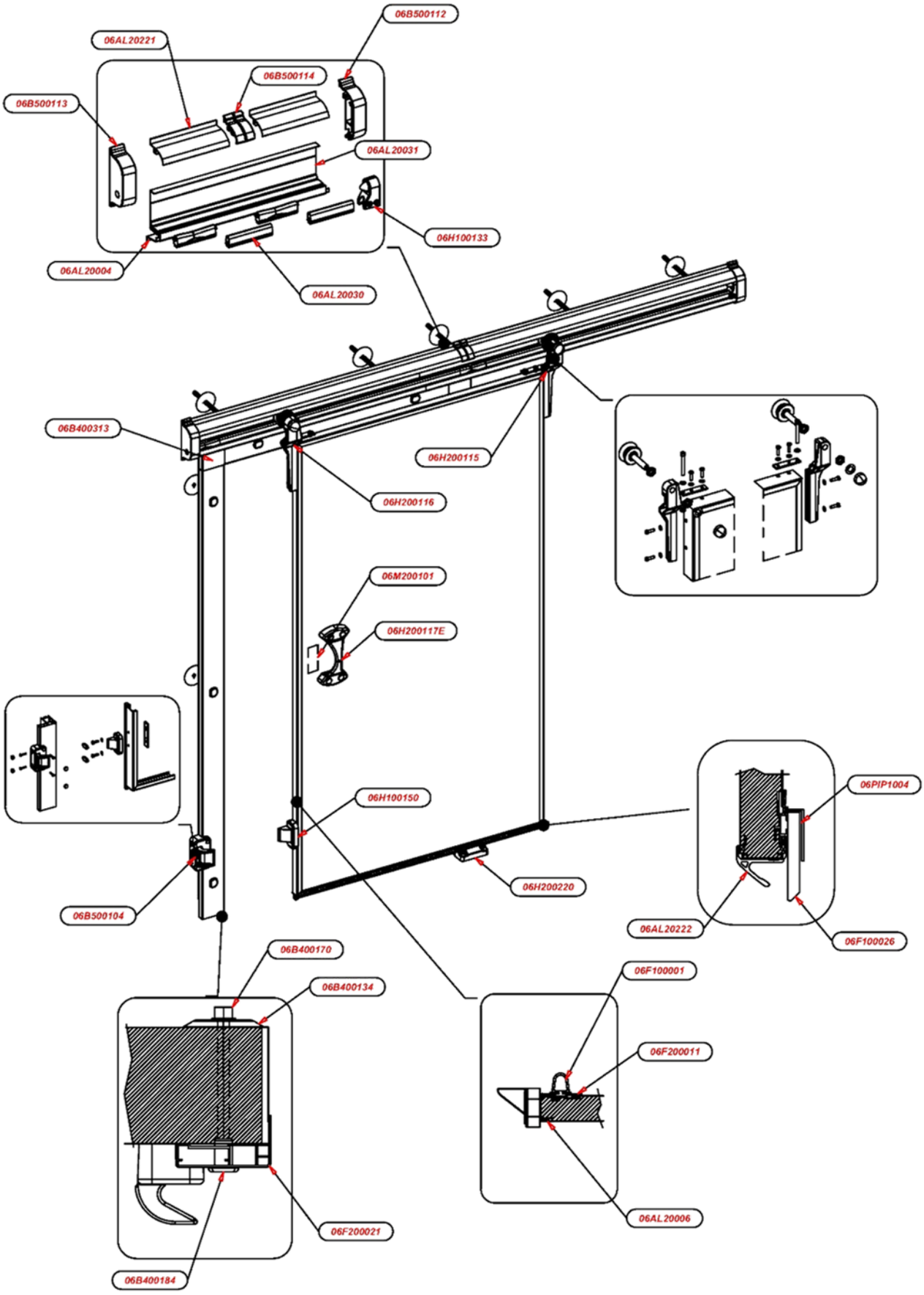

Porta 974 / Door 974 OPTIONAL

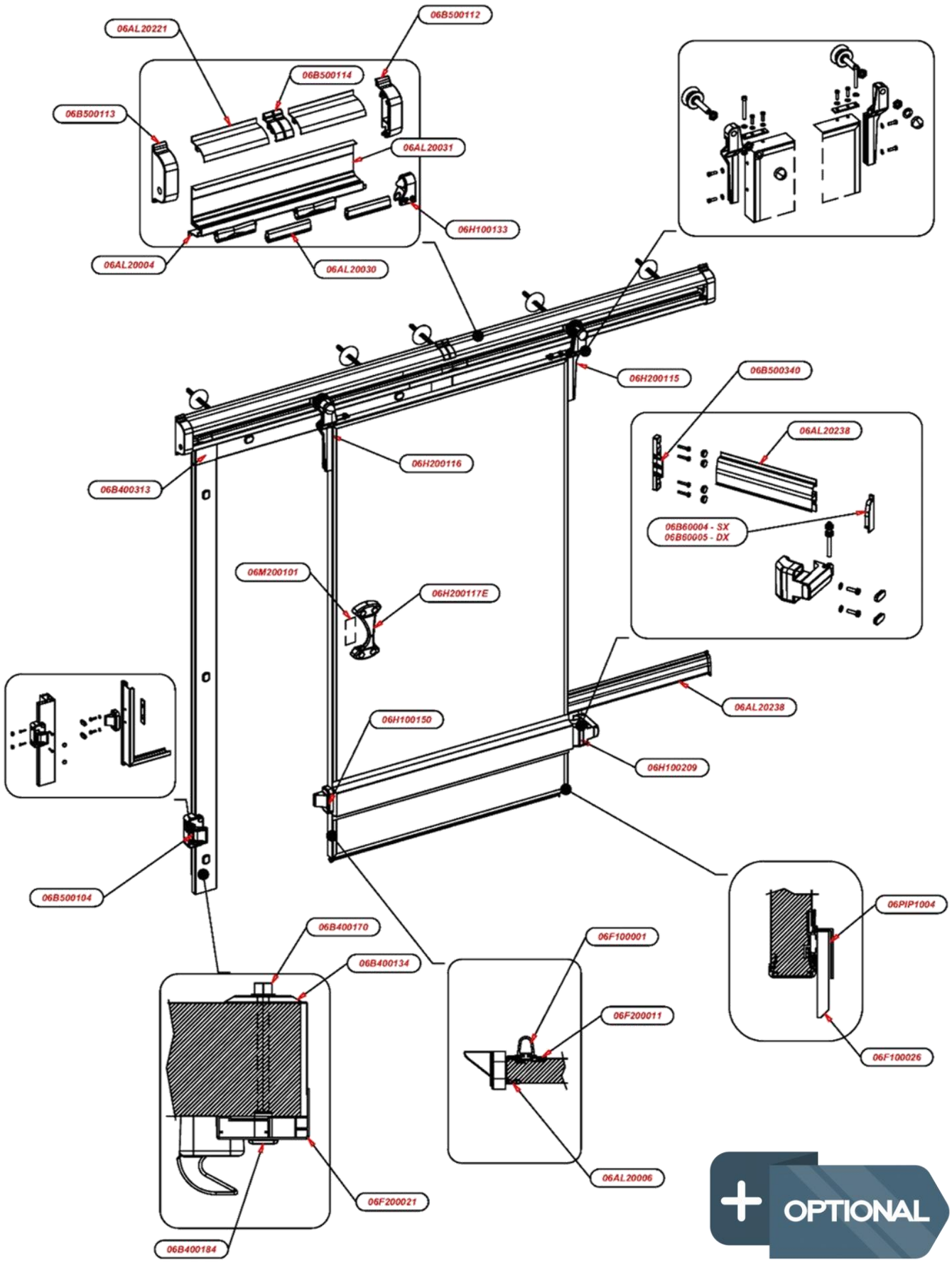

Porta Bordo / Profiles for panels

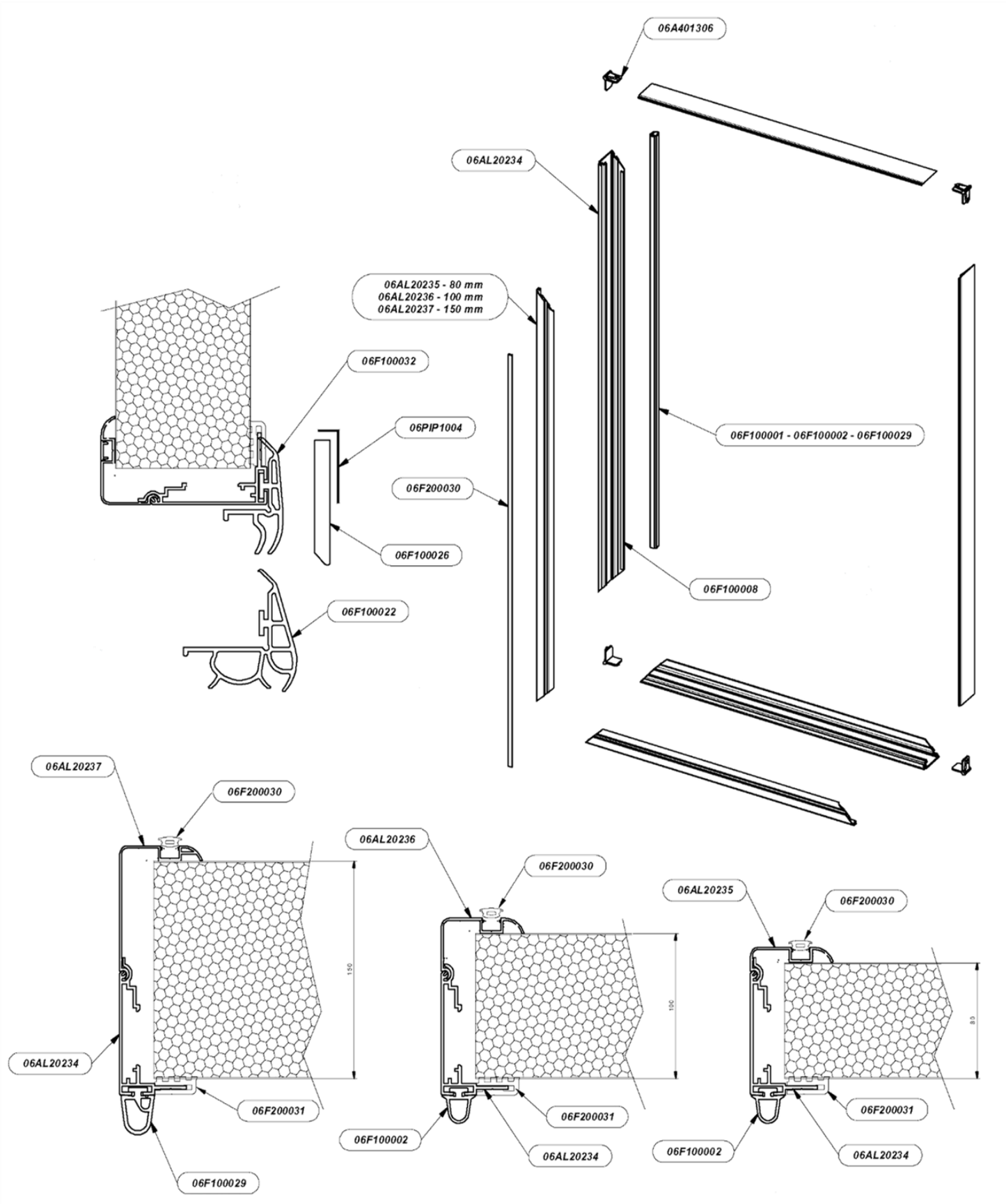

MIV INSULATING SYSTEMS S.r.l.

Via Einstein, 23 – 10051 Avigliana (TO) – Italy – Tel. +39 011 93 69 487 –
Fax +39 011 93 69 488 e-mail: contact@mivsrl.com
www.mivrefrigerationhardware.com - www.mivsrl.com