NOTE INFORMATIVE
INFORMATIVE NOTES

MIV INSULATING SYSTEMS S.R.L. declina ogni responsabilità per eventuali danni che possano (direttamente o indirettamente) derivare a persone o cose per la mancata osservanza delle precauzioni indicate nel “Manuale di Installazione, Uso e Manutenzione”. Le condizioni di garanzia si intendono tacitamente accettate con il ricevimento della fattura. **Applicazione solo per uso interno.**

MIV INSULATING SYSTEMS S.R.L. declines all responsibility for any damages that may (directly or indirectly) result to persons or things for failure in observe the precautions indicated in the "installation, use and Maintenance manual". The guarantee conditions are tacitly accepted by the receipt of the invoice. **Application for indoor use only**

Smaltire il prodotto a fine vita, nel rispetto delle norme del paese presso il quale il bene è installato

Dispose of the product at the end of use, respecting the rules of the country where the good is installed

MIV Insulating Systems S.r.l
Via Einstein 23, 10051
Avigliana (TO) - Italy
VAT IT 07400290016
www.mivsrl.com

CPR 305/2011
UNI EN 13241-2

ISTRUZIONI RAPIDE
DI MONTAGGIO

QUICK ASSEMBLY INSTRUCTIONS

TELAIO ‘L’/ ‘L’ FRAME
mod. 200RV/200F/250RV/250F

Le immagini del presente manuale sono puramente indicative, pertanto la nostra azienda si riserva il diritto di apportare modifiche migliorative dei prodotti senza nessun obbligo di preavviso.
The images in this manual are purely indicative, therefore our company reserves the right to make improvements to the products without any prior notice.

MANUTENZIONE / MAINTENANCE

PER L’INGRASSAGGIO DEI PARTICOLARI UTILIZZARE SOLO GRASSO PER CONTATTO ALIMENTARE. PER LA PULIZIA DEI PARTICOLARI NON UTILIZZARE PRODOTTI AGGRESSIVI
(NO ALCOOL-NO SOLVENTI-NO KETONI)
FOR THE GREASING OF THE PARTICULAR USE ONLY GREASE FOR FOOD CONTACT. DO NOT USE AGGRESSIVE PRODUCTS TO CLEAN THE PARTS
(NO ALCOHOL-NO SOLVENTS-NO KETONS)

LUBRIFICAZIONE PARTICOLARI PLASTICI (CERNIERA)
GREASING PLASTIC PARTS (HINGE)

DOPO L’INSTALLZIONE
PULIZIA E CONTROLLO SERRAGGI/FISSAGGI
AFTER INSTALLATION
CLEANING AND TIGHTENING / FIXING CONTROLS

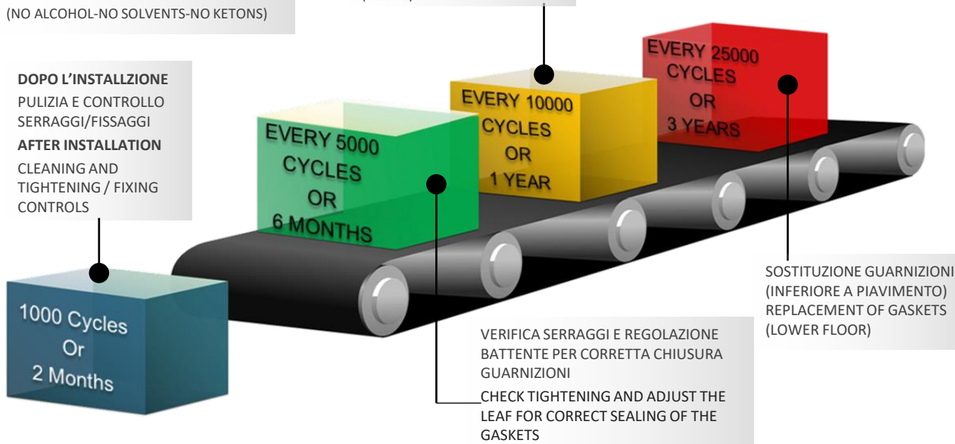

SOSTITUZIONE GUARNIZIONI (INFERIORE A PIAVIMENTO)
REPLACEMENT OF GASKETS (LOWER FLOOR)

VERIFICA SERRAGGI E REGOLAZIONE BATTENTE PER CORRETTA CHIUSURA GUARNIZIONI
CHECK TIGHTENING AND ADJUST THE LEAF FOR CORRECT SEALING OF THE GASKETS

CONDIZIONI GENERALI / GENERAL CONDITIONS

INTEGRITA’ INTEGRITY

- VERIFICARE L’INTEGRITÀ DELL’IMBALLO E DEL CONTENUTO
- CONTENTS AND PACKAGING INTEGRITY CHECK

MONTAGGIO ASSEMBLY

- INSTALLAZIONE AD OPERA DI PERSONALE QUALIFICATO, ED USO DI PERSONALE FORMATO
- INSTALLATION BY QUALIFIED STAFF, AND USE OF FORMED STAFF

MOVIMENTAZIONE HANDLING

- MOVIMENTARE CON IDONEI MEZZI ED ATTREZZATURE DI SOLLEVAMENTO
- HANDLING WITH APPROPRIATE TOOLS AND LIFTING EQUIPMENT

AGENTI ATMOSFERICI WEATHERING

- NON ESPORRE AGLI AGENTI ATMOSFERICI O INSTALLARE ALL’ESTERNO
- DO NOT STORE TO WEATHERING OR INSTALL OUTWARDS

GARANZIA GUARANTEE

- LA GARANZIA DEI PRODOTTI È DI MESI 12 DALLA DATA DI CONSEGNA, SALVO NEGLIGENZE, USO IMPROPRIO O MANOMISSIONI
- THE GUARANTEE OF THE PRODUCTS IS 12 MONTHS FROM THE DELIVERY DATE, UNLESS NEGLIGENCES, IMPROPER USE OR TAMPERINGS

AVVERTENZE WARNING

- IL CAVO DI RESISTENZA SCALDANTE DEVE ESSERE:
  - COLLEGATO ALLA MESSA A TERRA
  - COLLEGATO AD UN INTERRUTTORE DIFFERENZIALE (RCCB)
  - COLLEGATO AD UN INTERRUTORE DI SEZIONAMENTO
- THE HEATING RESISTANCE CABLE MUST BE:
  - CONNECTED TO GROUNDING
  - CONNECTED TO A DIFFERENTIAL SWITCH (RCCB)
  - CONNECTED TO A SECTIONING SWITCH

PIANO OPERATIVO DI INSTALLAZIONE/INSTALLATION OPERATION PLAN :

1 CONTROLLARE FORO MURO (DIAGONALI E A PIOMBO)
CHECK THE WALL HOLE (DIAGONAL AND VERTICAL)

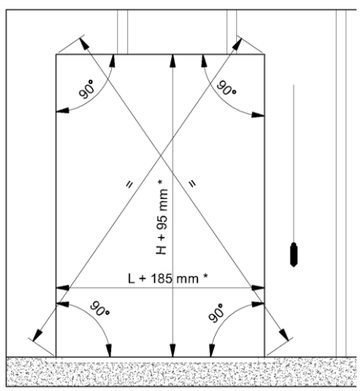

L = NET WIDTH
H = NET HEIGHT

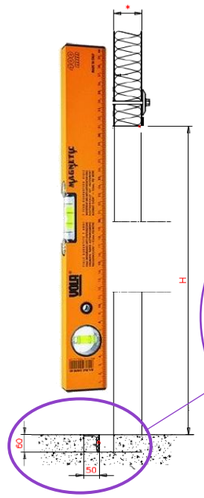

*Mod. BT
SCASSO PER VERSIONI CON SOGLIA A PAVIMENTO/ BREAK FOR VERSIONS WITH FLOOR THRESHOLD

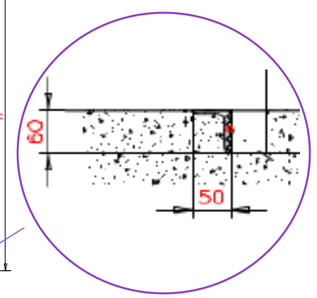

2 MONTAGGIO TELAIO
FRAME MOUNTING

MOD.250 RV (RESISTENZA SUL BATTENTE)
MOD.250 RV (RESISTENZA SUL TELAIO)
MOD.250 RV (HEATER ON THE WING)
MOD.250 RV (HEATER ON THE FRAME)
MOD.250 F (RESISTENZA SUL BATTENTE)
MOD.250 F (RESISTENZA SUL TELAIO)
MOD.250 F (HEATER ON THE WING)
MOD.250 F (HEATER ON THE FRAME)

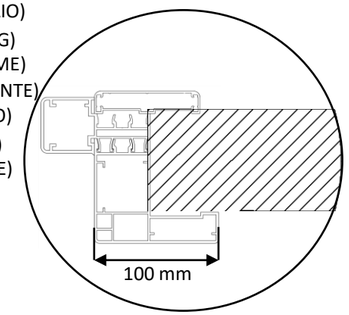

3 CONTROLLARE APERTURA
CHECK THE OPENING

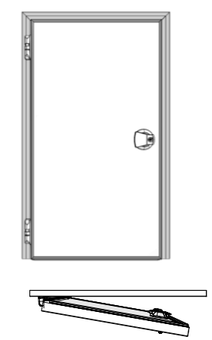

SX/LH

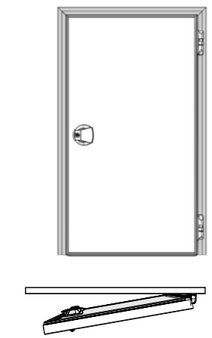

DX/RH

4 MONTAGGIO PORTA
DOOR MOUNTING

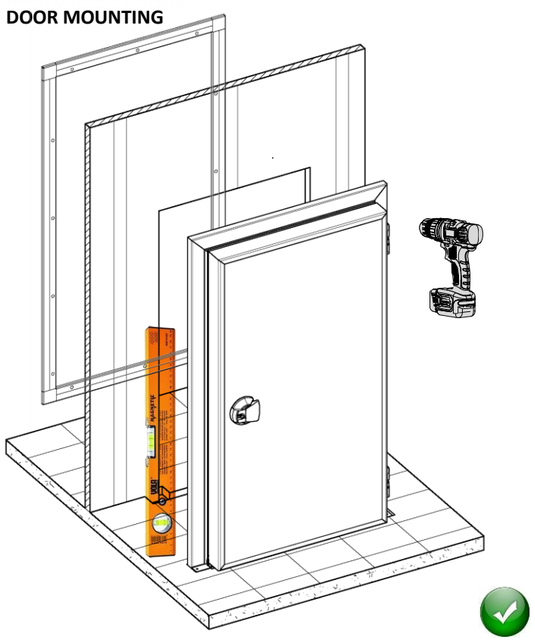

5 REGOLAZIONE CHIUSURA
FASTENER'S ADJUSTEMENT

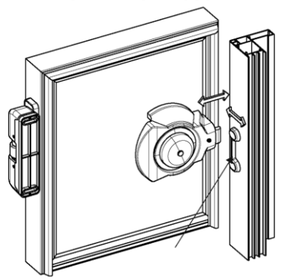

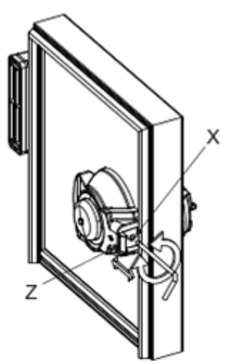

UTILIZZARE CHIAVE BRUGOLA DA 4 MM ALL'INTERNO DEL FORO (X) SITUATO SU FRONTE DELLA MANIGLIA POCO AL DI SOTTO DEL NASELLO SCORREVOLE PER REGOLARE (+/-4 MM) IL NASELLO SCORREVOLE (Z)
USE ALLEN WRENCH 4 MM INSIDE THE HOLE (X) LOCATED ON THE FRONT OF THE HANDLE JUST BELOW SLIDING NOSE FOR ADJUSTING (+/-4 MM) THE SLIDING NOSE (Z)

6 REGOLAZIONE CERNIERE
HINGE ADJUSTEMENT

CERNIERA A FILO
FLUSH HINGE
1- REGOLAZIONE ORIZZONTALE: 6 mm
HORIZONTAL ADJUSTMENT: 6 mm
2*- REGOLAZIONE PROFONDITA': 5 mm
DEPTH ADJUSTMENT**:** 5 mm
3- REGOLAZIONE VERTICALE: 6 mm
VERTICAL ADJUSTMENT: 6 mm

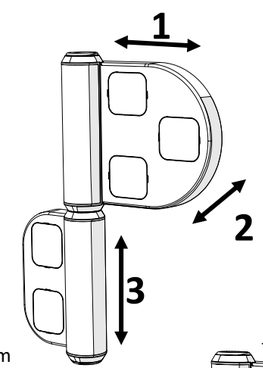

***PROFONDITA' SOLO CON SPESSORE 2,5/5**
***DEPTH ONLY WITH SHIM 2,5/5**

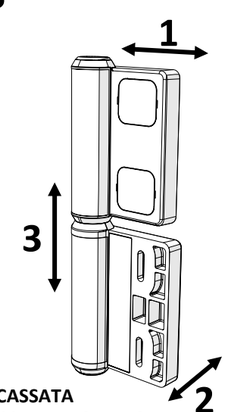

CERNIERA SEMINCASSATA
HINGE SEMI RECESSED REVOLVING
1- REGOLAZIONE ORIZZONTALE: 6 mm
HORIZONTAL ADJUSTMENT: 6 mm
2*- REGOLAZIONE PROFONDITA': 2,5 mm
DEPTH ADJUSTMENT**:** 2,5 mm
3- REGOLAZIONE VERTICALE: 6 mm
VERTICAL ADJUSTMENT: 6 mm

7 Mod.250RV

220-240V
50/60 Hz

PERICOLO:
ALIMENTAZIONE CAVO SCALDANTE/
WARNING:
POWER SUPPLY OF THE HEATING CABLE

PERICOLO:
USTIONE
WARNING:
BURN

SPEGNERE IL CAVO RISCALDANTE QUANDO LA CELLA, O TUNNEL,È SPENTO
TURN OFF THE HEATING CABLE WHEN THE COLD ROOM, OR TUNNEL, IS TURNED OFF

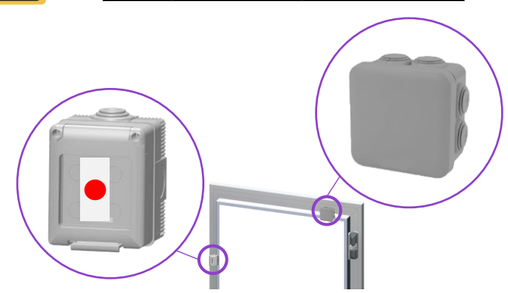

ASSEMBLY COMPLETED