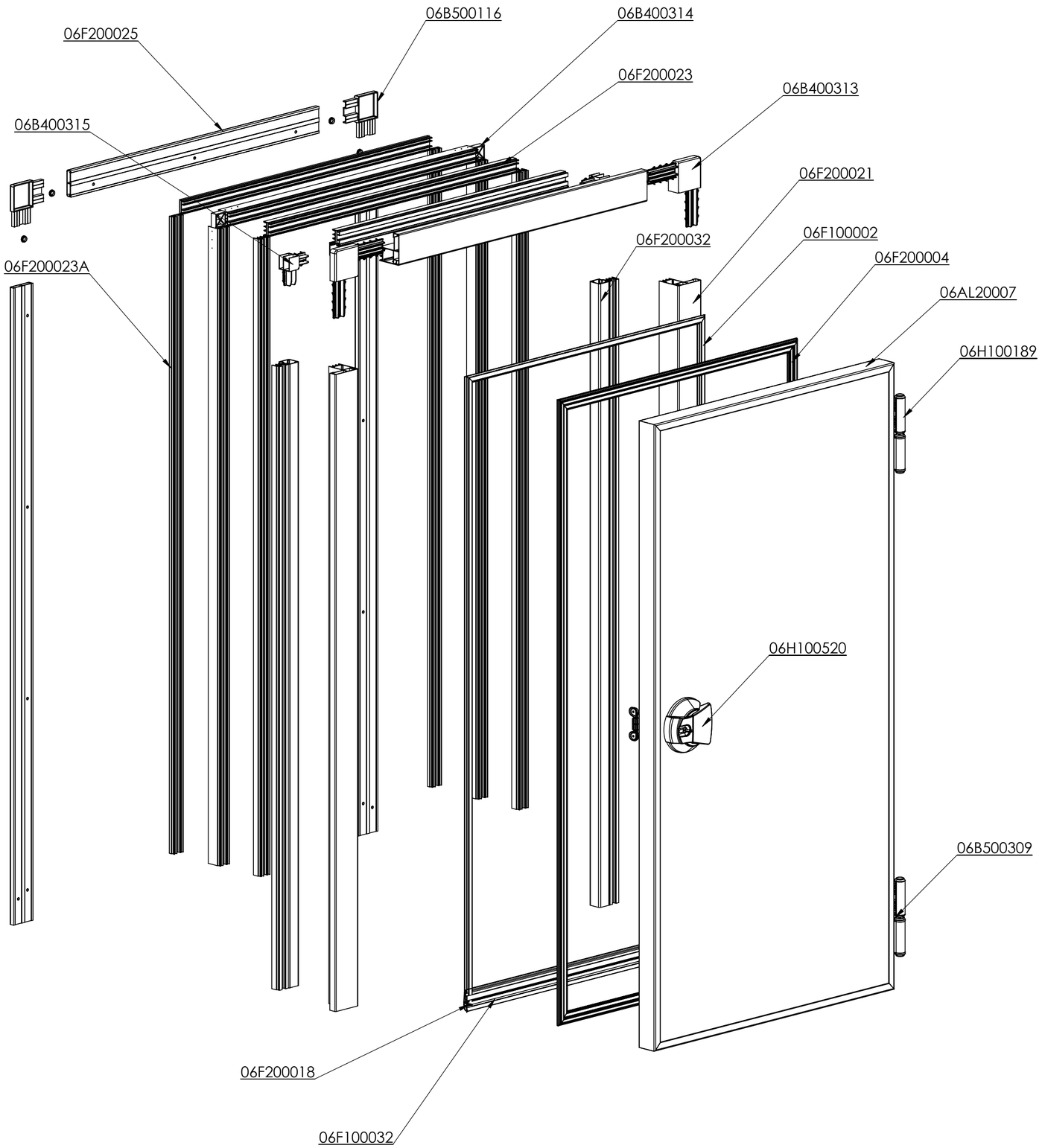

DRAWN WITH SOLIDWORKS SYSTEM MANUAL CHANGES FORBIDDEN	DISEGNATO CON SISTEMA CAD SOLIDWORKS VIETATO MODIFICHE MANUALI
Dimensions whitout tolerance indication medium degree of accuracy to UNI EN 22768-1 / 2. Shape and position tolerances according to UNI 7226-1Surface status according to UNI 4600-83, except for particular indications Holes toll + / toll trees -.	Quote senza indicazione di tolleranza grado di precisione medio secondo UNI EN 22768-1/2 Tolleranze di forma e di posizione secondo UNI 7226-1Stato delle superfici secondo UNI 4600-83, salvo indicazioni particlari Fori toll +/ alberi toll – .
OWNERS AND PRIVACY THE INFORMATION CONTAINED IN THIS DRAWING IS THE EXCLUSIVE PROPERTY OF, **«MIV INSULATING SYSTEMS»**. IS PROHIBITED ANY REPRODUCTION, PARTIAL OR COMPLETE,IS FORBIDDENUN ACCORDANCE WITH THE LAW.	**PROPRIETARIE E RISERVATE** LE INFORMAZIONI CONTENUTE IN QUESTO DISEGNO SONO DI ESCLUSIVA PROPRIETÀ DI: « **MIV INSULATING SYSTEMS** ». È PROIBITA QUALSIASI RIPRODUZIONE PARZIALE O COMPLETA A TERMINE DI LEGGE.

Oggetto/Object:

PORTA 200 RV