## NOTE INFORMATIVE
## INFORMATIVE NOTES

**MIV INSULATING SYSTEMS S.R.L.** declina ogni responsabilità per eventuali danni che possano (direttamente o indirettamente) derivare a persone o cose per la mancata osservanza delle precauzioni indicate nel “Manuale di Installazione, Uso e Manutenzione”. Le condizioni di garanzia si intendono tacitamente accettate con il ricevimento della fattura. **Applicazione solo per uso interno.**

**MIV INSULATING SYSTEMS S.R.L.** declines all responsibility for any damages that may (directly or indirectly) result to persons or things for failure in observe the precautions indicated in the "installation, use and Maintenance manual". The guarantee conditions are tacitly accepted by the receipt of the invoice. **Application for indoor use only**

Smaltire il prodotto a fine vita, nel rispetto delle norme del paese presso il quale il bene è installato

Dispose of the product at the end of use, respecting the rules of the country where the good is installed

**MIV Insulating Systems S.r.l**
**Via Einstein 23, 10051**
**Avigliana (TO) - Italy**
VAT IT 07400290016
**www.mivsrl.com**

CPR 305/2011
UNI EN 13241-2

# ISTRUZIONI RAPIDE DI MONTAGGIO

# QUICK ASSEMBLY INSTRUCTIONS

## MOD.TIPO UFFICIO – VA E VIENI
## MOD.TYPE OFFICE – TO AND FRO

Le immagini del presente manuale sono puramente indicative, pertanto la nostra azienda si riserva il diritto di apportare modifiche migliorative dei prodotti senza nessun obbligo di preavviso.

The images in this manual are purely indicative, therefore our company reserves the right to make improvements to the products without any prior notice.

## MANUTENZIONE / MAINTENANCE

PER L’INGRASSAGGIO DEI PARTICOLARI UTILIZZARE SOLO GRASSO PER CONTATTO ALIMENTARE. PER LA PULIZIA DEI PARTICOLARI NON UTILIZZARE PRODOTTI AGGRESSIVI

(NO ALCOOL-NO SOLVENTI-NO KETONI)

FOR THE GREASING OF THE PARTICULAR USE ONLY GREASE FOR FOOD CONTACT. DO NOT USE AGGRESSIVE PRODUCTS TO CLEAN THE PARTS

(NO ALCOHOL-NO SOLVENTS-NO KETONS)

VERIFICA SERRAGGI E REGOLAZIONE BATTENTE PER CORRETTA CHIUSURA GUARNIZIONI

CHECK TIGHTENING AND ADJUST THE WING FOR CORRECT SEALING OF THE GASKETS

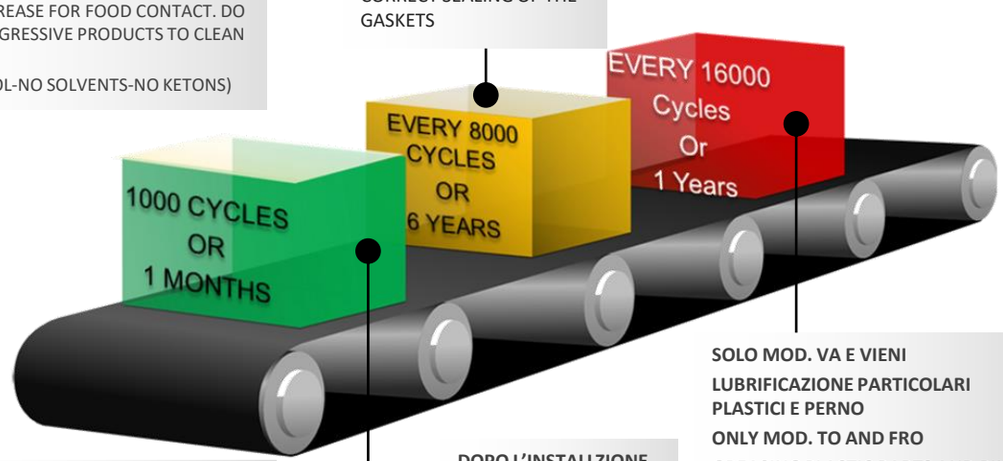


**SOLO MOD. VA E VIENI**
**LUBRIFICAZIONE PARTICOLARI PLASTICI E PERNO**
**ONLY MOD. TO AND FRO**
**GREASING PLASTIC PARTS AND PIN**

**SOLO MOD. VA E VIENI**
**LUBRIFICAZIONE PARTICOLARI PLASTICI (CERNIERA) E PERNO**
**ONLY MOD. TO AND FRO**
**GREASING PLASTIC PARTS (HINGE) AND PIN**

**DOPO L’INSTALLZIONE**
PULIZIA E CONTROLLO SERRAGGI/FISSAGGI
**AFTER INSTALLATION**
CLEANING AND TIGHTENING / FIXING CONTROLS

## CONDIZIONI GENERALI / GENERAL CONDITIONS

### INTEGRITA’ INTEGRITY

- VERIFICARE L’INTEGRITÀ DELL’IMBALLO E DEL CONTENUTO
- CONTENTS AND PACKAGING INTEGRITY CHECK

### MONTAGGIO ASSEMBLY

- INSTALLAZIONE AD OPERA DI PERSONALE QUALIFICATO, ED USO DI PERSONALE FORMATO
- INSTALLATION BY QUALIFIED STAFF, AND USE OF FORMED STAFF

### MOVIMENTAZIONE HANDLING

- MOVIMENTARE CON IDONEI MEZZI ED ATTREZZATURE DI SOLLEVAMENTO
- HANDLING WITH APPROPRIATE TOOLS AND LIFTING EQUIPMENT

### AGENTI ATMOSFERICI WEATHERING

- NON ESPORRE AGLI AGENTI ATMOSFERICI O INSTALLARE ALL’ESTERNO
- DO NOT STORE TO WEATHERING OR INSTALL OUTWARDS

### GARANZIA GUARANTEE

- LA GARANZIA DEI PRODOTTI È DI MESI 12 DALLA DATA DI CONSEGNA, SALVO NEGLIGENZE, USO IMPROPRIO O MANOMISSIONI
- THE GUARANTEE OF THE PRODUCTS IS 12 MONTHS FROM THE DELIVERY DATE, UNLESS NEGLIGENCES, IMPROPER USE OR TAMPERINGS

# PIANO OPERATIVO DI INSTALLAZIONE/INSTALLATION OPERATION PLAN :

## 1 CONTROLLARE FORO MURO (DIAGONALI E PIOMBO)
## CHECK THE WALL HOLE (DIAGONAL AND VERTICAL)

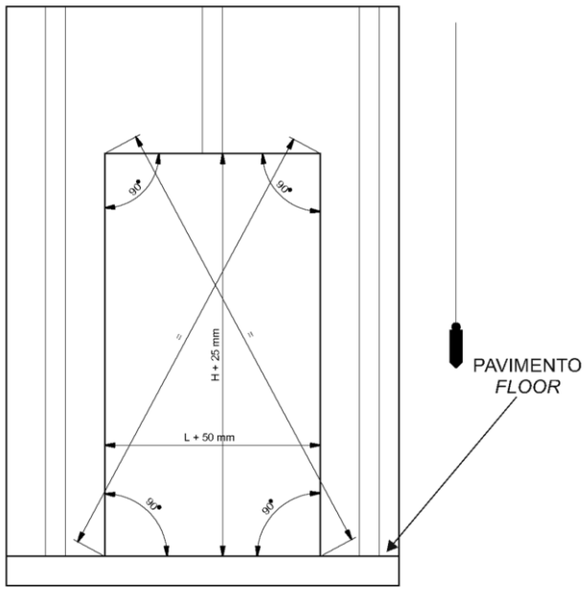


L = NET WIDTH
H = NET HEIGHT

## 2 FISSAGGIOO TELAIO VA E VIENI
## FRAME TO AND FRO FIXING

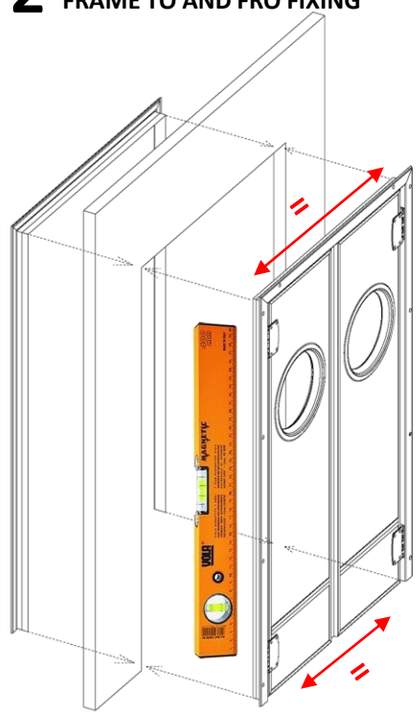

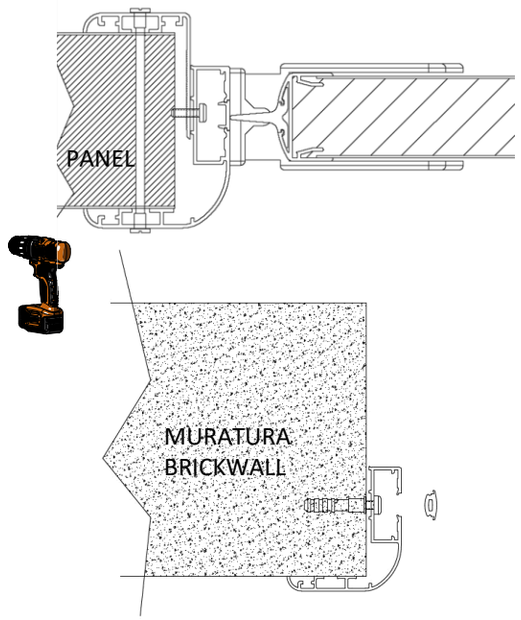


## 2.1 FISSAGGIOO TELAIO TIPO UFFICIO
## FRAME TYPE OFFICE FIXING

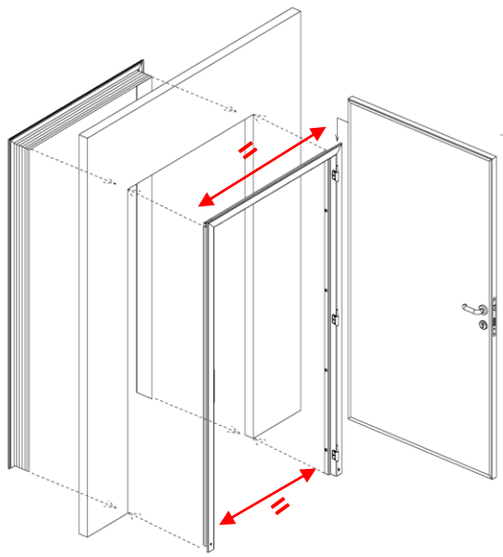

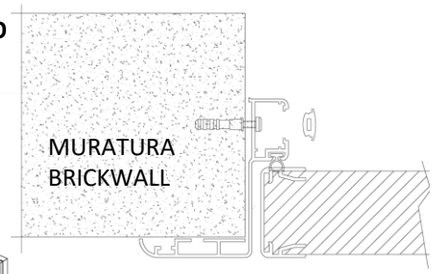


## 3 FISSAGGIO SU PARETE PORTA VA E VIENI
## TO AND FRO DOOR FIXING

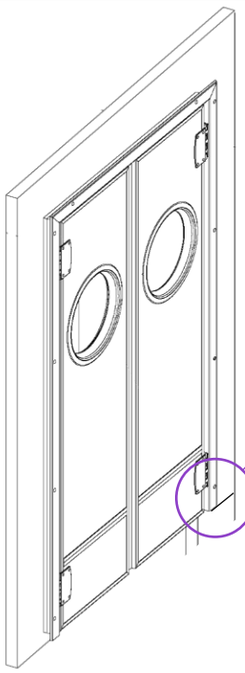

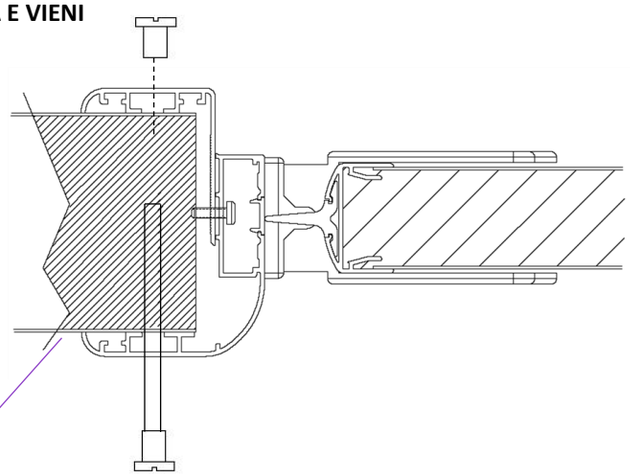
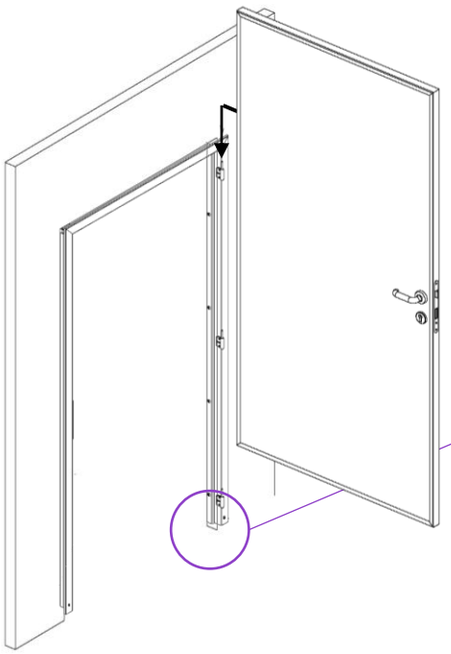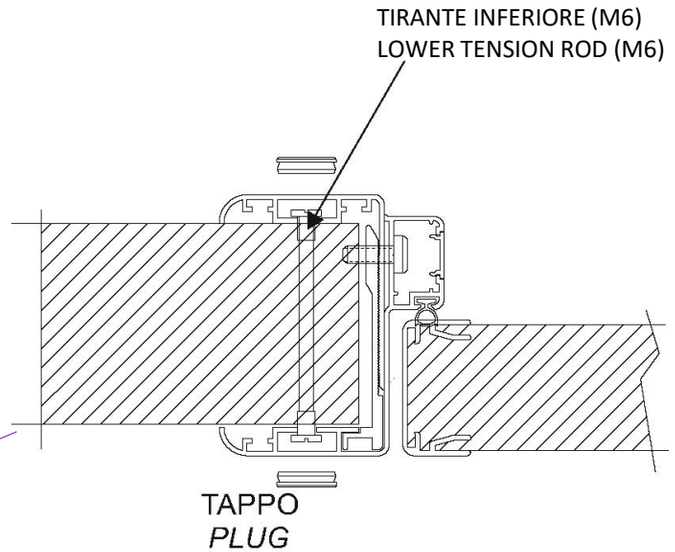
## 3.1 FISSAGGIO SU PARETE PORTA TIPO UFFICIO
## TYPE OFFICE DOOR FIXING