Hardware Catalogue

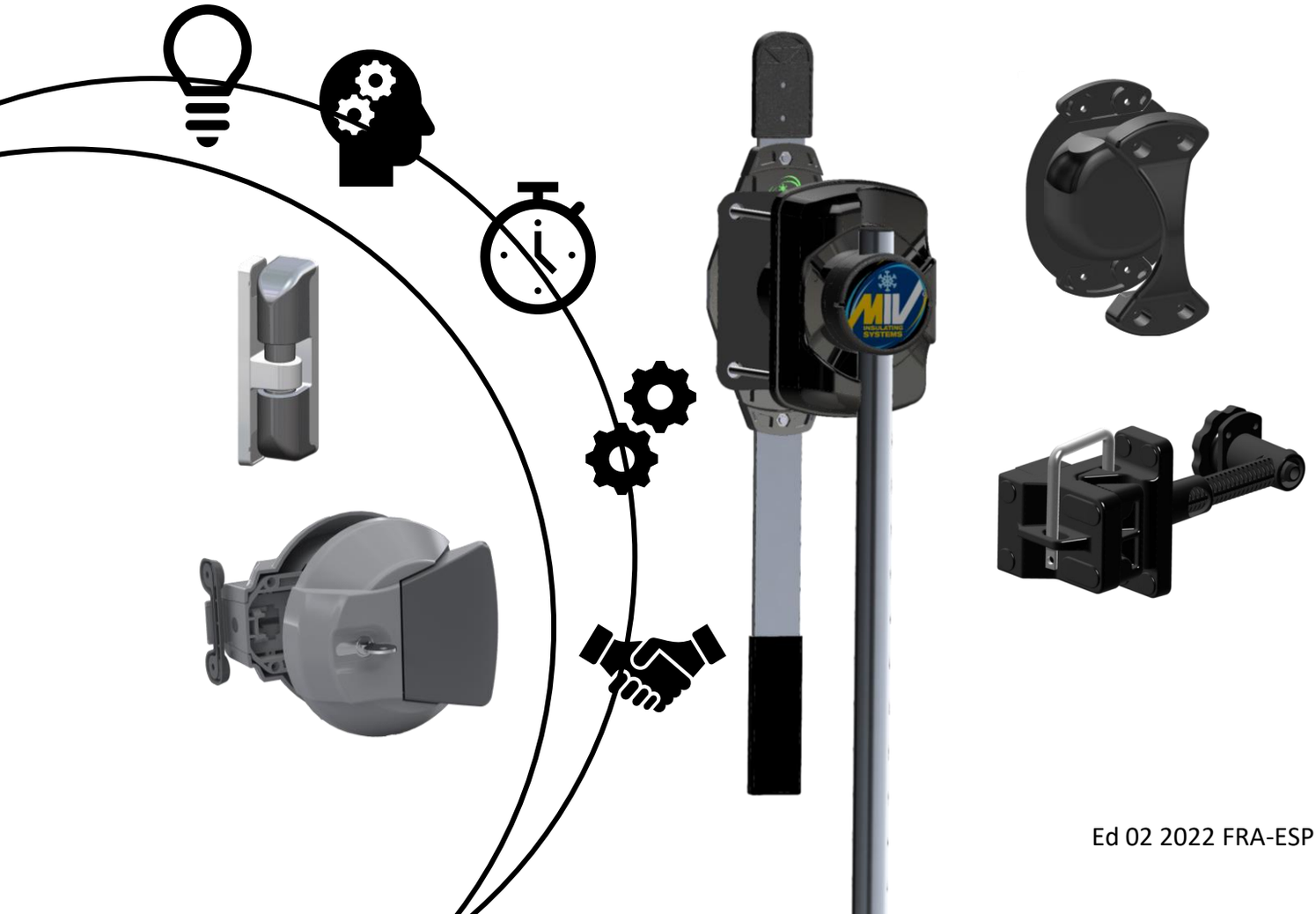

Ed 02 2022 FRA-ESP

Index

Profilès en alu

Perfiles de aluminio.....Pag 5-14

Profilès en PVC

Perfiles de PVC.....Pag 16-19

Composants en caoutchouc

Perfiles de goma.....Pag 21-24

Composants pour portes coulissantes

Accesorios para puertas correderas.....Pag 26-45

Accessories pour portes pivotantes

Accesorios para puertas perfil hoja.....Pag 47-49

Renforcement internes pour vantails et bati

Refuerzos internos para perfil hoja y marco.....Pag 51-55

Divers

Varias.....Pag 57-61

Esplosè portes

Puertas explotadas.....Pag 63-85

Profilès en alu/ Perfiles de aluminio

Profilès en alu / Perfiles de aluminio

Cod.06AL20006

W	*40 mm*
H	*20 mm*
L	*6400 mm*

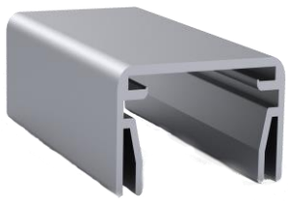

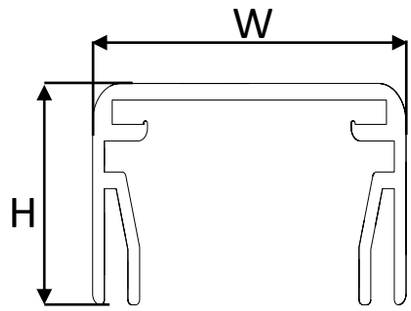

Bord vantail de 40 mm
Perfil Hoja de Puerta de 40 mm

Cod.06AL20231

W	*40 mm*
H	*26 mm*
L	*7000 mm*

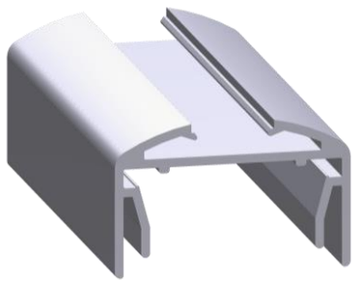

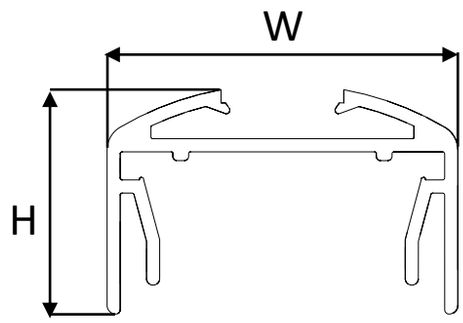

Bord vantail Va et vient 2010
Perfil Hoja de Puerta 'Vaiven ' Mod 2010

Cod.06AL20243

W	*60 mm*
H	*25 mm*
L	*7000 mm*

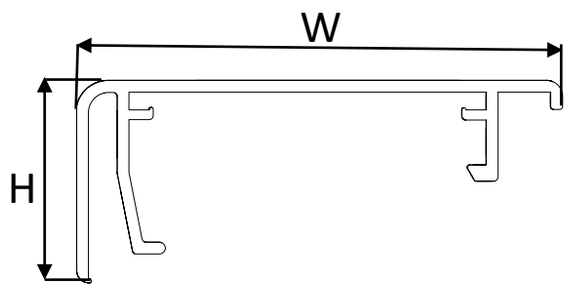

Bord vantail de 60 mm
Perfil Hoja de Puerta de 60 mm

Cod.06AL20007

W	*70 mm*
H	*25 mm*
L	*7000 mm*

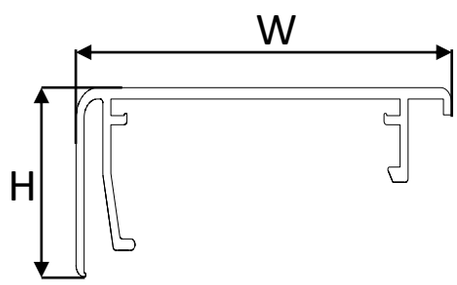

Bord vantail de 70 mm
Perfil Hoja de Puerta de 70 mm

Profilès en alu / Perfiles de aluminio

Cod.06AL20008

W	*90 mm*
H	*35 mm*
L	*7000 mm*

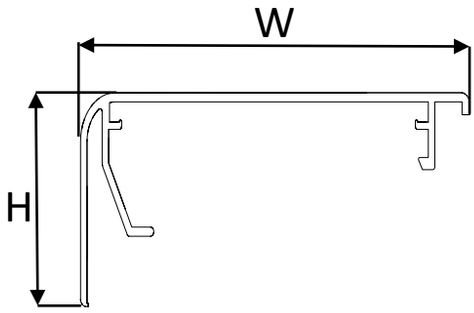

Bord vantail de 90 mm
Perfil Hoja de Puerta de 90 mm

Cod.06AL20209

W	*90 mm*
H	*35 mm*
L	*7000 mm*

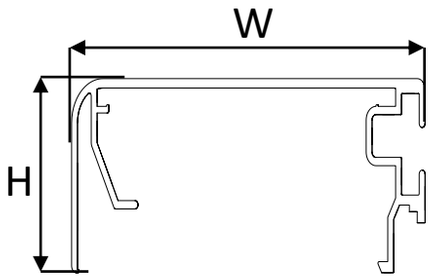

Bord vantail de 90mm avec porte cordon chauffante
Perfil Hoja de Puerta de 90 mm con porta resistencia

Cod.06AL20210

W	*120 mm*
H	*35 mm*
L	*7000 mm*

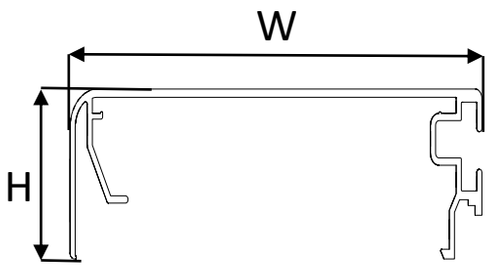

Bord vantail de 120mm avec porte cordon chauffante
Perfil Hoja de Puerta de 120 mm con porta resistencia

Cod.06AL20234

W	*50 mm*
H	*95 mm*
L	*7000 mm*

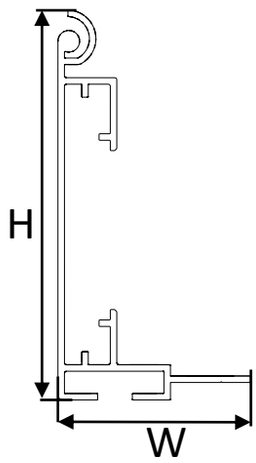

ALU fixe profile encadrement panneaux
Perfil Fijo para Hoja de Puerta con Panel

Profilès en alu / Perfiles de aluminio

Cod.06AL20235

W	61 mm
H	22 mm
L	7000 mm

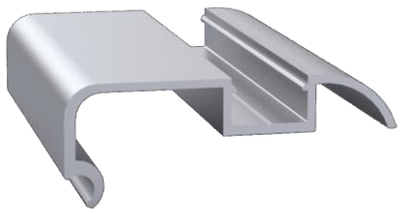

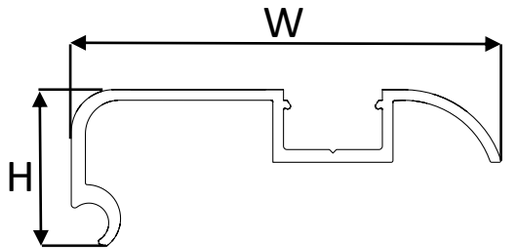

ALU profile pour bordure panneaux 80mm
Perfil Complementario para panel de 80mm

Cod.06AL20236

W	61 mm
H	42 mm
L	7000 mm

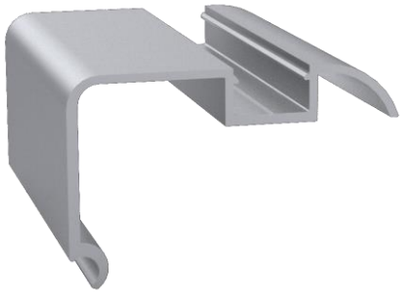

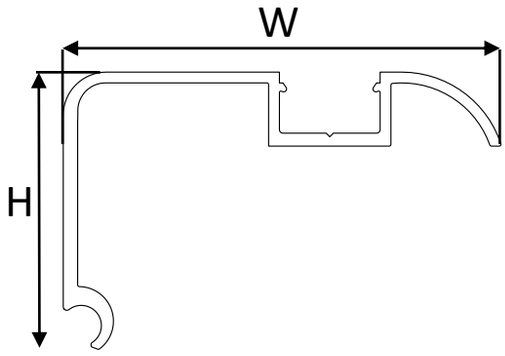

ALU profile pour bordure panneaux 100mm
Perfil Complementario para panel de 100mm

Cod.06AL20250

W	61 mm
H	62 mm
L	7000 mm

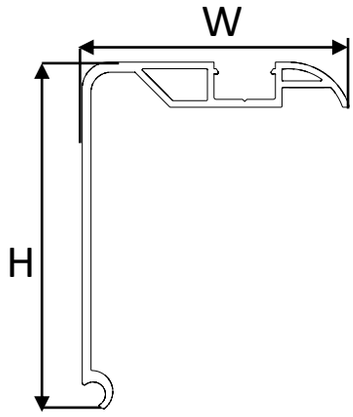

ALU profile pour bordure panneaux 120mm
Perfil Complementario para panel de 120mm

Cod.06AL20237

W	61 mm
H	92 mm
L	7000 mm

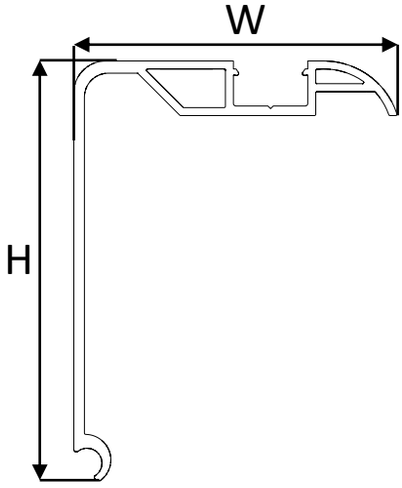

ALU profile pour bordure panneaux 150mm
Perfil Complementario para panel de 150mm

Profilès en alu / Perfiles de aluminio

Cod.06AL20251

W	*40 mm*
H	*35 mm*
L	*7000 mm*

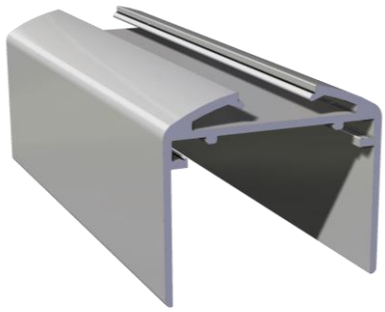

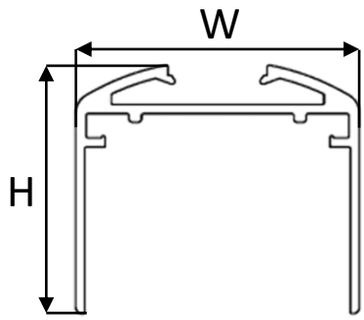

Encadrement pour vantail “Va et Vient”
Borde para panel ‘Vaiven’

Cod.06AL20048

W	*40 mm*
H	*20 mm*
L	*6000 mm*

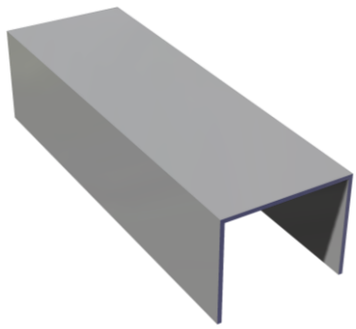

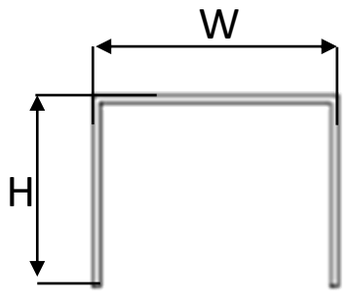

Profil en aluminium 40x20x2
Perfil de aluminio 40x20x2

Cod.06AL20004

W	*52 mm*
H	*35 mm*
L	*7000 mm*

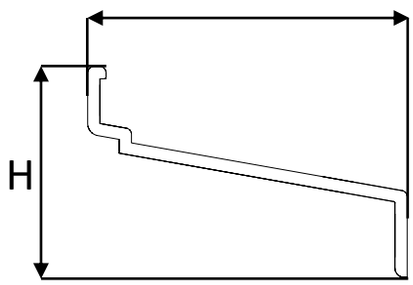

Renforce rail coulissant
Refuerzo binario corrediza

Cod.06AL20030

W	*20 mm*
H	*32 mm*
L	*7000 mm*

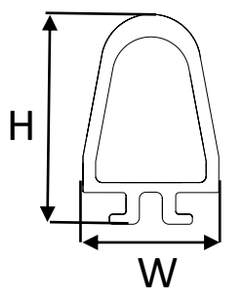

Profil rail
Perfil riel

Profilès en alu / Perfiles de aluminio

Cod.06AL20031

W	*54 mm*
H	*116 mm*
L	*7000 mm*

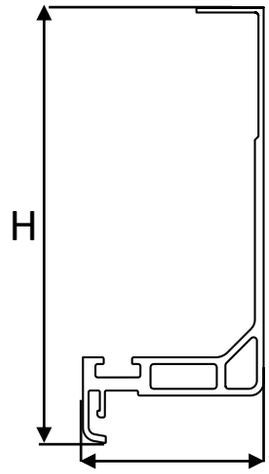

Profil support rail
Perfil Soporte Riel

Cod.06AL20221

W	*70 mm*
H	*45 mm*
L	*7000 mm*

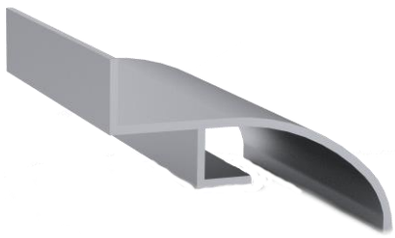

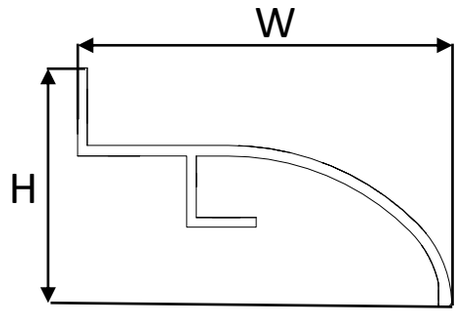

Cache-rail leger porte coulissant
Cubreguia Puerta Corrediza

Cod.06AL20242

W	*86 mm*
H	*52 mm*
L	*7000 mm*

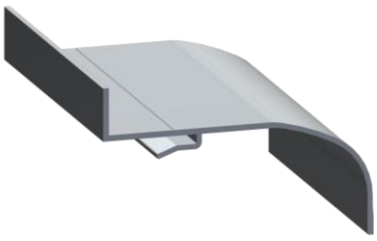

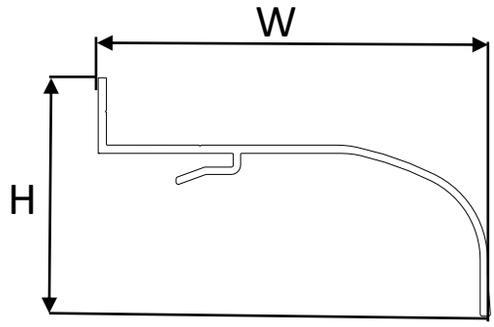

Cache-rail leger 2018
Cubreguia Puerta Corrediza 2018

Cod.06AL20244

W	*26 mm*
H	*13 mm*
L	*7000 mm*

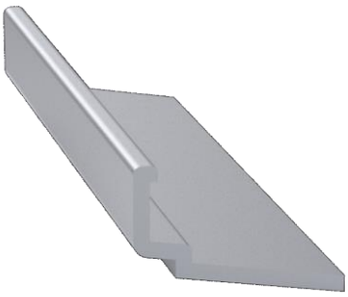

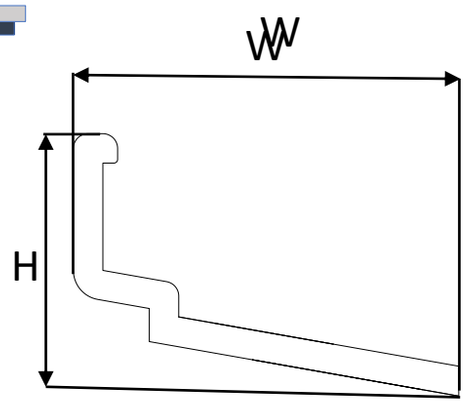

Renforce rail pour bâti 100 mm
Refuerzo Binario Marco 100 mm

Cod.06AL20241

W	*32 mm*
H	*32 mm*
L	*7000 mm*

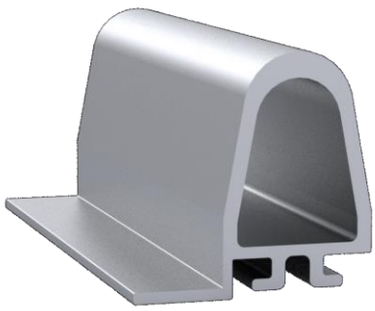

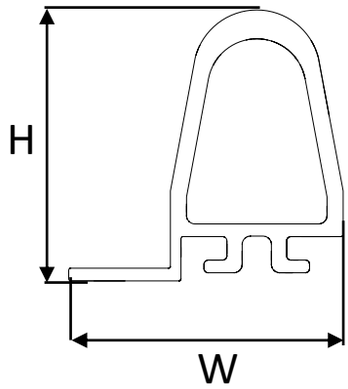

Profil rail 2018
Binario 2018

Cod.06AL20240

W	*71 mm*
H	*148 mm*
L	*7000 mm*

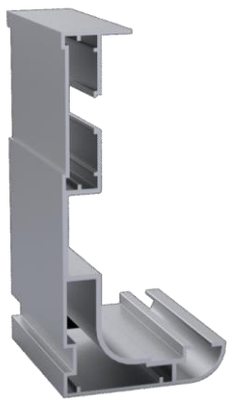

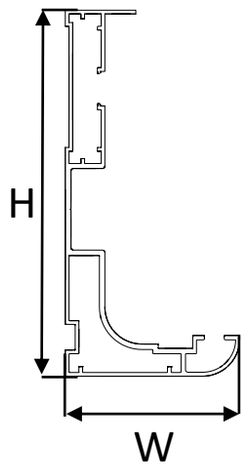

Profil support rail 2018
Perfil Soporte Riel 2018

Cod.06AL20222

W	*40 mm*
H	*35 mm*
L	*7000 mm*

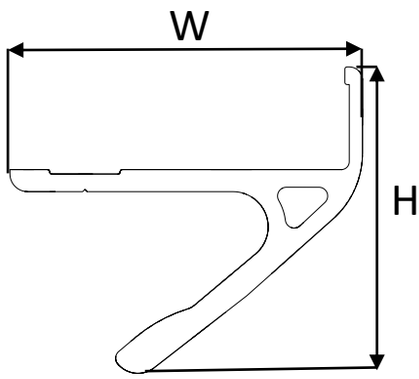

Guide inférieur au sol
Guia inferior para Guia Piso

Cod.06AL20225

W	*43 mm*
H	*83 mm*
L	*7000 mm*

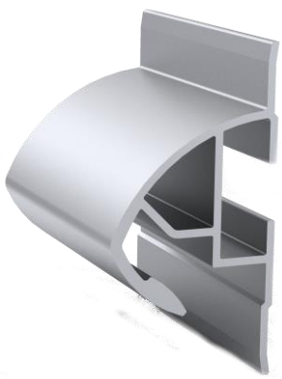

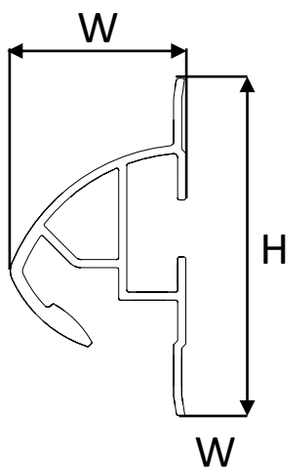

Guide postérieure mod 2010
Guia Panel Mod 2010

Profilès en alu / Perfiles de aluminio

Cod.06AL20238

W	*25 mm*
H	*100 mm*
L	*7000 mm*

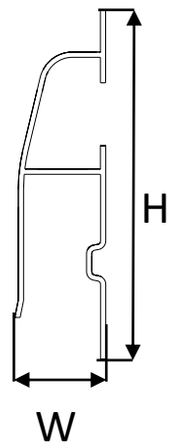

Guide postérieure mod 2017
Guia Panel Mod 2017

Cod.06AL20016

W	*46 mm*
H	*5 mm*
L	*7000 mm*

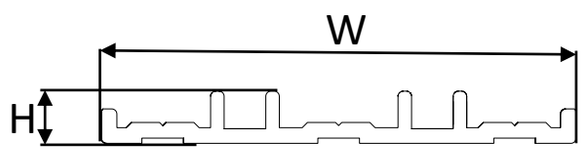

Support pour cordon chauffante
Soporte Perfil Cubre Resistencia

Cod.06AL20017

W	*55 mm*
H	*7 mm*
L	*7000 mm*

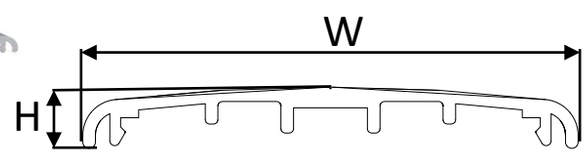

Cache-cordon chauffante plat
Perfil Cubre Resistencia

Cod.06AL20246

W	*34 mm*
H	*6 mm*
L	*7000 mm*

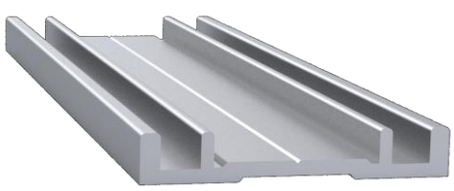

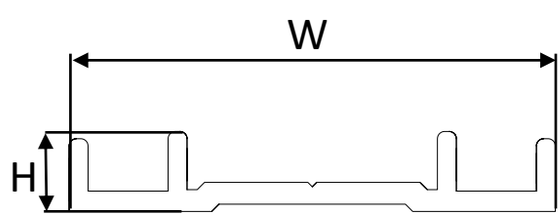

Support cordon chauffante bâti semi-encastré
Portaresistencia Marco Puerta Semi-Empotrada

Cod.06AL20247

W	*37 mm*
H	*8 mm*
L	*7000 mm*

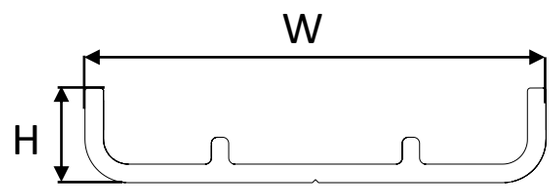

Cache-cordon chauffante bâti semi-encastré
Cubre resistencia Marco Semi-Empotrada

Cod.06AL20232

W	*60 mm*
H	*50 mm*
L	*7000 mm*

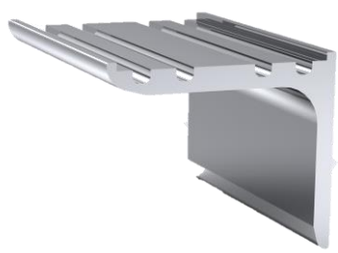

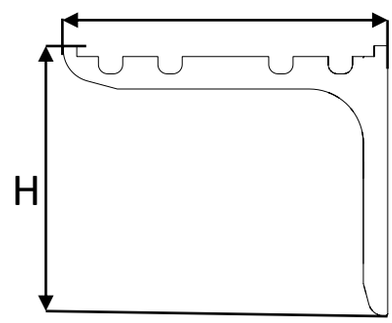

Seuil a fil sol
Perfil Base Piso

Cod.06AL20233

W	*140 mm*
H	*45 mm*
L	*7400 mm*

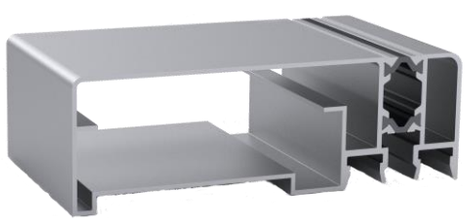

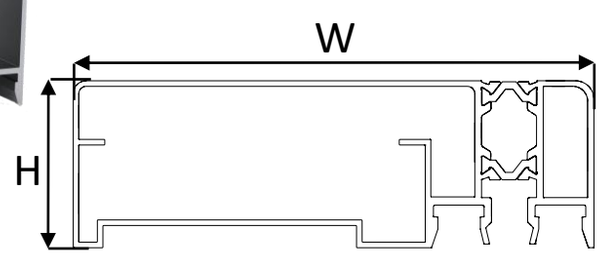

ALU bâti 140 avec coupe thermique 2012
Perfil Marco 140 con corte termico 2012

Cod.06AL20249

W	*100 mm*
H	*45 mm*
L	*5800 mm*

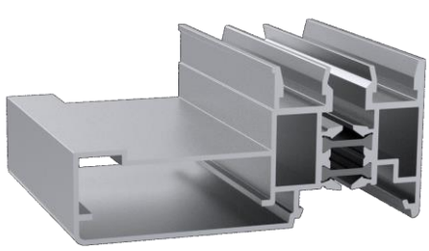

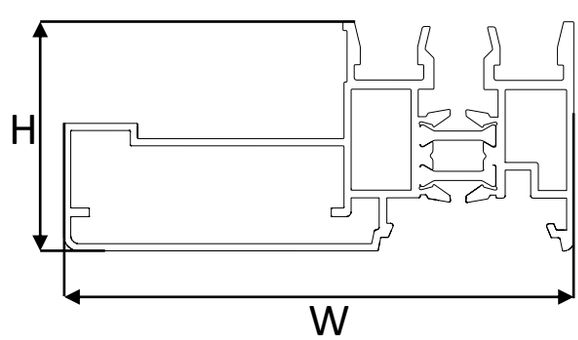

ALU bâti 100mm +cordon chauffante passage
Marco ALU 100 mm con pase de resistencia

Profilès en alu / Perfiles de aluminio

Cod.06AL20239

W	*100 mm*
H	*65 mm*
L	*5800 mm*

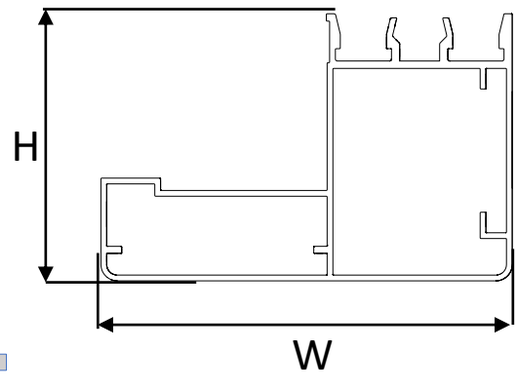

ALU bâti 100mm plat
Marco Aluminio 100 mm

Cod.06AL20012

W	*85 mm*
H	*18 mm*
L	*7000 mm*

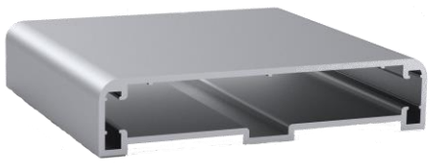

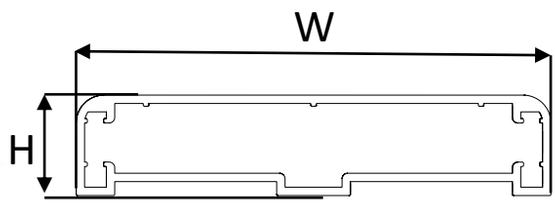

Contre-bati en ALU
Perfil Contramarco

Cod.06AL20228

W	*68 mm*
H	*71 mm*
L	*7000 mm*

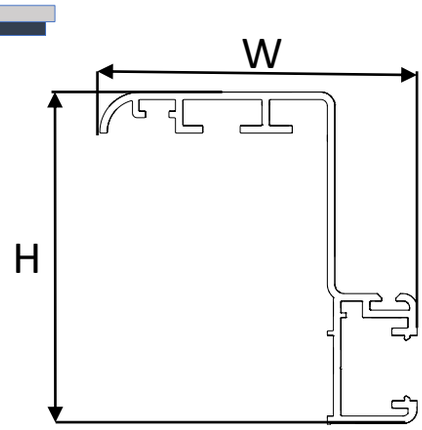

Bâti 'type bureau' mod. TU 2010
Perfil Marco tipo oficina 2010

Cod.06AL20227

W	*68 mm*
H	*74 mm*
L	*7000 mm*

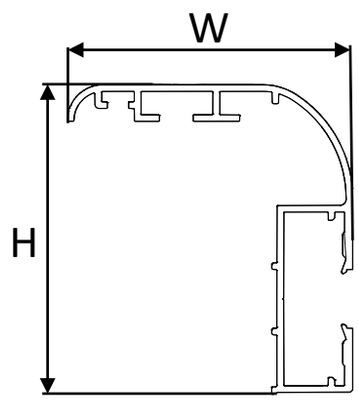

Telaio 'Va e vieni' Mod 2010
Frame profile for 'to end fro' Mod.210

Profilès en alu / Perfiles de aluminio

Cod.06AL20025

W	*66 mm*
H	*11,8 mm*
L	*7000 mm*

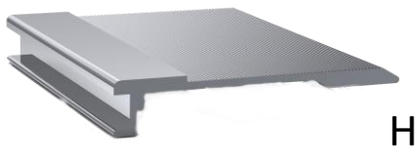

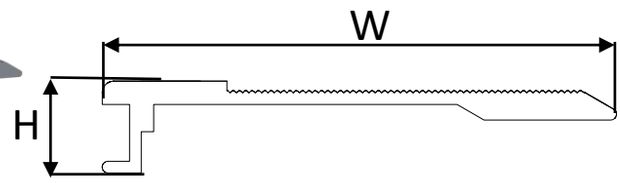

Renforce bâti 'T.Bureau'
Refuerzo Marco 'Tipo oficina

Cod.06AL20229

W	*49 mm*
H	*98 mm*
L	*7000 mm*

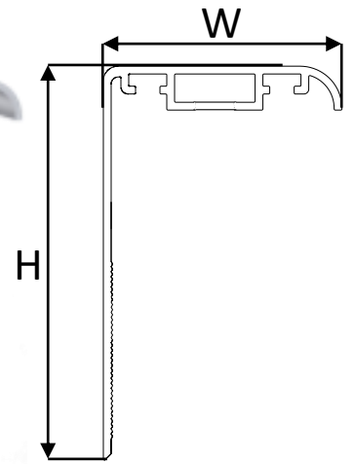

Bâti interne 'TB / VV' panneau ép.91-120
Marco interno'Tipo oficina' 'Vaiven' Cop 91/120

Cod.06AL20230

W	*49 mm*
H	*57 mm*
L	*7000 mm*

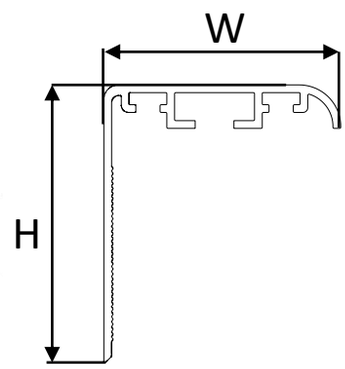

Bâti interne 'TB / VV' panneau ép.60-90
Marco interno'Tipo oficina' y 'Vaiven' Cop 60/90

Cod.06AL20020

W	*40 mm*
H	*7 mm*
L	*7000 mm*

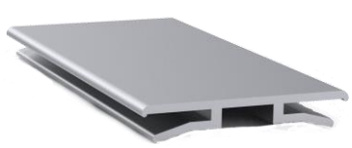

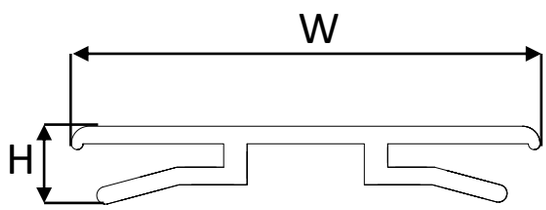

Profilo H giunzione lamiera
Metalsheet jointer profile

Profilès en alu / Perfiles de aluminio

Cod.06AL20046

W	*26,9 mm*
L	*5600 mm*

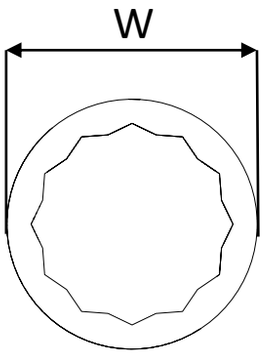

Tube ALU D.26,9
Tubo aluminio D.26,9

Cod.06AL20047

W	*35 mm*
H	*8 mm*
L	*5600 mm*

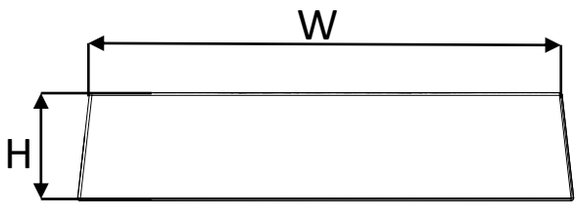

Barre en alu plat 35x8
Barra aluminio 35x8

Cod.06PIP1088

W	*40 mm*
H	*35 mm*
L	*7000 mm*

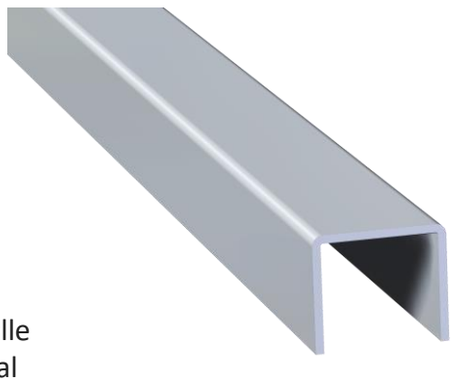

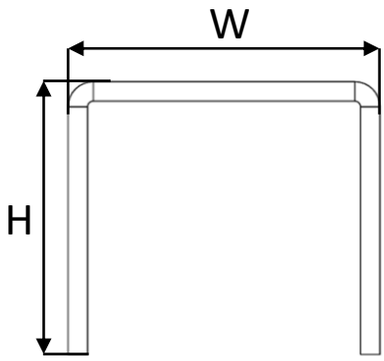

Guide au sol pour porte industrielle
Guía de piso para puerta industrial

Profilès en PVC/ Perfiles de PVC

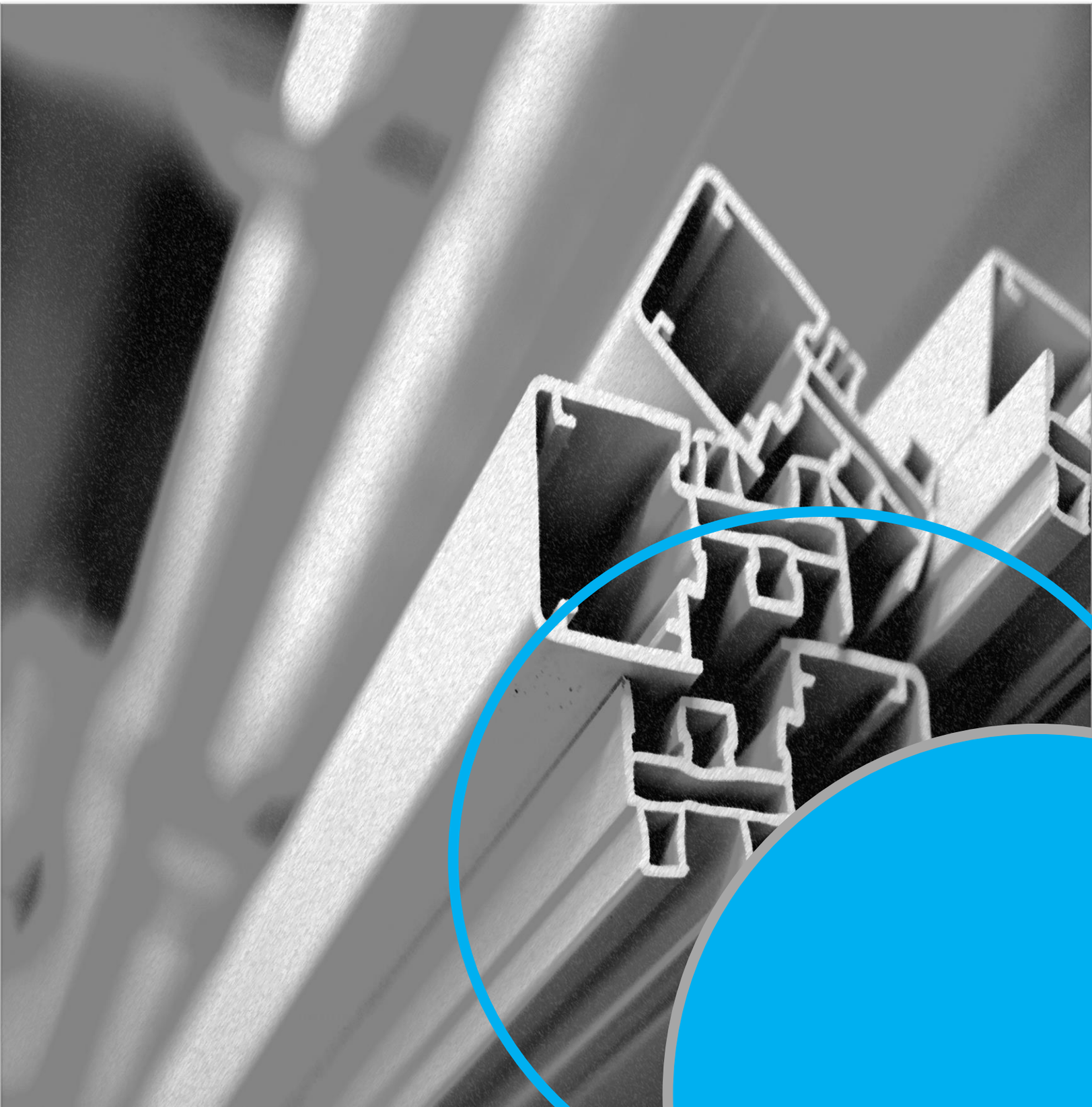

Cod.06F200004

W	*38 mm*
H	*13 mm*
L	*7000 mm*

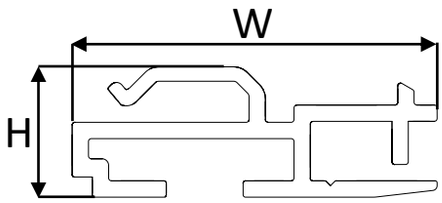

Profil PVC support joint
Porta Empacadura PVC

Cod.06F200018

W	*15 mm*
H	*4 mm*
L	*4000 mm*

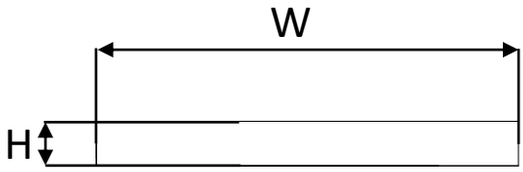

Profil pvc 15x4 support joint inf.
Perfil PVC de 15x4

Cod.06F200017

W	*38 mm*
H	*4 mm*
L	*4000 mm*

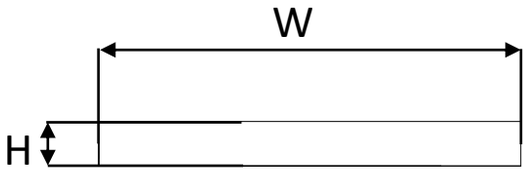

Profil PVC 38x4 bâti renforcement
Perfil PVC de 38x4

Cod.06F200026

W	*44 mm*
H	*4 mm*
L	*4000 mm*

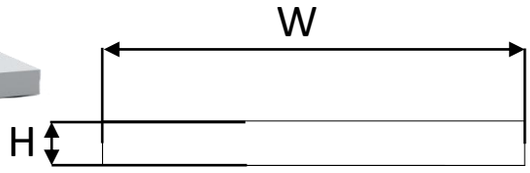

Profil PVC 44x4 bâti renforcemen
Perfil PVC de 44x4

Cod.06F200027

W	*52 mm*
H	*4 mm*
L	*4000 mm*

Profil PVC 52x4 bâti renforcement
Perfil PVC de 52x4

Cod.06F200021

W	*100 mm*
H	*25 mm*
L	*5700 mm*

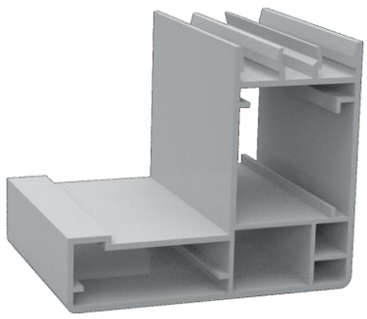

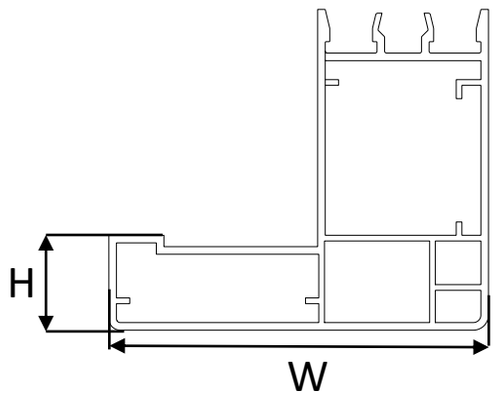

Bâti PVC 100 mm – 2010
Marco PVC 100 mm - 2010

Cod.06F200022

W	*140 mm*
H	*45 mm*
L	*5700 mm*

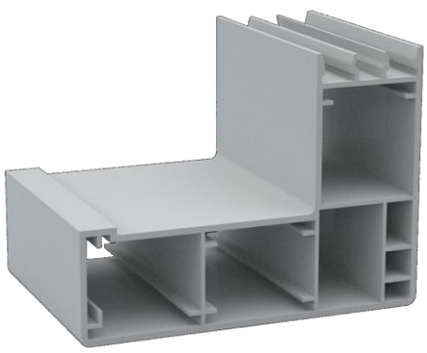

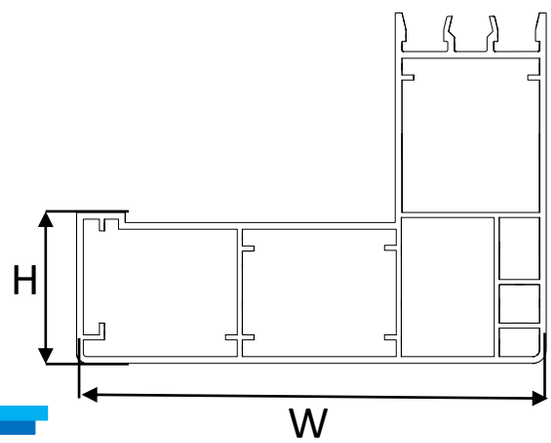

Bâti PVC 140mm – 2010
Marco PVC 140 mm - 2010

Cod.06F200023

W	*45 mm*
H	*20 mm*
L	*5700 mm*

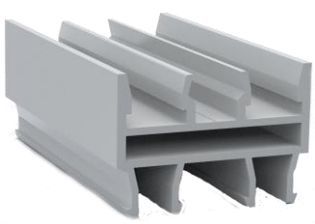

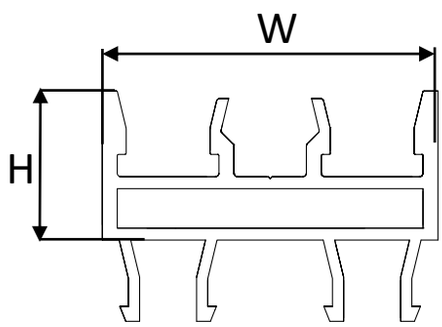

Côte bâti de 20 mm – 2010
Modulo Marco 20 mm - 2010

Cod.06F200023A

W	*45 mm*
H	*10 mm*
L	*5700 mm*

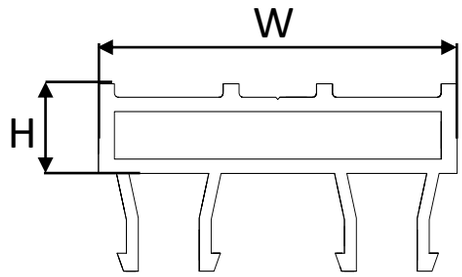

Côte bâti de 10 mm – 2010
Modulo Marco 10 mm - 2010

Cod.06F200024

W	*42 mm*
H	*40 mm*
L	*5700 mm*

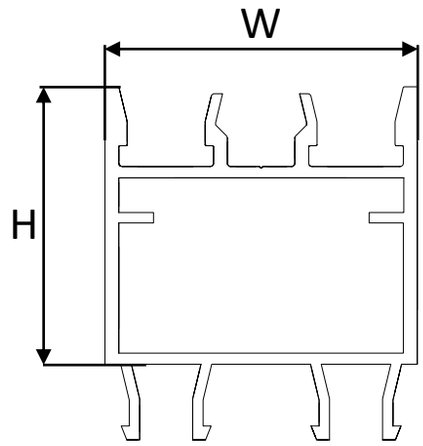

Côte bâti de 40 mm – 2010
Modulo Marco 40 mm - 2010

Cod.06F200025

W	*85 mm*
H	*18 mm*
L	*5700 mm*

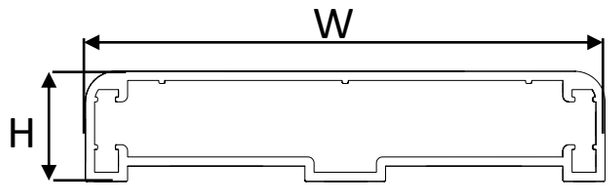

Contre bâti en PVC
Contramarco en PVC

Cod.06F200028

W	*140 mm*
H	*45 mm*
L	*5500 mm*

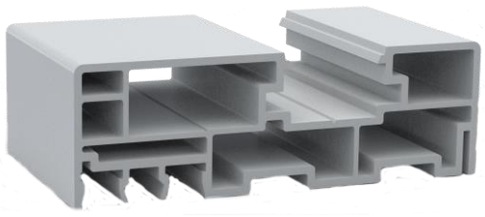

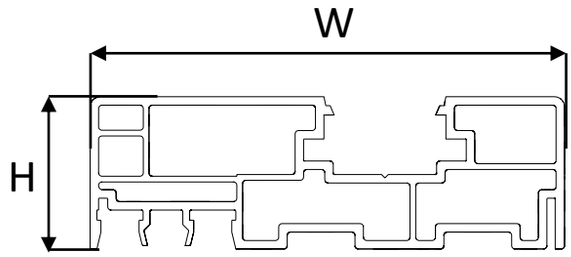

Bâti PVC plat 140mm – 2014
Marco Plano PVC 140 mm - 2014

Cod.06F200029

W	*35 mm*
H	*9 mm*
L	*5500 mm*

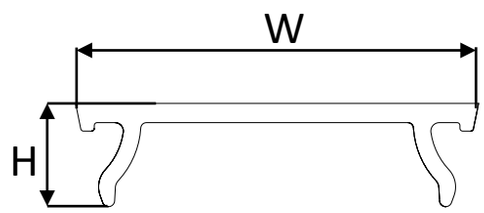

Couvercle pour bâti plat 2014
Cubierta para Marco PVC 2014

Cod.06F200030

W	*17 mm*
H	*7 mm*
L	*150 mt*

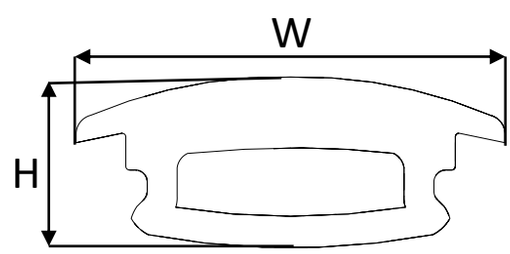

Cache-vis pour bâti en ALU et panneau
Cubierta para Marco 'VV-TU' – y Marco Puerta con Panel

Cod.06F200031

W	*29 mm*
H	*11 mm*
L	*150 mt*

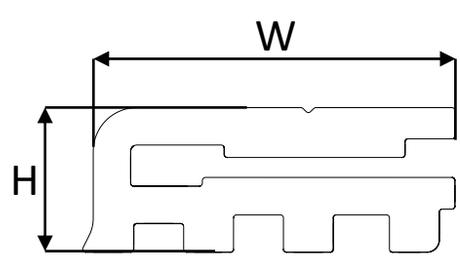

Pont thermique pour encadrement panneau
Perfil para Corte termico - 2010

Cod.06F200032

W	*43 mm*
H	*20 mm*
L	*5700 mm*

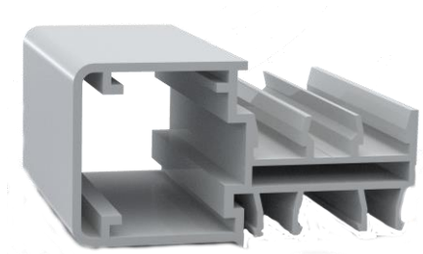

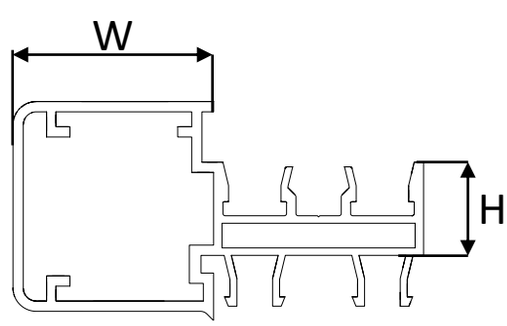

Module PVC rencontre pour bâti 100mm
Modulo PVC con batiente para Marco 100 mm

Profilès en caoutchouc
Perfiles de goma

Profilès en caoutchouc / Perfiles de goma

Cod.06F100027

W1	*11 mm*
W2	*25 mm*
H	*28 mm*
L	*30 mt*

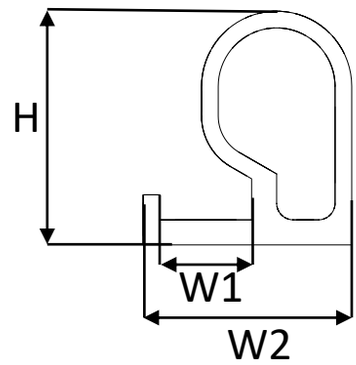

Joint périmetral a fixage mécanique
Empacadura perimetral fijacion Mecanica

Cod.06F100002

W1	*4,5 mm*
W2	*24 mm*
H	*24 mm*
L	*50 mt*

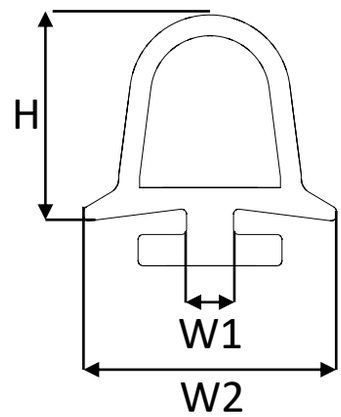

Joint perimetral petite
Empacadura perimetral pequeña

Cod.06F100001

W1	*5 mm*
W2	*25 mm*
H	*32 mm*
L	*50 mt*

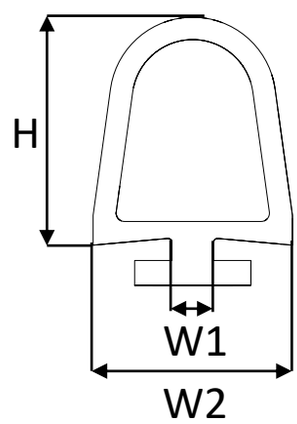

Joint perimetral grande
Empacadura perimetral grande

Cod.06F100029

W1	*5 mm*
W2	*25 mm*
H	*32 mm*
L	*50 mt*

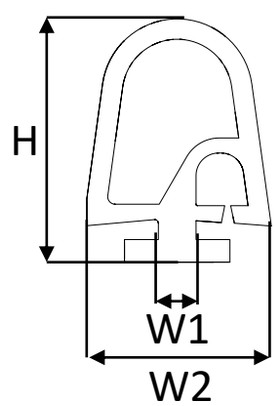

Joint perimetral pour cordon-chauffant
Empacadura perimetral con pase para resistenza

Profilès en caoutchouc / Perfiles de goma

Cod.06F100037

W1	*5.5 mm*
W2	*24 mm*
H	*45 mm*
L	*30 mt*

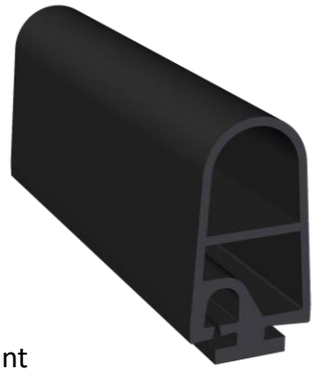

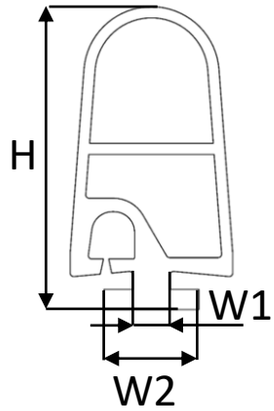

Joint perimetral pour cordon-chauffant
Empacadura perimetral con pase para resistenza

Cod.06F100030

W1	*1 mm*
W2	*7 mm*
H	*8 mm*
L	*250 mt*

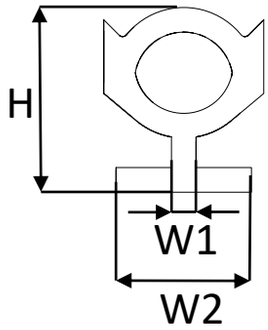

Joint type Bureau
Empacadura 'Tipo oficina

Cod.06F100031

W	*24 mm*
H	*26 mm*
L	*50 mt*

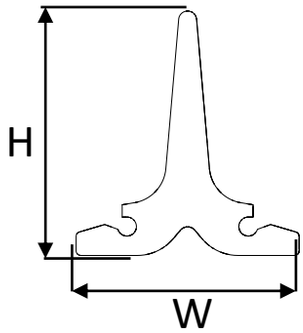

Joint pour porte Va et Vient 2010
Empacadura 'Vaiven' – 2010

Cod.06F100008

W	*10 mm*
H	*5 mm*
L	*10 mt*

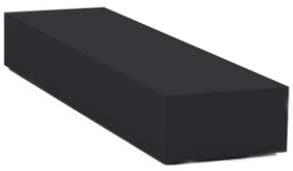

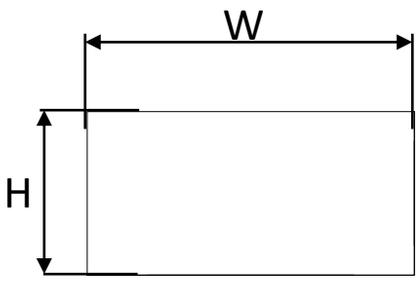

Joint mousse 10x5 mm adhésif 1 face
Empacadura mousse 10x5 mm

Profilès en caoutchouc / Perfiles de goma

Cod.06F100024

W1	*55 mm*
W2	*15 mm*
H1	*15 mm*
H2	*28 mm*
L	*2 mt*

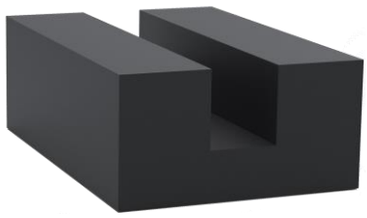

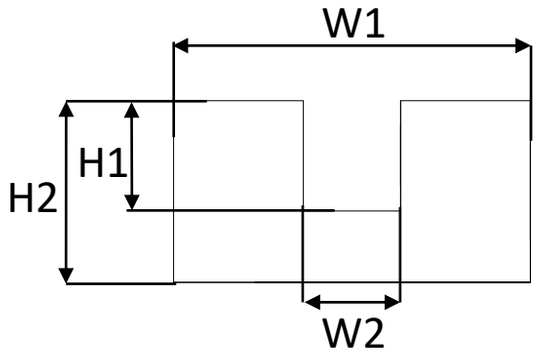

Joint perimetral 55x28mm pour ATC
Empacadura perimetral para atmosfera controlada

Cod.06F100034

W	*23 mm*
H1	*42 mm*
H2	*14 mm*
L	*50 mt*

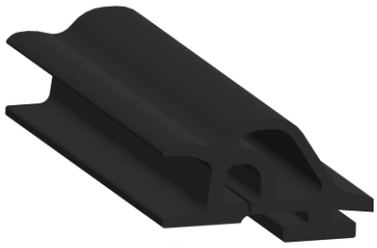

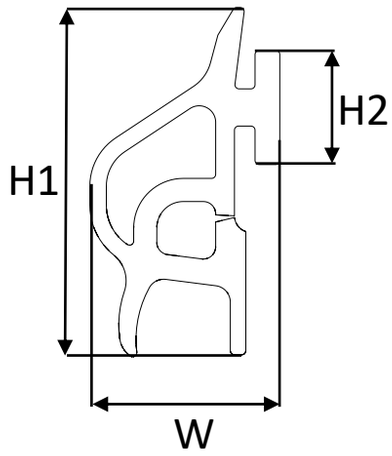

Joint perimetral et inferieur pour cordon-chauffante - porte réversible
Empacadura perimetral e inferior reversible reversible door

Cod.06F100022

W	*73 mm*
H	*73 mm*
L	*25 mt*

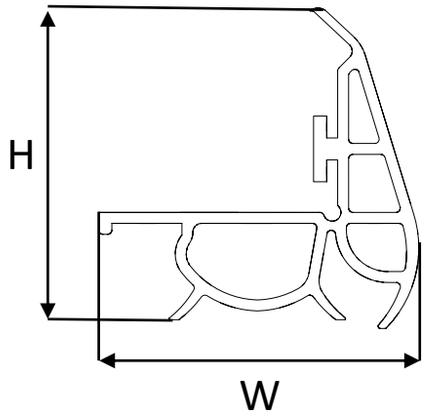

Joint inferieur BT 2007
Empacadura inferior a piso congelacion

Cod.06F100032

W	*38 mm*
H	*70 mm*
L	*25 mt*

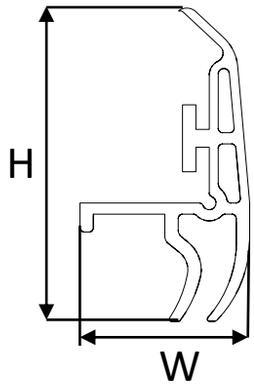

Joint inferieur TN 2011
Empacadura inferiore a piso conservacion

Profilès en caoutchouc / Perfiles de goma

Cod.06F100038

W	*51 mm*
H	*109 mm*
L	*25 mt*

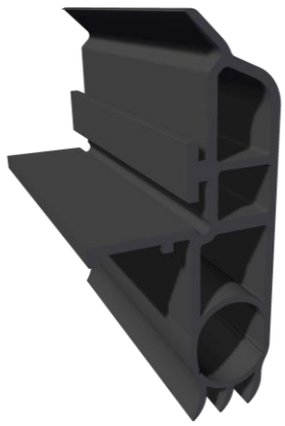

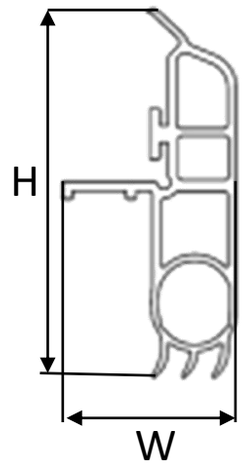

Joint inférieur pour guide au sol
Sello inferior para guía de piso

Cod.06F100026

W	*10 mm*
H	*75 mm*
L	*25 mt*

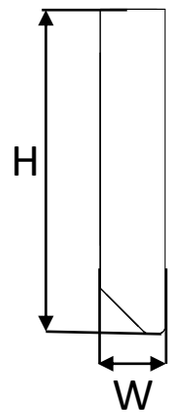

Joint mousse 10x75 mm
Empacadura mousse 10x75 mm

Cod.06F100023

W	*80 mm*
H	*28 mm*
L	*2 mt*

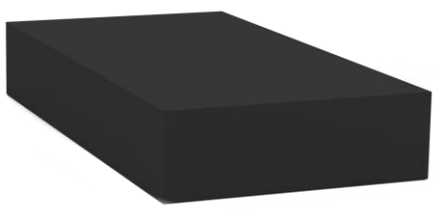

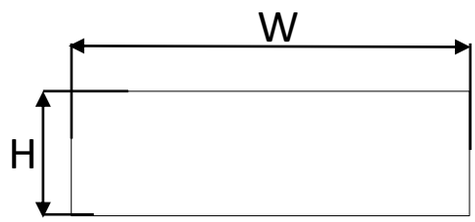

Joint inferieur pour ATC
Empacadura inferior piso para ATC

Cod.06F100028

W	*49 mm*
H	*29 mm*
L	*25 mt*

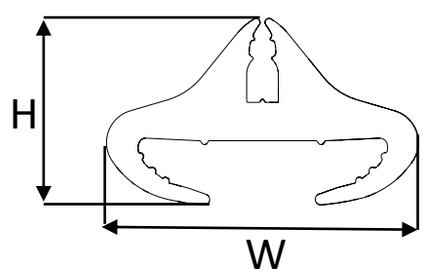

Joint pour hublot 40mm
Empacadura para Visor 40mm

Accessories pour portes coulissantes
Accesorios para puertas correderas

Cod.	Description / Descripción	*Longueur / Longitud*
06H200380	***Poignée EXT passante 2017 ALU Manila externa 2017 ALU***	***L.540***
06H200310	***Poignée EXT passante 2017 ALU Manila externa 2017 ALU***	***L.710***
06H200370	***Poignée EXT passante 2017 ALU Manila externa 2017 ALU***	***L.1000***
06H200390	***Poignée INT passante DR 2017 ALU Manilla interna DER 2017 ALU***	***L.560***
06H200350	***Poignée INT passante DR 2017 ALU Manilla interna DER 2017 ALU***	***L.768***
06H200376	***Poignée INT passante DR 2017 ALU Manilla interna DER 2017 AL***	***L.1000***
06H200385	***Poignée INT passante GH 2017 ALU Manilla interna IZQ 2017 ALU***	***L.560***
06H200330	***Poignée INT passante GH 2017 ALU Manilla interna IZQ 2017 AL***	***L.768***
06H200375	***Poignée INT passante GH 2017 ALU Manilla interna IZQ 2017 ALU***	***L.1000***

Poignée à levier 2017
Manilla de palanca 2017

Cod.	Description / Descripción	*Longueur / Longitud*
06H200380HP	***Poignée EXT passante 2017 en inox Manila externa 2017 Acero Inox***	***L.540***
06H200310HP	***Poignée EXT passante 2017 en inox Manila externa 2017 Acero Inox***	***L.710***
06H200370HP	***Poignée EXT passante 2017 en inox Manila externa 2017 Acero Inox***	***L.1000***
06H200390HP	***Poignée INT passante DR 2017 en inox Manilla interna DER 2017 Acero Inox***	***L.560***
06H200350HP	***Poignée INT passante DR 2017 en inox Manilla interna DER 2017 Acero Inox***	***L.768***
06H200375HP	***Poignée INT passante DR 2017 en inox Manilla interna DER 2017 Acero Inox***	***L.1000***
06H200385HP	***Poignée INT passante GH 2017 en inox Manilla interna IZQ 2017 Acero Inox***	***L.560***
06H200330HP	***Poignée INT passante GH 2017 en inox Manilla interna IZQ 2017 Acero Inox***	***L.768***
06H200376HP	***Poignée INT passante GH 2017 en inox Manilla interna IZQ 2017 Acero Inox***	***L.1000***

Poignée à levier Inox 2017
Manilla de palanca 2017

Cod.06H300310

W	*120 mm*
H	*180 mm*
D	*90 mm*

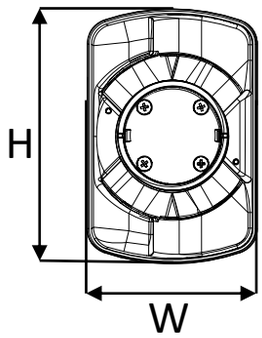

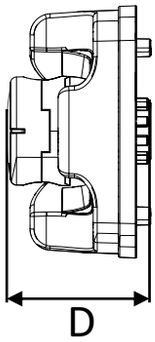

SET EXT Poignée passée 2017 sans levier
Componentes plasticos parte externa

Cod.06H300330

W	*120 mm*
H	*220 mm*
D	*32 mm*

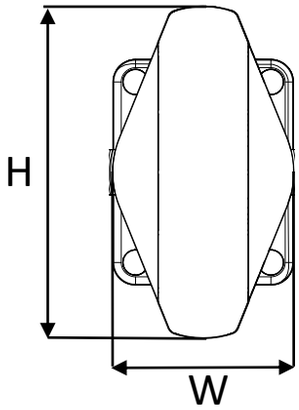

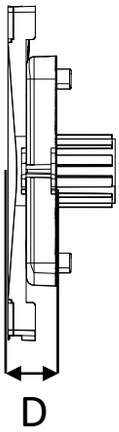

SET INT Poignée passée 2017 sans levier
Componentes plasticos parte interna

Cod.06H300299

W	*Ø26,9 mm*
D	*10 mm*

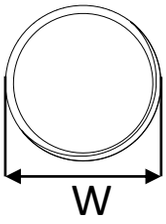

Cod. 06F400120

W	*41 mm*
H	*120 mm*
D	*12 mm*

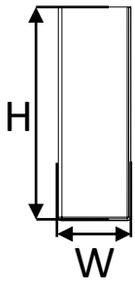

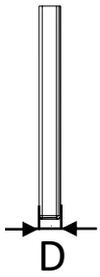

Cod.06B500207

Cod. 06B500204

W	*46 mm*
H	*80 mm*
D	*8 mm*

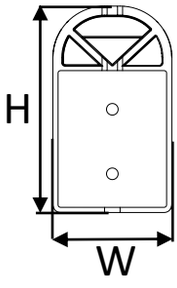

SET bouchons pognée passante 2017
Kit tapa y cierre

Cod.	Description / Descripción
06H300307	*KIT Espaceur et vis 60 mm* *Kit Espaciadores y Tornillos 60 mm*
06H300300	*KIT Espaceur et vis 70 mm* *Kit Espaciadores y Tornillos 70 mm*
06H300305	*KIT Espaceur et vis 80 mm* *Kit Espaciadores y Tornillos 80 mm*
06H300301	*KIT Espaceur et vis 90 mm* *Kit Espaciadores y Tornillos 90 mm*
06H300304	*KIT Espaceur et vis 100 mm* *Kit Espaciadores y Tornillos 100 mm*
06H300306	*KIT Espaceur et vis 110 mm* *Kit Espaciadores y Tornillos 110 mm*
06H300302	*KIT Espaceur et vis 120 mm* *Kit Espaciadores y Tornillos 120 mm*
06H300302/130	*KIT Espaceur et vis 120 mm* *Kit Espaciadores y Tornillos 120 mm*
06H300303	*KIT Espaceur et vis 150 mm* *Kit Espaciadores y Tornillos 150 mm*

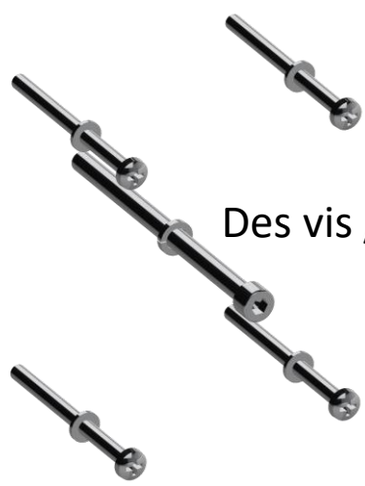

Des vis / Tornillos

Espaciador / Distanciale

KIT Espaceur et vis poignée 2017
Kit Espaciadores y Tornillos

Cod.	*Descrizione/Description*
06A400502 DX-RH	*Molla versione destra* *Spring right version*
06A400503 SX-LH	*Molla versione sinistra* *Spring left version*

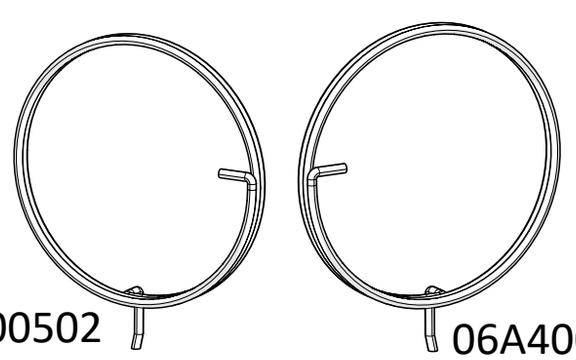

06A400502 06A400503

Ressort pour poignée passante
Resorte

Cod.	Description / Descripción
06H100252	***Poignée ext. a levier Gauche Mod.TN Manilla externa tipo palanca IZQ Mod TN***
06H100253	***Poignée ext. a levier Droite Mod.TN Manilla externa tipo palanca DER Mod TN***

W1	*152 mm*
W2	*75 mm*
H	*825 mm*
D	*71 mm*

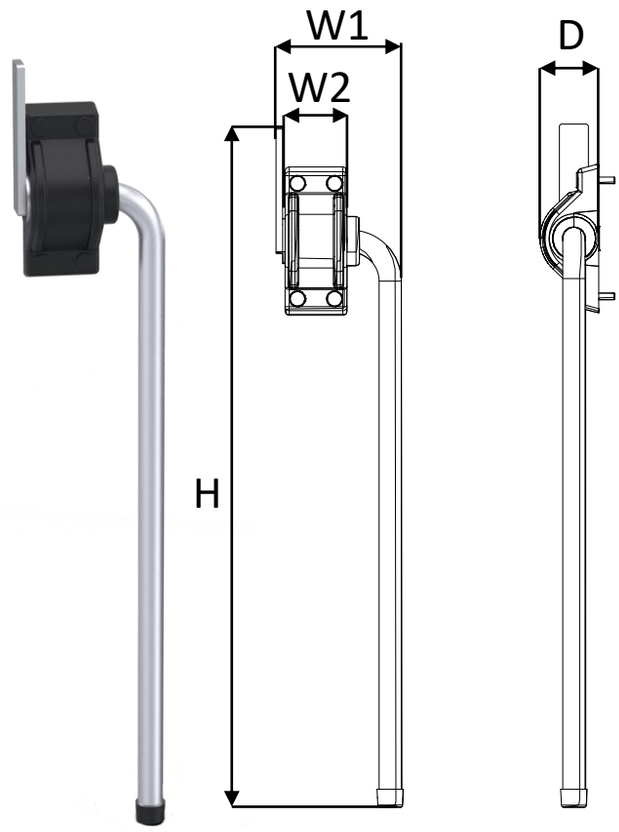

Poignée ext. a levier
Manilla externa a palanca

Cod.	Description / Descripción
06H100250	***Poignée ext. a levier Gauche Mod.BT Manilla externa tipo palanca IZQ Mod BT***
06H100251	***Poignée ext. a levier Droite Mod.BT Manilla externa tipo palanca DER Mod BT***

W1	*182 mm*
W2	*105 mm*
H	*825 mm*
D	*71 mm*

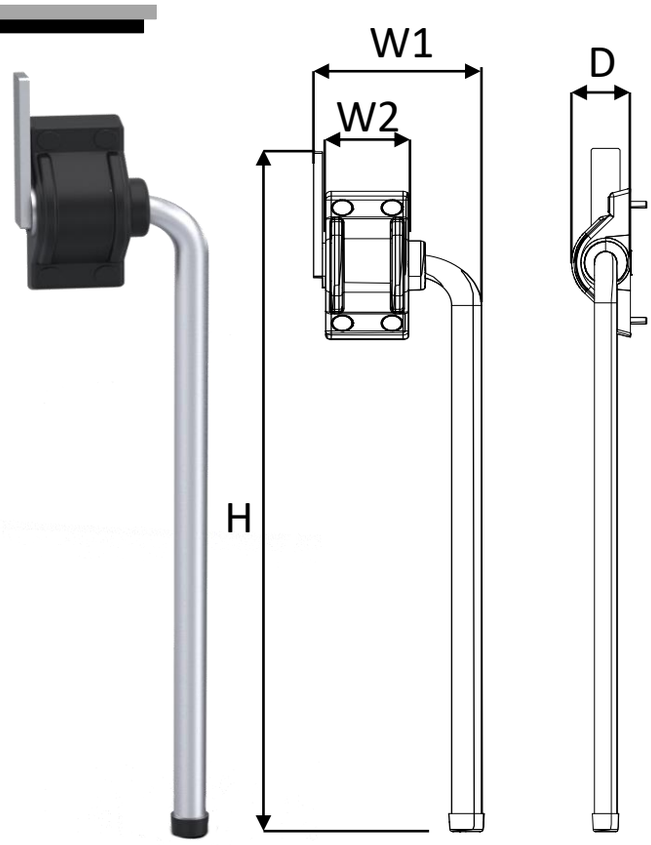

Poignée ext. a levier
Manilla externa a palanca

Cod.	Description / Descripción
06H100254	*Poignée ext. a levier Gauche Mod.BT* *Manilla externa tipo palanca IZQ Mod BT*
06H100255	*Poignée ext. a levier Droite Mod.TN* *Manilla externa tipo palanca DER Mod*

W1	*183 mm*
W2	*105 mm*
H	*1430 mm*
D	*71 mm*

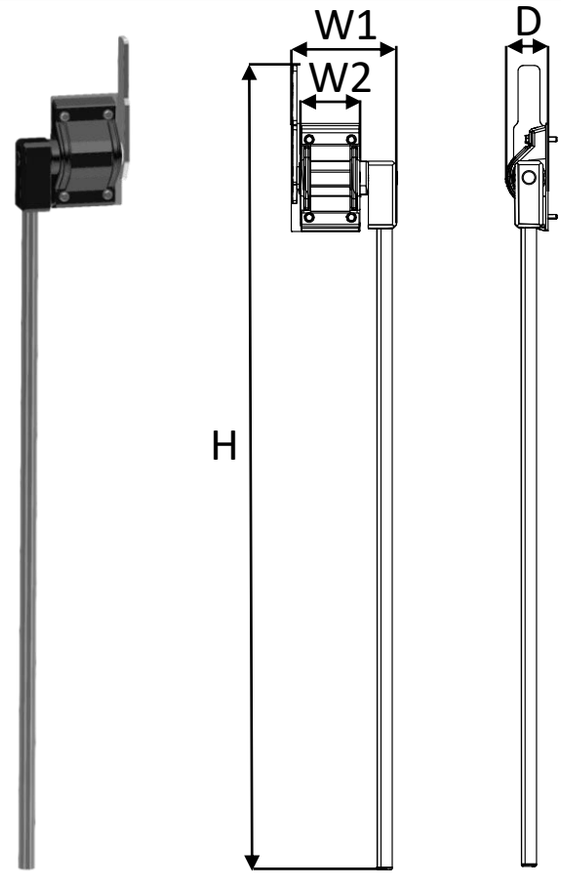

On demand

Poignée à levier Mod. BT L.1200
Manilla tipo palanca Mod. BT L.1200

Cod.	Description / Descripción
06H100256	*Poignée ext. a levier Gauche Mod.TN* *Manilla externa tipo palanca IZQ Mod TN*
06H100257	*Poignée ext. a levier Droite Mod.TN* *Manilla externa tipo palanca DER Mod TN*

W1	*158 mm*
W2	*75 mm*
H	*1430 mm*
D	*71 mm*

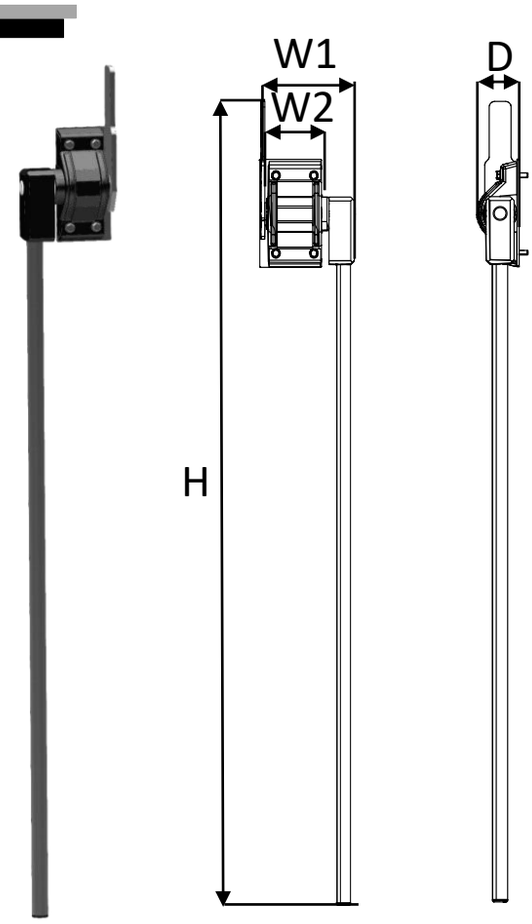

On demand

Poignée à levier Mod. TN L.1200
Manilla tipo palanca Mod TN L.1200

Cod.06H100125A

W	*70 mm*
H	*100 mm*
D	*57 mm*

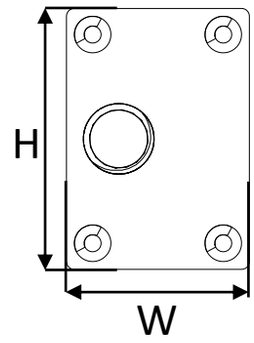

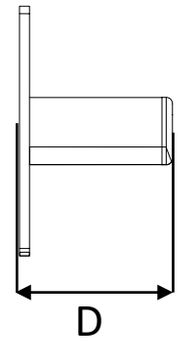

Recontre poignée pour mod.900ATC
Pin Apertura de Manilla tipo Palanca Mod. 900 ATC

Cod.06H100126

W	*60 mm*
H	*80 mm*
D	*61 mm*

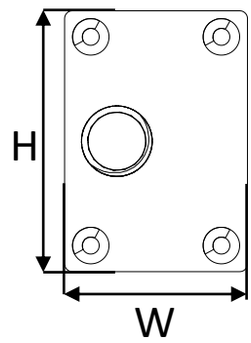

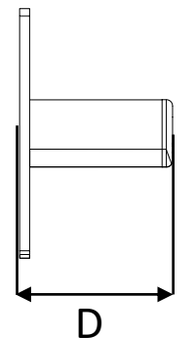

Recontre poignée de levier extérieur
Pin Apertura de Manilla tipo Palanca Mod. 900 BT

Cod.	Description / Descripción
06H100109	*Poignee interne a levier DR* *Manilla interna tipo Palanca DER*
06H100110	*Poignee interne a levier GH* *Manilla interna tipo Palanca IZQ*

W	*104 mm*
H	*750 mm*
D1	*90 mm*
D2	*25,5 mm*

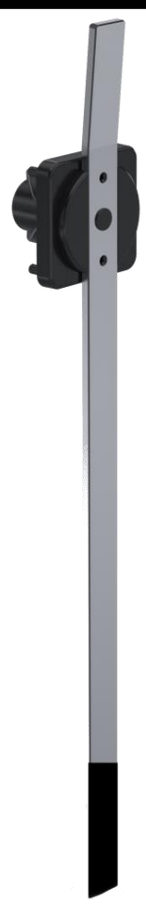

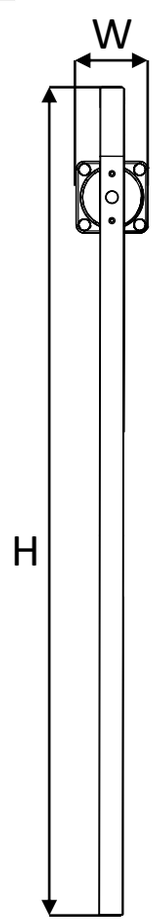

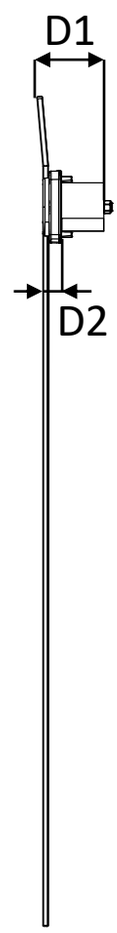

Poignee interne a levier
Manilla interna tipo Palanca

Cod.	Description / Descripción
06H100119S	*Poignee interne a levier DR* *Manilla interna tipo Palanca DER*
06H100120S	*Poignee interne a levier GH* *Manilla interna tipo Palanca IZQ*

W	*104 mm*
H	*1200mm*
D1	*90 mm*
D2	*27 mm*

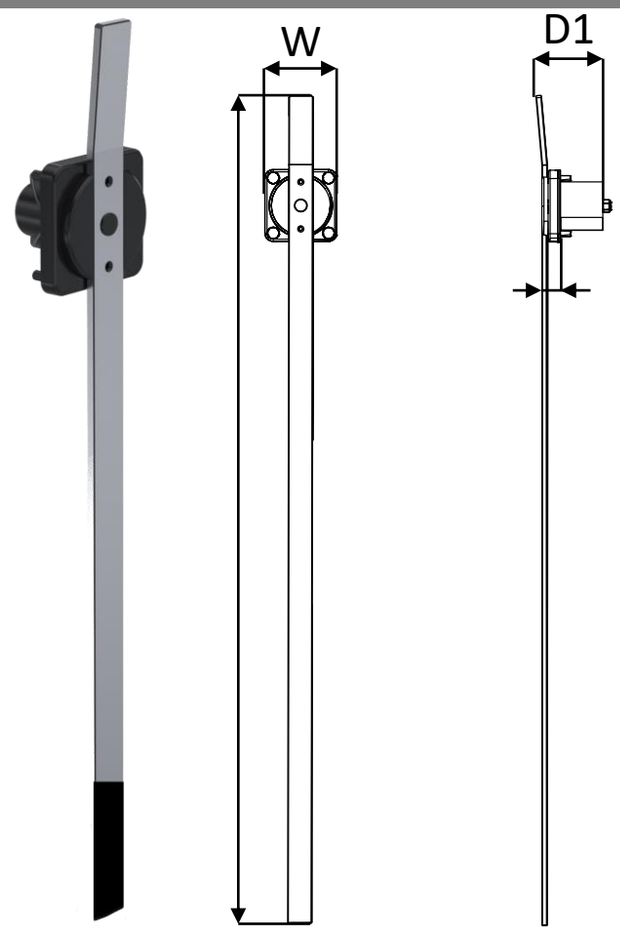

On demand

Poignee interne a levier L.1200 renforcè
Manilla interna tipo palanca L.1200 reforzada

Cod.06A400222

W	*18 mm*
H	*49 mm*
D	*200 mm*

Recontre poignée interne
Refuerzo para manilla interna (Lado Guia Panel)

Cod.06A400225

W	*18 mm*
H	*49 mm*
D	*200 mm*

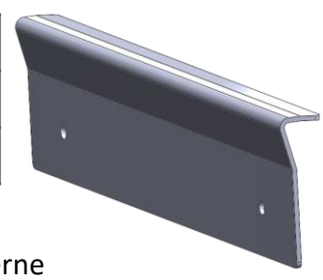

Recontre poignée interne
Refuerzo manilla interna (Lado Cierre)

Cod.06B400261

W	*120 mm*
H	*150 mm*
D	*10 mm*

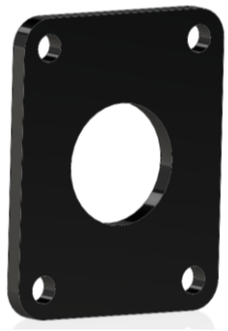

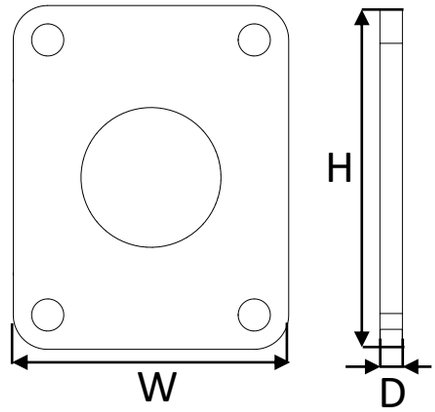

Ep. H.10mm pour poignée passante
Espesor 10 mm manilla puerta corrediza

Cod.06H200117

W	*198 mm*
H	*258 mm*
D1	*23 mm*
D2	*63 mm*

*SP Epaisseur vantail
*TH Espesor de la puerta

Poignée fixe pour porte coulissant
Manilla Fija en Composite

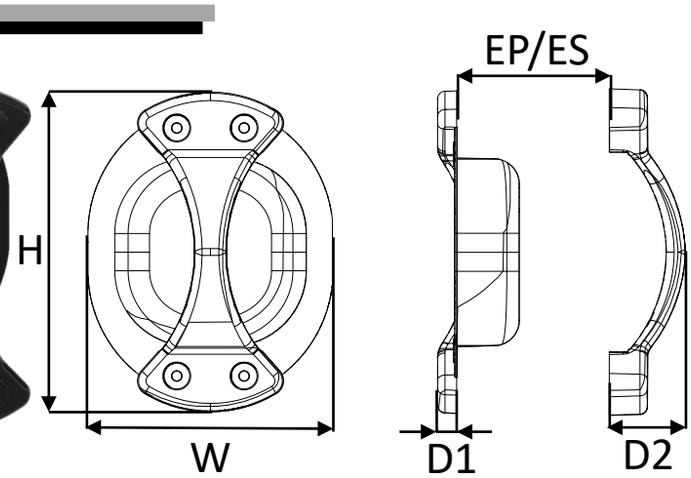

Cod.06H200117E

W	*116 mm*
H	*258 mm*
D	*63 mm*

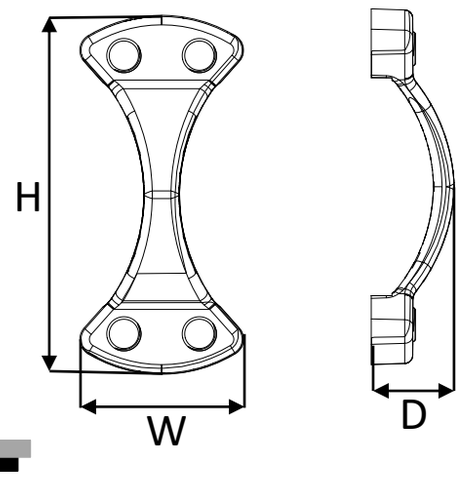

Poignée fixe EXT pour porte coulissant
Manilla fija lado Ext

Cod.06H200117I

W	*198 mm*
H	*258 mm*
D	*67 mm*

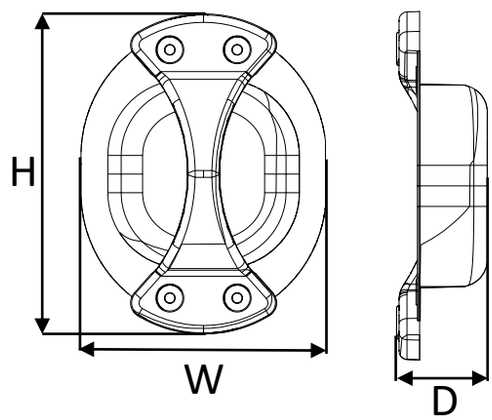

Poignée fixe INT pour porte coulissant
Manilla fija lado Int

Cod.06H100150

W	*53 mm*
H	*110 mm*
D	*60 mm*

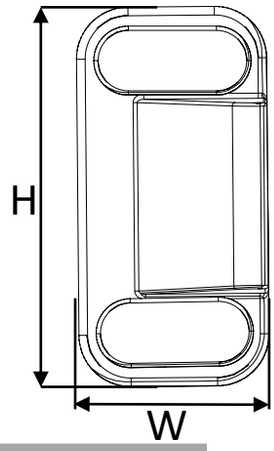

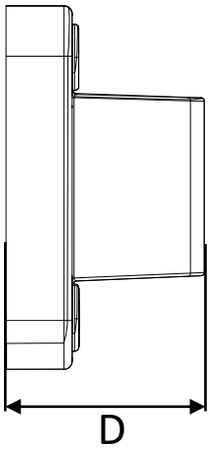

Butée sur vantail
Cierre Macho Puerta Corrediza

Cod.06H100151

W	*63 mm*
H	*135 mm*
D	*64 mm*

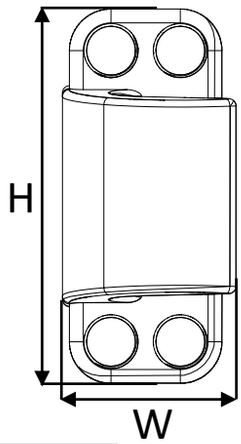

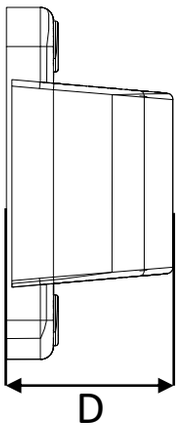

Butée sur bâti
Cierre Hembra de Marco

Cod.06H100152

W	*72 mm*
H	*135 mm*
D	*85 mm*

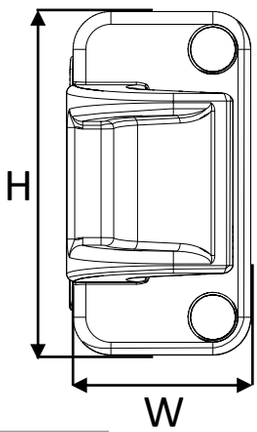

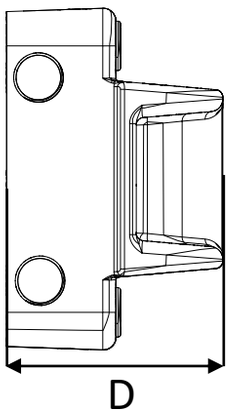

Butée sur bâti 100 mm
Cierre Hembra en marco de 100 mm

Cod.06B500104

W	*66 mm*
H	*145 mm*
D	*68 mm*

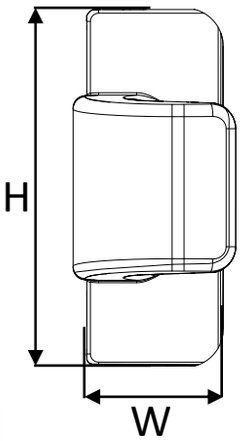

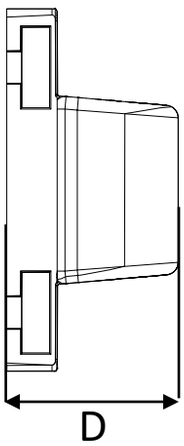

Butée pour fixation sur panneau
Cierre Hembra para ser fijado en Panel

Cod.06B500124

W	*50 mm*
H	*12 mm*
D	*195 mm*

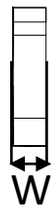

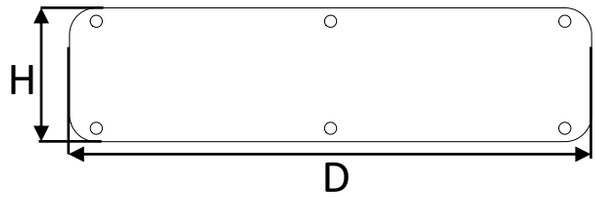

Ep. 12mm pour coin
Espaciador

Cod.06B400405

W	*50 mm*
H	*35 mm*
D	*195 mm*

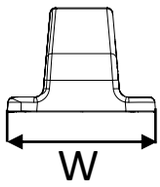

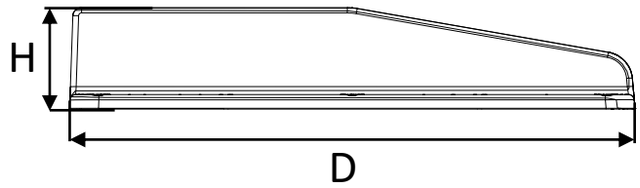

Coin disjonction vantail du bâti
Cuña Separadora de Hoja

Cod.06H100208

W	*76 mm*
H	*131 mm*
D	*154 mm*

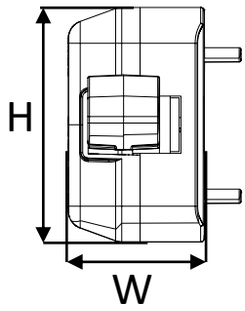

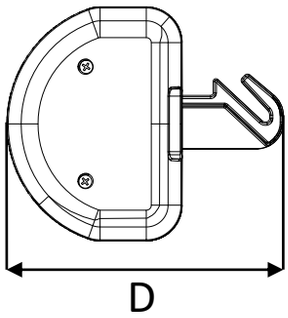

Réglage arrière version – 2010
Patin Guia Panel - 2010

Cod.06B600003DX

W	*46 mm*
H	*89 mm*
D	*18 mm*

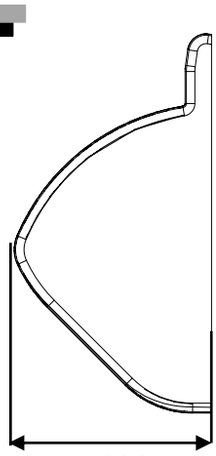

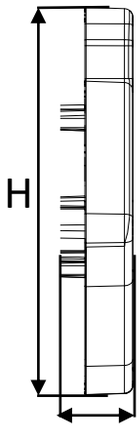

Tête Droite rail inferieur 2010
Tapa Guia Panel DER version - 2010

Cod.06B600003SX

W	*46 mm*
H	*89 mm*
D	*18 mm*

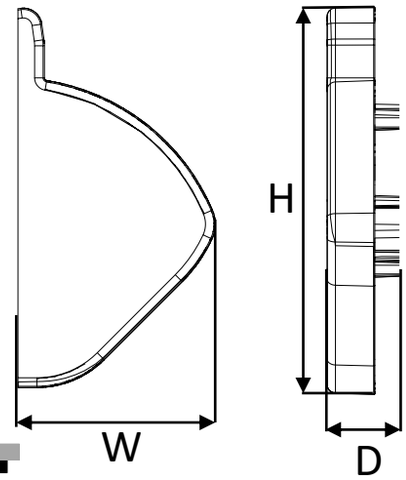

Tête Gauche rail inferieur 2010
Tapa guia a panel IZQ version - 2010

Cod.06H100209

W	*125 mm*
H	*103 mm*
D	*73 mm*

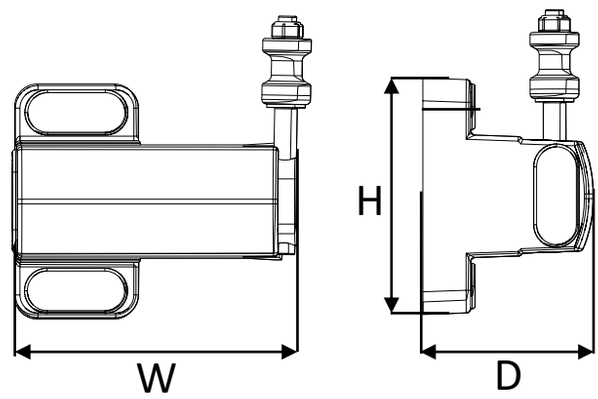

Réglage arrière version – 2018
Rolin Guia a Panel - 2018

Cod.06B500344

W	*45 mm*
H	*105 mm*
D	*46 mm*

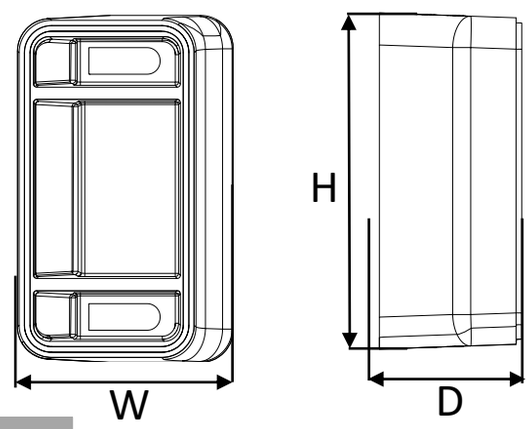

Espaceur pour register 2018
Espaciador Guia a Panel - 2018

Cod.06B600004

W	*29 mm*
H	*105 mm*
D	*12 mm*

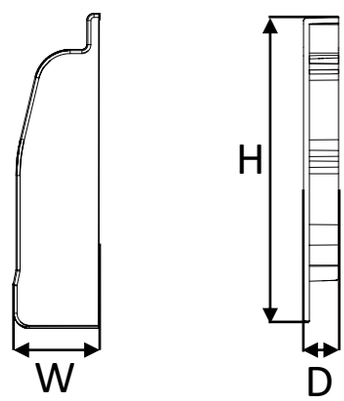

Tête Gauche 2018 pour rail inferieur
Tapa guia a panel DX - 2018

Cod.06B600005

W	*29 mm*
H	*105 mm*
D	*12 mm*

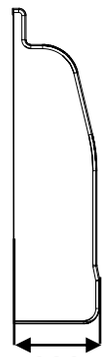

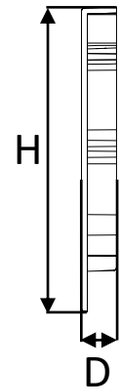

Tête Droite 2018 pour rail inferieur
Tapa guia a panel DER - 2018

Cod.06H200220

W	*120 mm*
H	*35 mm*
D	*87 mm*

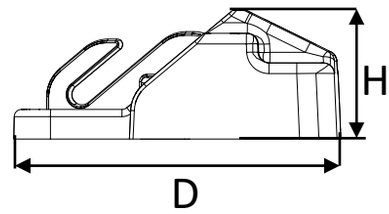

Guide au sol
Guia piso para sistema corredizo

Cod.06H200221

W	*140 mm*
H	*45 mm*
D	*124 mm*

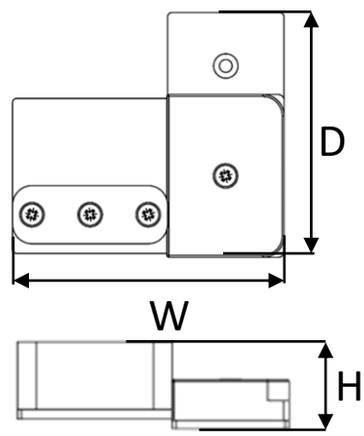

Guida pavimento per porta industriale
Floor guide for industrial door

Cod.	Description / Descripción
06H100101V	*Poulie compléte Gauche* *Rueda Guia IZQ*
06H100201V	*Poulie compléte Gauche ø92* *Rueda Guia IZQ ø92*

H1	*384 mm*
H2	*100 mm*
D	*64 mm*

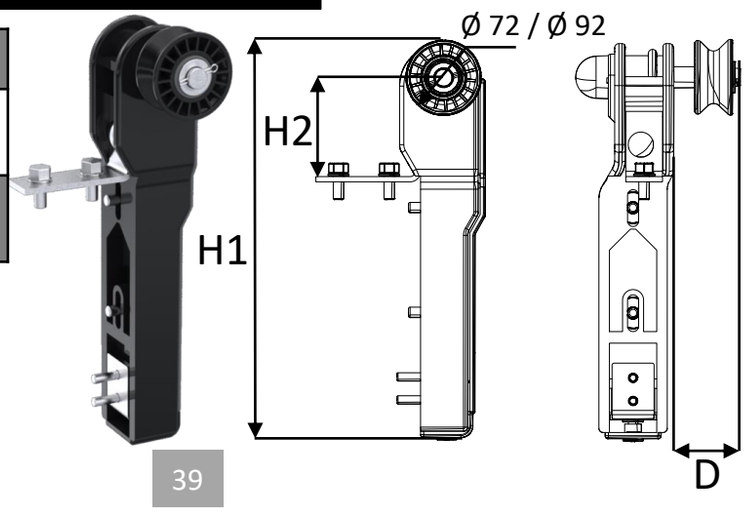

Cod.	Description / Descripción
06H100102V	*Poulie compléte Droite* *Rueda Guia DER*
06H100202V	*Poulie compléte Droite ø92* *Rueda Guia DER ø92*

H1	*384 mm*
H2	*100 mm*
D	*64 mm*

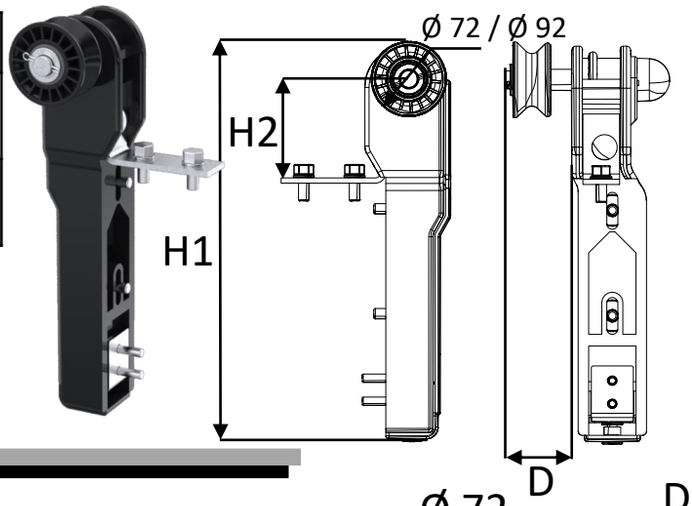

Cod.06H200115
Cod.06H100148/72

H1	*356 mm*
H2	*98 mm*
D	*138 mm*
D/72	*161 mm*

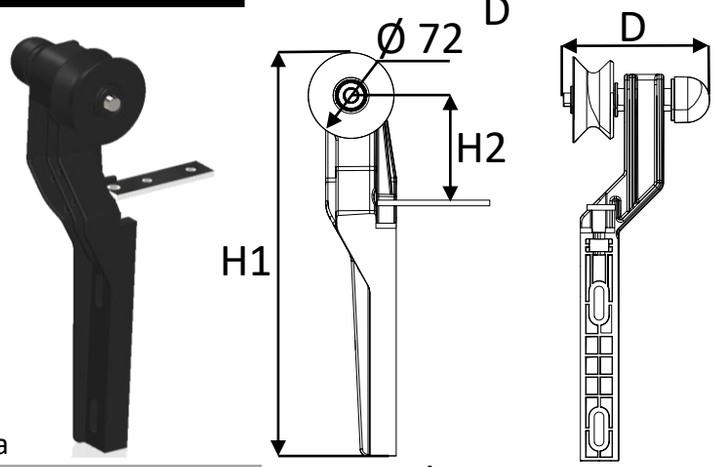

Poulie Droite
Rueda Guia Superior DER para puerta Corrediza

Cod.06H200116
Cod.06H100149/72

H1	*356 mm*
H2	*98 mm*
D	*138 mm*
D/72	*161 mm*

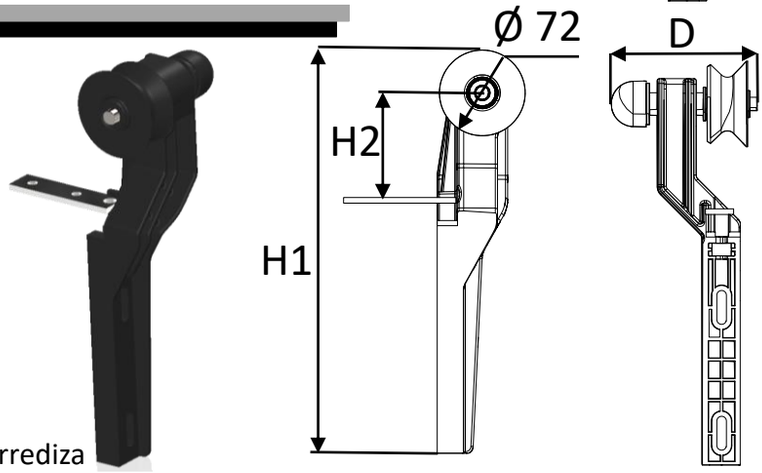

Poulie Gauche
Rueda Guia Superior IZQ para puerta Corrediza

Cod.06H100148

H1	*356 mm*
H2	*98 mm*
D	*138 mm*

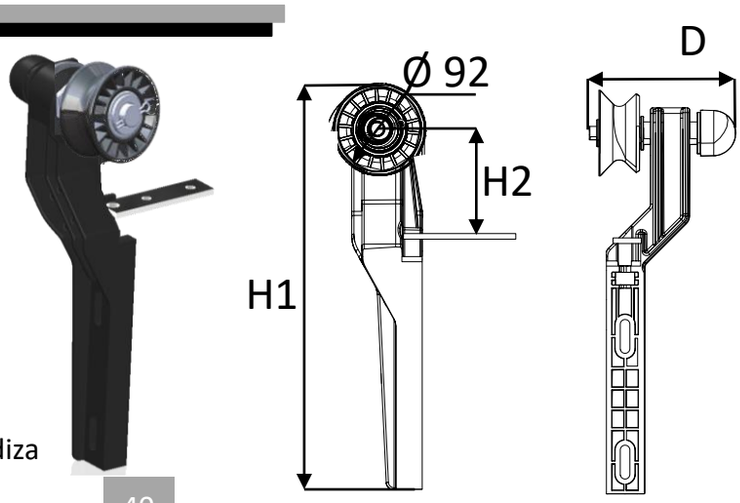

Poulie Droite
Rueda Guia Superior DER para puerta Corrediza

Cod.06H100149

H1	*356 mm*
H2	*98 mm*
D	*138 mm*

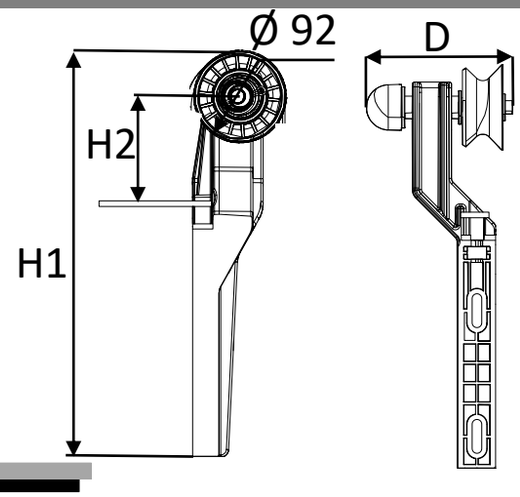

Poulie Gauche
Rueda Guia Superior IZQ para puerta Corrediza

Cod.06H200101A

ø	*72 mm*
L	*144 mm*

Cod.06H200112A

ø	*72 mm*
L	*134 mm*

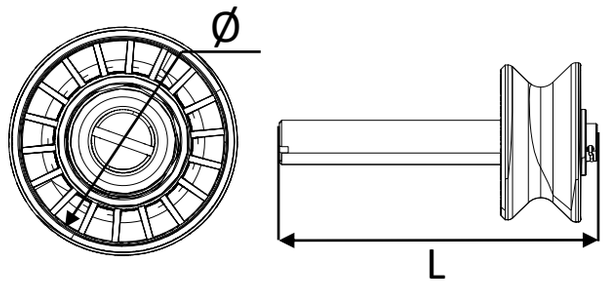

Roue 2014 en PVC pour poulie avec axe
Rueda con pin - 2014

Cod.06H200111

ø	*92 mm*
L	*144 mm*

Cod.06H200111C

ø	*92 mm*
L	*134 mm*

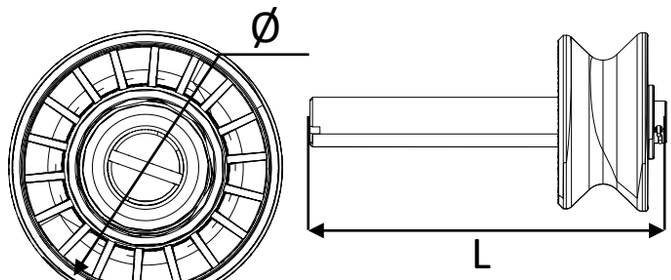

Roue 2018 en PVC pour poulie avec axe
Rueda con pin - 2018

Cod.06B500115

ø	*41 mm*
L	*31 mm*

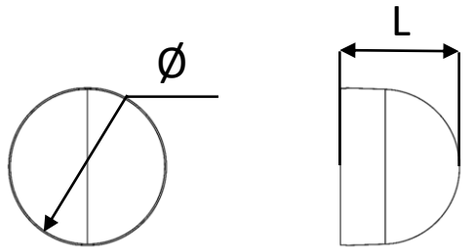

Bouchon pour axe poulie
Tapa pasador de la polea

Cod.06B500112V

W	*73 mm*
H	*178 mm*
D	*40 mm*

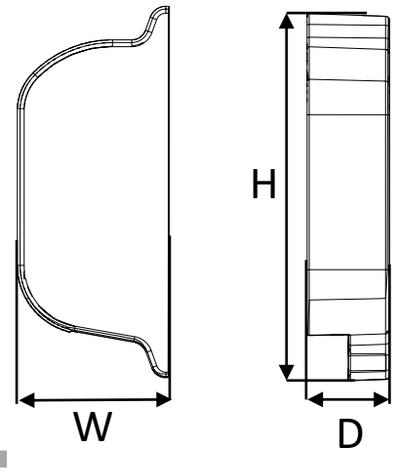

Téte cache-rail Droite
Tapa Guia DER Sistema Ligero

Cod.06B500113V

W	*73 mm*
H	*178 mm*
D	*40 mm*

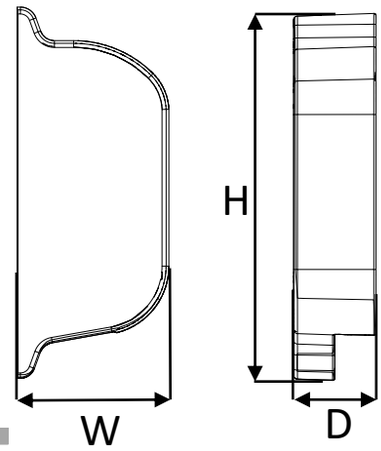

Téte cache-rail Gauche
Tapa Guia IZQ Sistema Ligero

Cod.06B500114

W	*45 mm*
H	*51,7 mm*
D	*73,4 mm*

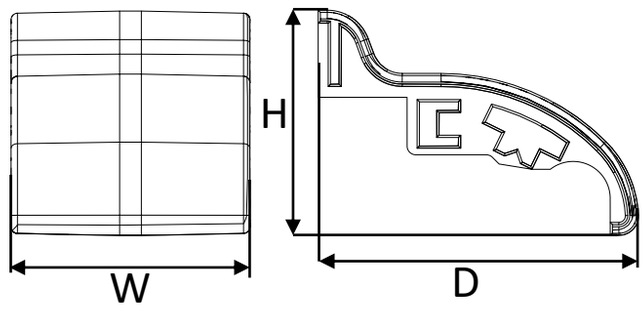

Jonction cache rail
Junta Cubreguia

Cod.06B500128

W	*89 mm*
H	*172 mm*
D	*43 mm*

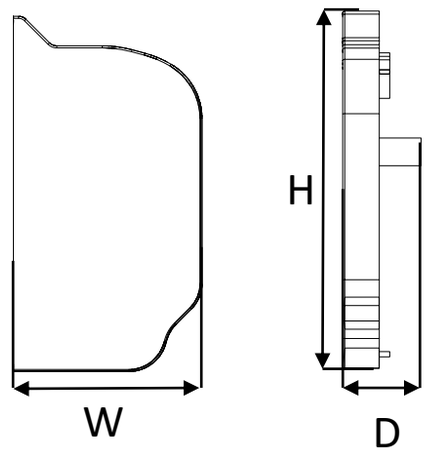

Téte cache-rail 2018 Gauche
Tapa Guia Riel 2018 IZQ

Cod.06B500127

W	*89 mm*
H	*172 mm*
D	*43 mm*

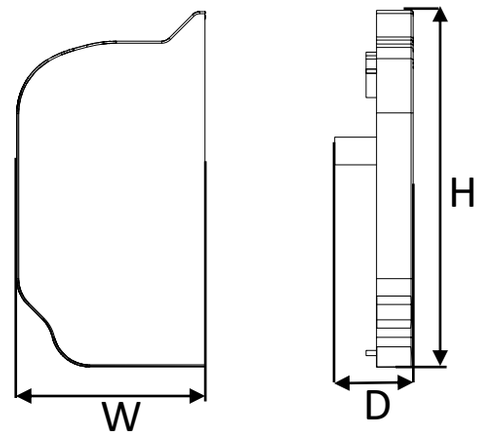

Téte cache-rail 2018 Droite
Tapa Guia Riel 2018 DER

Cod.06B500129

W	*43 mm*
H	*59 mm*
D	*90 mm*

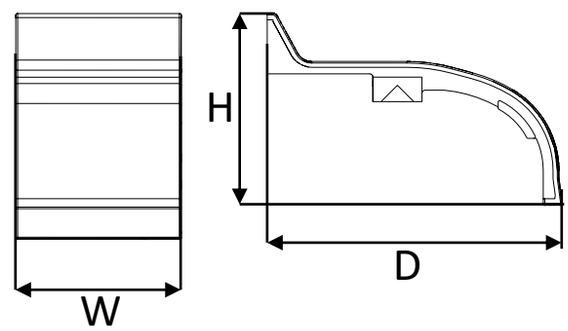

Jonction cache rail 2018
Junta Cubreguia 2018

Cod.06B400222

W1	*7 mm*
W2	*12 mm*
W3	*20 mm*
H	*32 mm*
D	*116 mm*

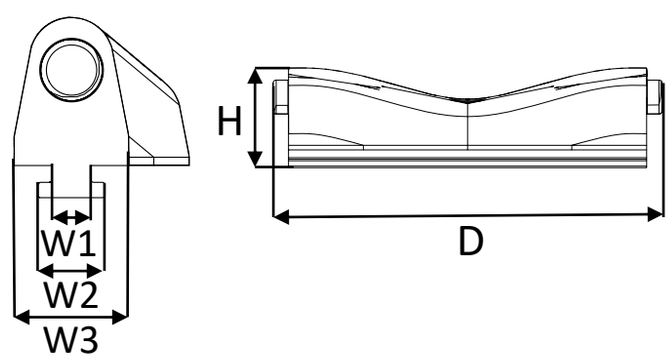

Courbe rail droit/gauche
Curva simetrica IZQ/DER

Cod.06B500126

W1	*7 mm*
W2	*11 mm*
W3	*31 mm*
H	*32 mm*
D	*150 mm*

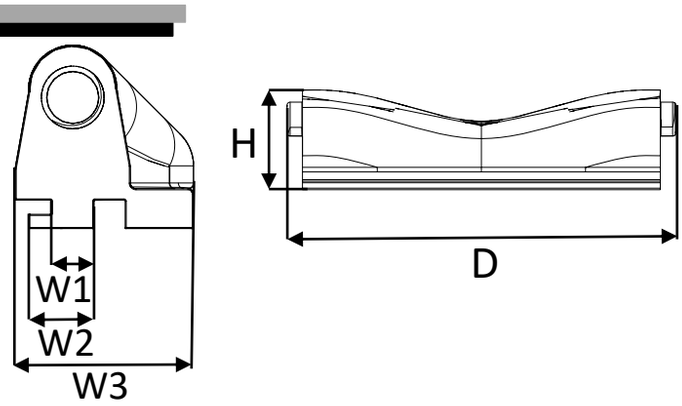

Courbe rail 2018 droit/gauche
Curva simetrica 2018 IZQ/DER

Cod.06H200133

W	*40 mm*
H	*77 mm*
D	*48 mm*

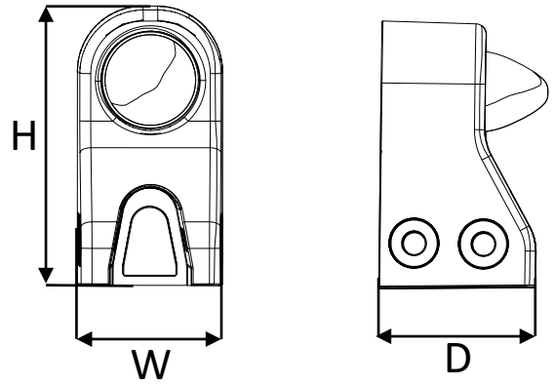

Fin course porte coulissante 880, 900
Tope fin de carrera 880 , 900 TN/BT

Cod.06H100134

W	*100 mm*
H	*60 mm*
D	*68 mm*

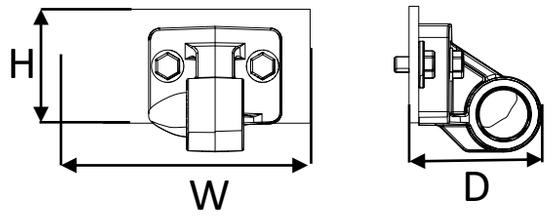

Fin course porte coulissante 2018 avec plaque
Tope fin de carrera 2018

Cod.06H200134

W	*66 mm*
H	*45 mm*
D	*70 mm*

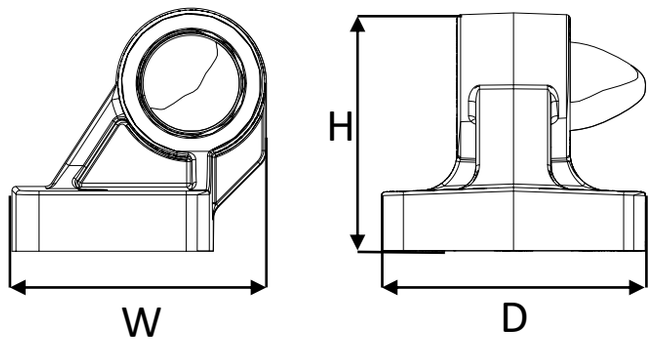

Fin course porte coulissante 2018
Paragolpe Corrediza 2018

Cod.06B400258

ø	*15 mm*
D	*50 mm*

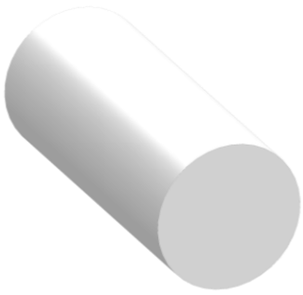

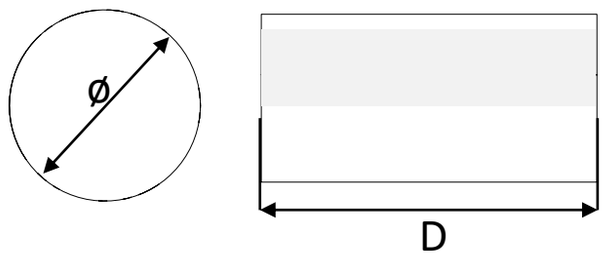

Renfort fixation tête cache-rail
Refuerzo para fijacion de Tope fin de carrera en Guia

Cod.06H100503

W	*73 mm*
H	*165 mm*
D	*78 mm*

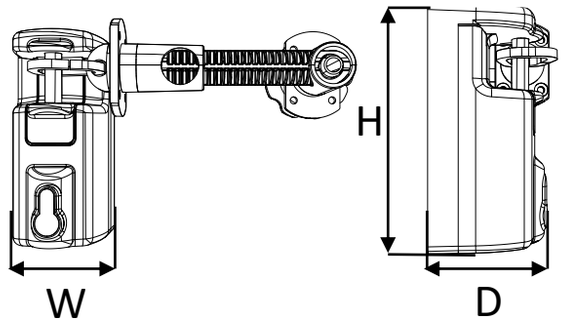

Serrure MIV 2012 porte coulissant man.
Cerradura para corrediza manual - 2012

Cod.06H100504

W	*73 mm*
H	*165 mm*
D	*78 mm*

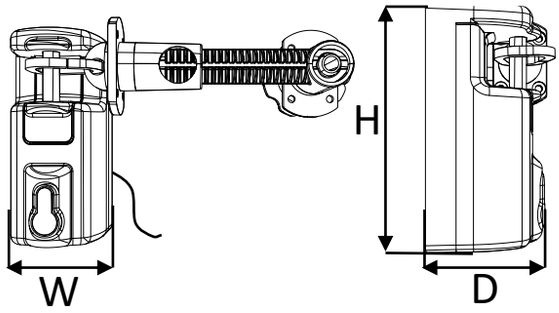

Serrure MIV 2012 porte coulissante aut.
Cerradura para corrediza automatica - 2012

Cod.06H100505

W	*73 mm*
H	*165 mm*
D	*78 mm*

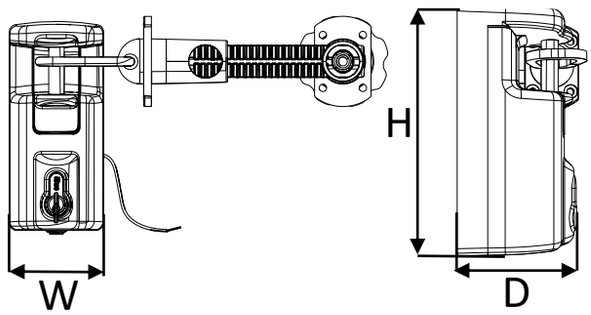

Serrure MIV 2012 AUT sécurité sur chant
Cerradura para corrediza automatica para Sist. Seguridad

Cod.06H100507

Crochet serrure MIV 2018
Cerradura MIV 2018

Cod.06M200219

W	*30 mm*
H	*50 mm*
D	*13 mm*

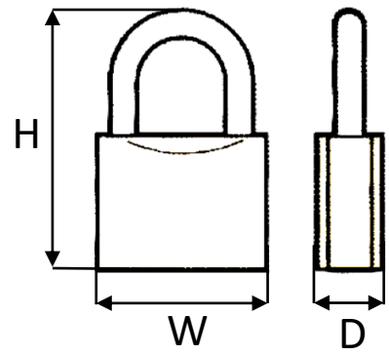

Cadenas 30mm en laiton std.
Candado para Cerradura

Cod.06B400260

W	*40 mm*
H	*45 mm*
D	*163 mm*

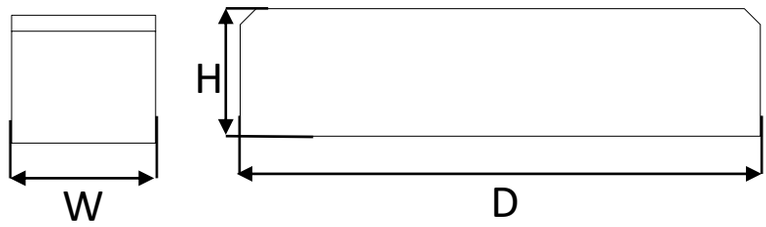

Epaisseur pour serrure MIV 2012 AUT
Espaciador para Cerr. MIV 2012 AUT

Cod.06A401430

W	*100 mm*
H	*60 mm*
D	*5 mm*

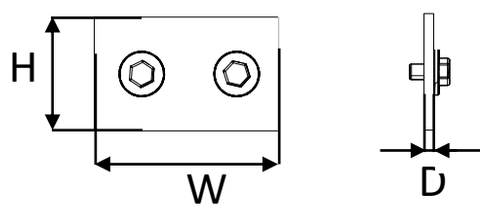

Profil jonction support rail 2018
Junta para perfil soporte riel 2018

Accessories pour portes pivotantes
Accesorios para puertas perfil hoja

Accessories pour portes pivotantes
Accesorios para puertas perfil hoja

Cod.06H100520

W	*180 mm*
H	*174 mm*
D1	*56 mm*
D2	*73 mm*

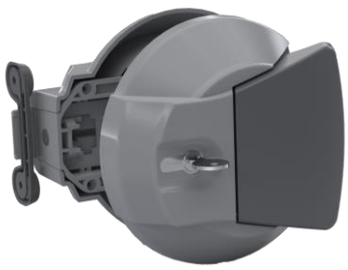

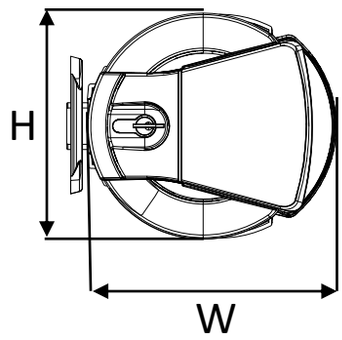

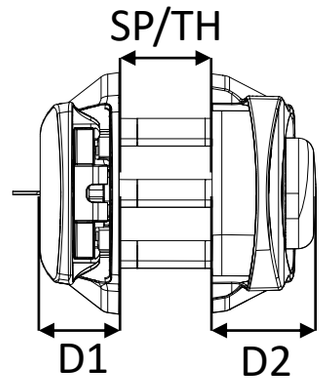

Poignée MIV 2013 avec clef
Cierre MIV 2013 con llave

Cod.06B400263

W	*168 mm*
H	*174 mm*
D	*10 mm*

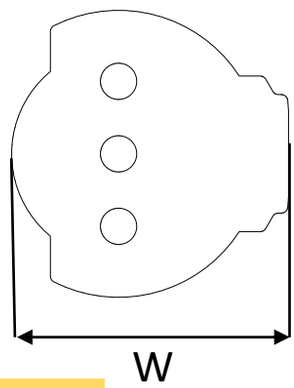

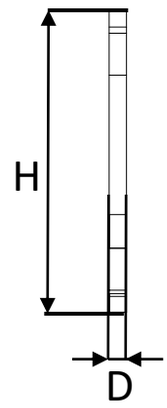

Ep. H.10mm pour poignée MIV 2013
Espesor H.10mm Cierre MIV 2013

Cod.	*Description/Descripción*
06H200401	*Kit 60 MIV 2013*
06H200402	*Kit 70 MIV 2013*
06H200403	*Kit 90 MIV 2013*
06H200404	*Kit 100 MIV 2013*
06H200405	*Kit 120 MIV 2013*
06H200406	*Kit 80 MIV 2013*
06H200407	*Kit 150 MIV 2013*
06H200405/130	*Kit 130 MIV 2013*

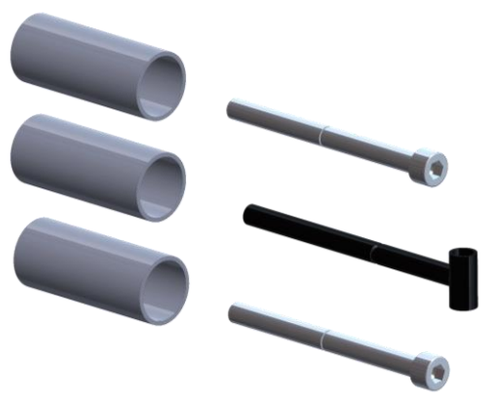

Cod.06H100530

Poignée MIV 2013 à 3 points
Cierre 3 puntos MIV 2013

Cod.06H100188

W	*52 mm*
H	*160 mm*
D	*108 mm*

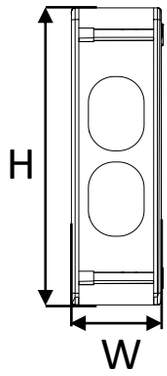

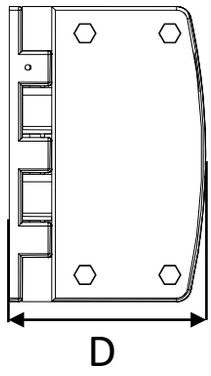

Charniere Va et Vien MIV 2015
Bisagra para puerta Mod. Vaiven

Cod.06H100186

W	*58 mm*
H	*208 mm*
D	*63 mm*

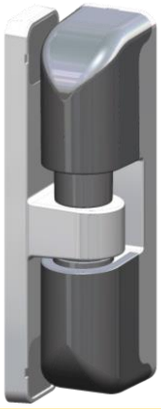

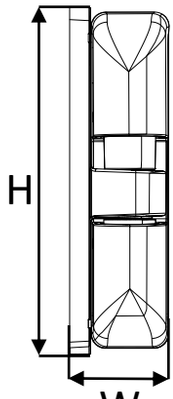

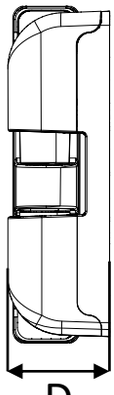

Charnière MIV 2013 avec rampe
Bisagra MIV 2013 con rampa y regulacion vertical

Cod.06B500308

W	*50 mm*
H	*201 mm*
D	*12 mm*

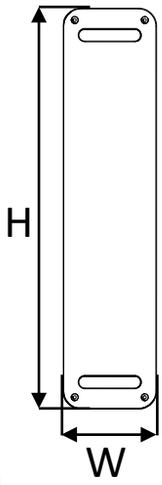

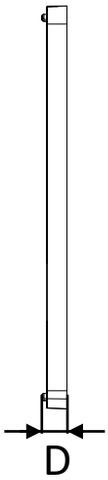

Ep. 10mm pour charnière MIV 2013
Espesor 10 mm para Bisagra MIV 2013

Cod.06H100189

W	*140 mm*
H	*245 mm*
D	*31 mm*

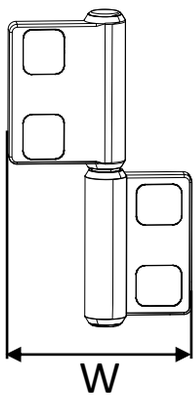

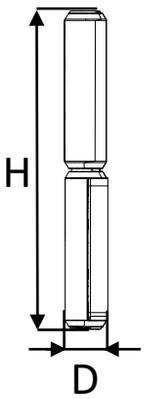

Charniere MIV pour porte semi-encastré
Bisagra puerta semiempotrada

Accessories pour portes pivotantes
Accesorios para puertas perfil hoja

Cod.06B500309

W	*110 mm*
H	*59 mm*
D	*2,5 mm*

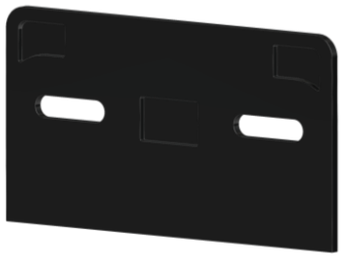

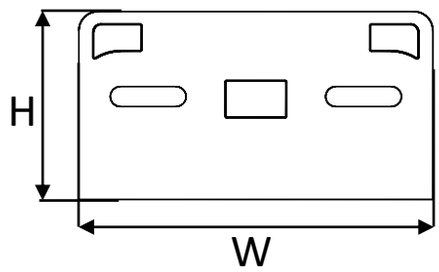

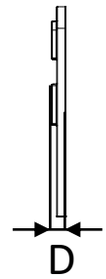

Plaque pour charnière MIV semi-encastré
Espaciador Bisagra semiempotrada

Cod.06H100182

W	*182 mm*
H	*245 mm*
D	*33 mm*

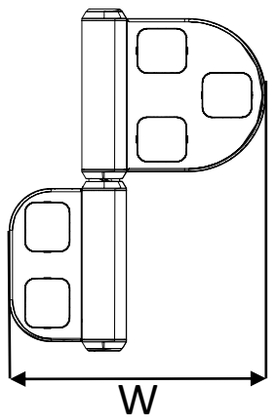

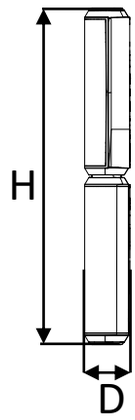

Charniere MIV flush
Bisagra Plana

Cod.06B500310

W	*110 mm*
H	*59 mm*
D	*5 mm*

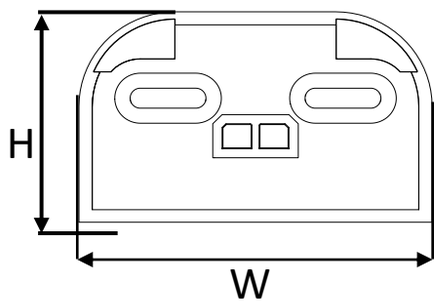

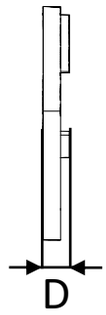

Ep. pour charnière MIV flush
Espaciador de 10mm para Bisagra Plana

Cod.06H100184

W	*57 mm*
H	*170 mm*

Cod.06B500312

W	*42 mm*
H	*170 mm*
D	*10 mm*

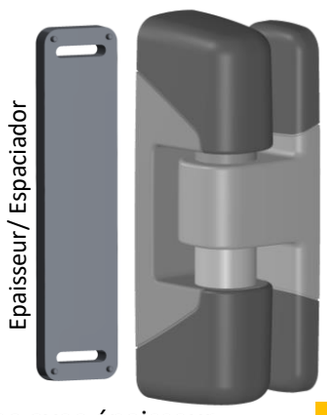

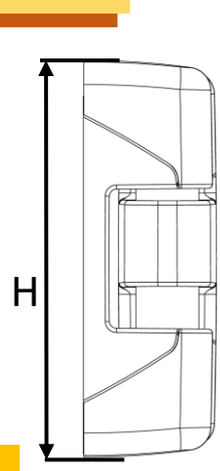

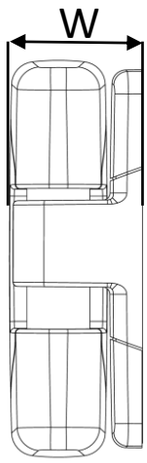

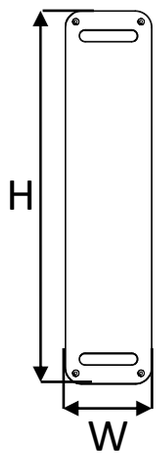

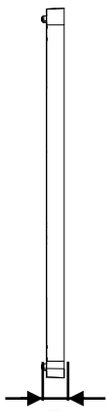

Charnière MIV 2023 avec rampe avec épaisseur
Bisagra MIV 2023 con rampa y regula. Ver. con espesor

Renforcement internes pour vantails et bati
Refuerzos internos para perfil hoja y marco

Renforcement internes pour vantails et bati
Refuerzos internos para perfil hoja y marco

Cod.06A401406 (x 06H100101-102/201-202)		Cod.06A401532 (x 06H200115-116/148-149)	
W	*40 mm*	W	*40 mm*
H	*220 mm*	H	*220 mm*
D	*90 mm*	D	*90 mm*

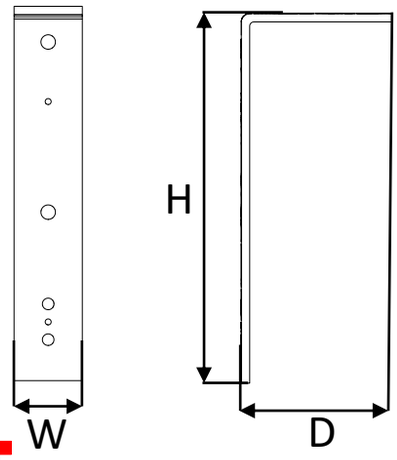

Contre-plaque pour poulie
Refuerzo para Rueda Guia Superior IZQ/DER

Cod.06A401429

W	*30 mm*
H	*140 mm*
D	*5 mm*

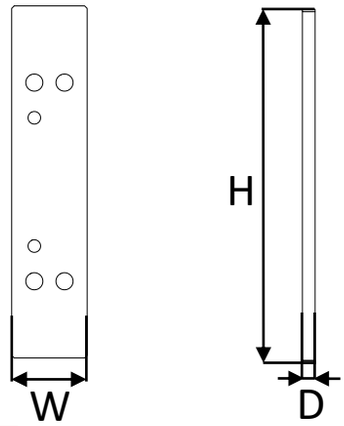

Contre-plaque ren.crochet + guide inf.
Refuerzo para cierre y guia inferior

Cod.06A401524

W	*45 mm*
H	*250 mm*
D	*4 mm*

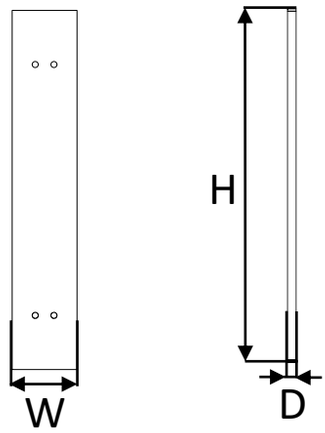

Contre-plaque charnière MIV 201
Refuerzo para bisagra MIV 2013

Cod.06B400155

W1	*45 mm*
W2	*23 mm*
H	*165 mm*
D	*18 mm*

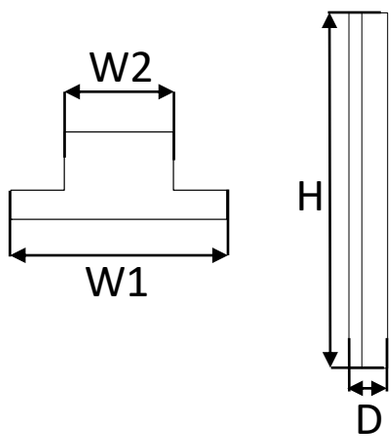

Renfort pour bâti plat 140
Refuerzo para Marco Plano PVC 140

Renforcement internes pour vantails et bati
Refuerzos internos para perfil hoja y marco

Cod.06B400316

W	*140 mm*
H	*220 mm*
D	*45 mm*

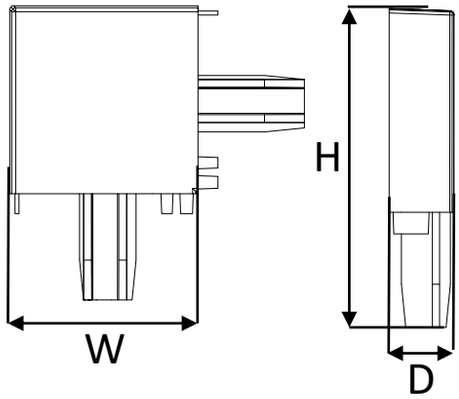

Renfort d'angle pour bâti 140 mm
Angulo 140 mm 2018

Cod.06B400313

W	*220 mm*
H	*220 mm*
D	*44 mm*

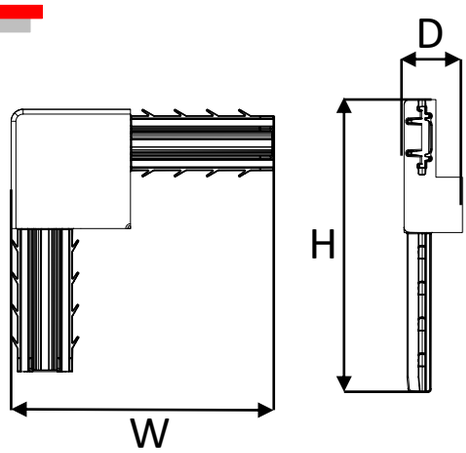

Renfort d'angle pour bâti 100 mm
Angulo conexion para marco 100 mm

Cod.06B400314

W	*125 mm*
H	*125 mm*
D	*22 mm*

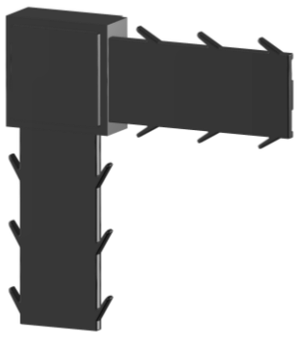

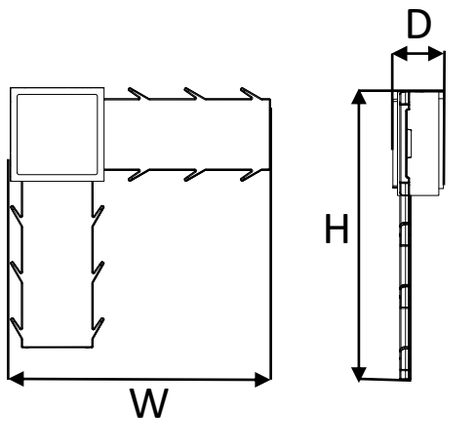

Renfort d'angle pour cote bâti
Angulo conexion para espaciador

Cod.06B400315

W	*93 mm*
H	*93 mm*
D	*45 mm*

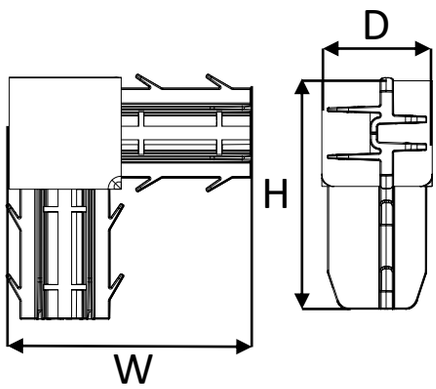

Renfort d'angle pour bâti semi-encastré
Angulo conexion para puerta semiempotrada

Renforcement internes pour vantails et bati
Refuerzos internos para perfil hoja y marco

Cod.06B400307

W	*190 mm*
H	*190 mm*
D	*18 mm*

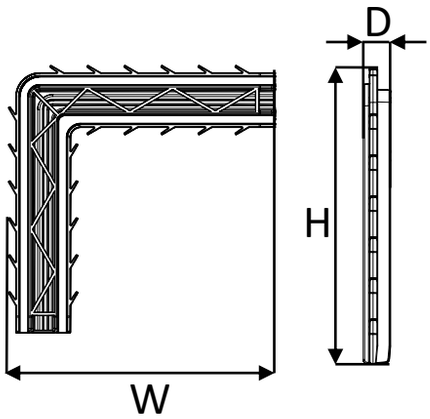

Renfort d'angle pour PVC bâti plat 2014
Angulo PVC para junta Marco plano

Cod.06B500116

W	*135 mm*
H	*135 mm*
D	*18 mm*

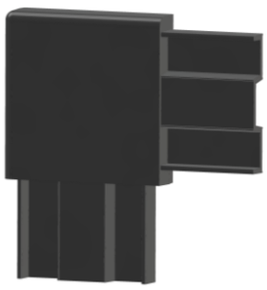

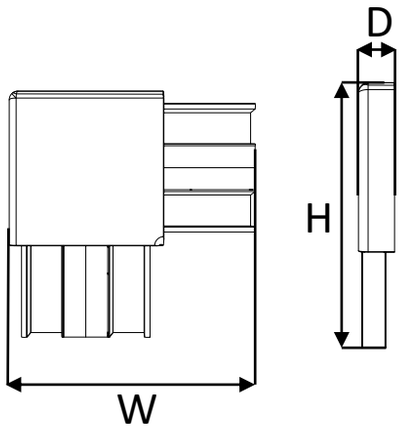

Cornière pour union contre-bâti
Angulo de conexion para contramarco

Cod.06A401000

W	*165 mm*
H	*165 mm*
D	*1,5 mm*

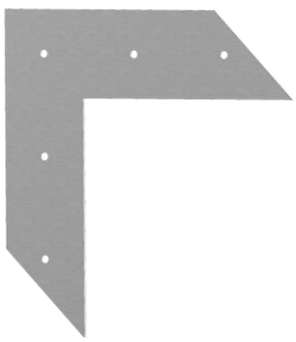

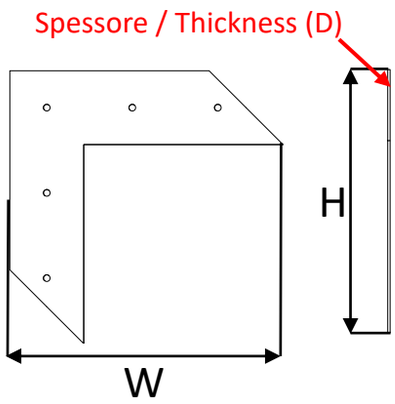

Cornière inox pour le renfort bâti
Escuadra Acero Inox refuerzo marco puerta corrediza

Cod.06A401306

W	*41 mm*
D	*10 mm*
ø	*9,6 mm*

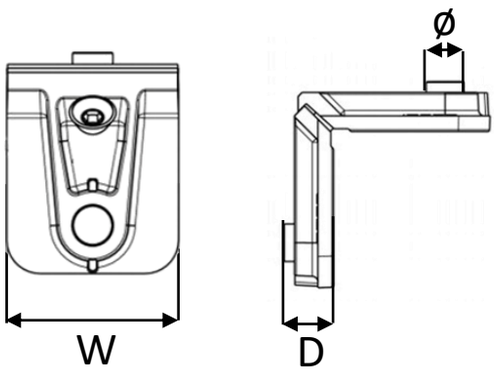

Cornière pour bâti 'va et vient' 2010 et encadrement panneaux
Escuadra para marco puerta Vaiven mod 2010

Cod.06A401305

W	*20 mm*
H	*10 mm*
D	*9,6 mm*

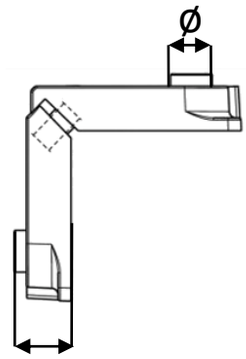

Cornière en AL pour bâti Bureau
Escuadra en aluminio para Marco tipo oficina

Cod.06A401307

W	*2,4 mm*
H	*7,5 mm*

Cornière 2,3x7,5 pour contre-bâti B/VV
Escuadra Marco Puerta Vaiven y tipo oficina mod 2010

Cod.06A401308

W	*36 mm*
H	*30 mm*
D	*2 mm*

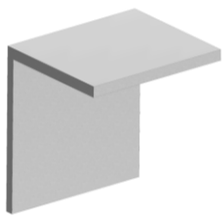

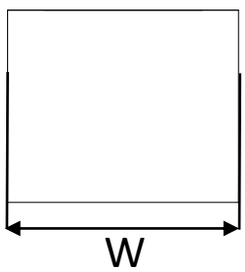

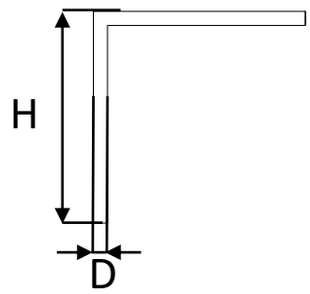

Corniere pour bord vantail 40 mm 2010
Escuadra Perfil hoja 40 mm 2010

Cod.06A401304

W	*36 mm*
H	*30 mm*
D	*2 mm*

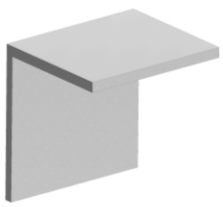

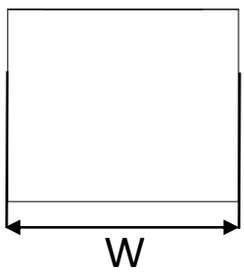

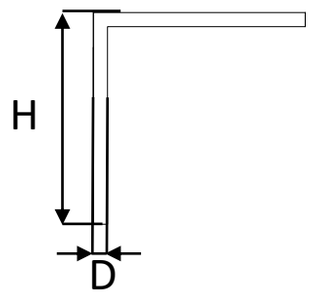

Corniere pour bord vantail 40mm t.bureau
Escuadra Perfil hoja puerta tipo oficina 2010

Cod.06A401300

W	*52 mm*
H	*40 mm*
D	*1,5 mm*

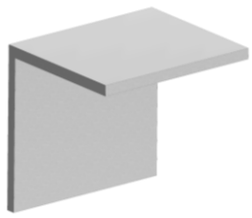

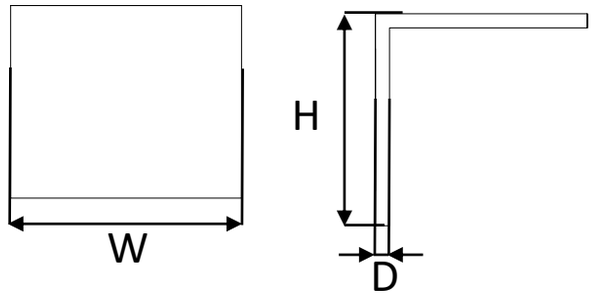

Corniere AL pour bord vantail 70 mm
Escuadra Perfil hoja 70 mm

Cod.06A401301

W	*72 mm*
H	*50 mm*
D	*2 mm*

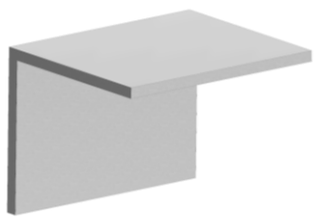

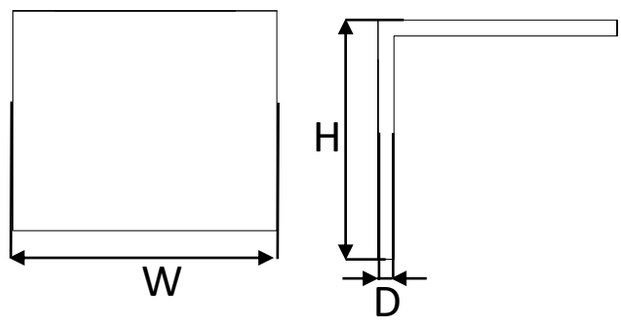

Corniere AL pour bord vantail 90 mm
Escuadra Perfil hoja 90 mm

Cod.06A401302

W	*102 mm*
H	*50 mm*
D	*2 mm*

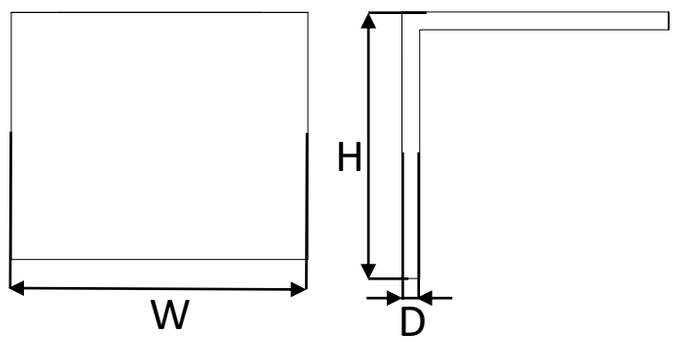

Corniere AL pour bord vantail 120 mm
Escuadra Perfil hoja 120 mm

Divers / Varias

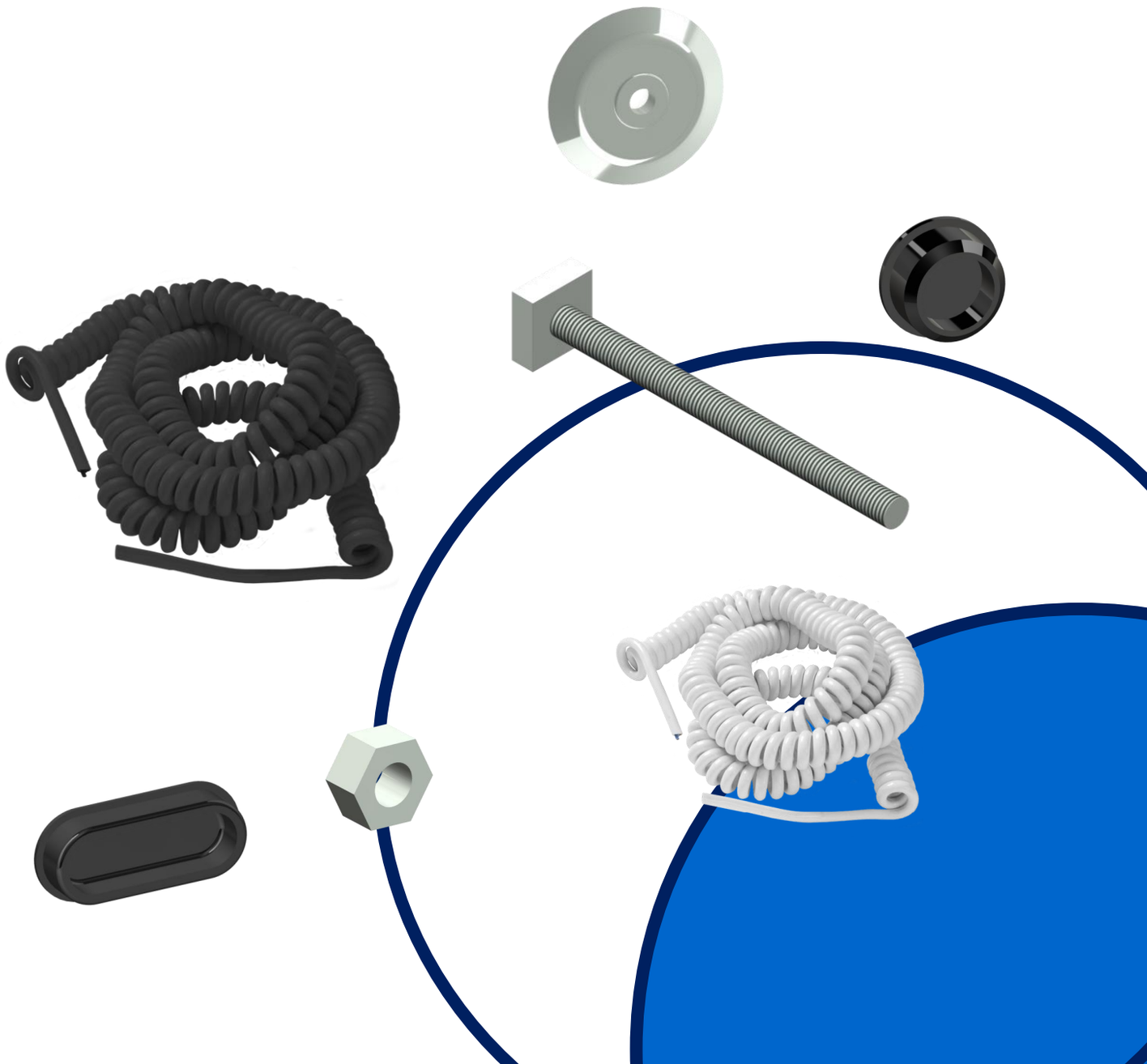

Cod.06EL00012

L	*5 mt*

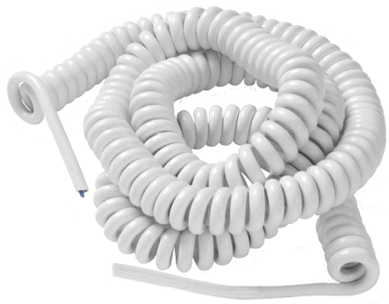

Câble spiralé 3 fils L.5mt
Cable espiral 3 hilos L.5mt

Cod.06EL00012/BT

L	*5 mt*

Câble spiralé 3 fils L.5mt BT
Cable espiral 3 hilos L.5mt BT

Cod.06EL00012L10

L	*10 mt*

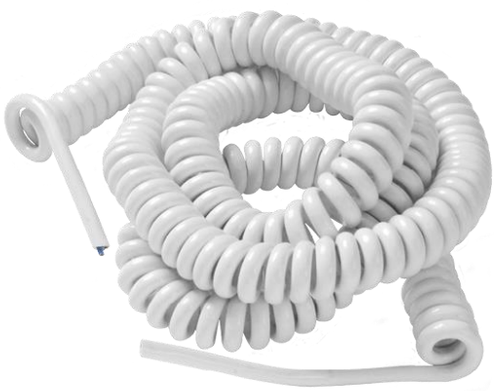

Câble spiralé 3 fils L.10 mt
Cable espiral 3 hilos L.10 mt

Cod.06EL00012L10/BT

L	*10 mt*

Câble spiralé 3 fils L.10mt BT
Cable espiral 3 hilos L.10mt BT

Cod.06EL00111

L	*Optional*

Cordon chauffant D 3,5mm 30W/mt 220 V
Resistencia potencia constante 30 Watt/MT

Cod.06EL00000V

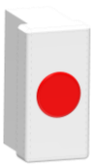

Cod.06EL00015

Cod.06EL00014

Boite lumineux de chauffage électrique
Cajetin Luz piloto Resistencia

Cod.06EL00056

W	*45 mm*
H	*20 mm*
D	*5700 mm*

Boite de dérivation 80x80x45
Cajetin 80x80x45

Cod.06B400134

Ø1	85 mm
Ø2	12,5 mm
D	9 mm

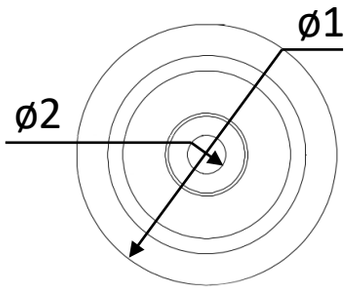

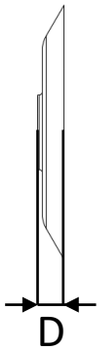

Rondelle nylon pour tirant
Arandela para Tensor

Cod.06B400190

W	28,5 mm
H	28,5 mm
D	160 mm

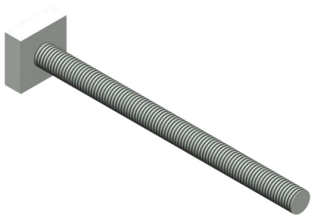

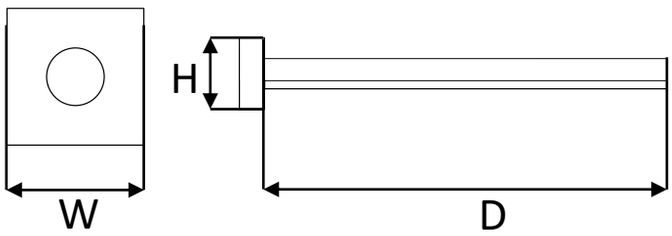

Tirant nylon L.160 mm
Tensor nylon L 160 mm

Cod.06B400191

W	28,5 mm
H	28,5 mm
D	230 mm

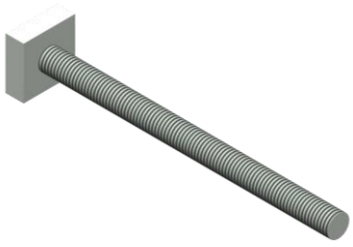

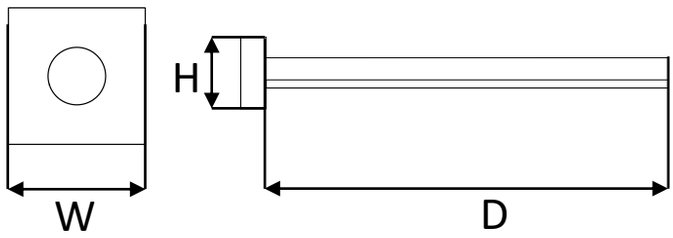

Tirant nylon L.230 mm
Tensor nylon L 230 mm

Cod.06B400192

W	28,5 mm
H	28,5 mm
D	300 mm

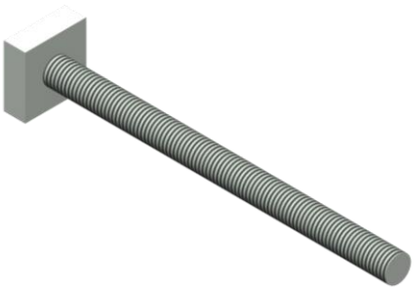

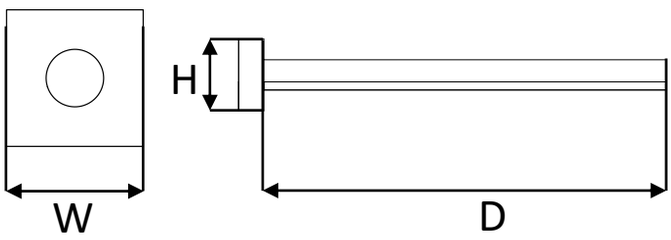

Tirant nylon L.300 mm
Tensor nylon L 300 mm

Cod.06B400184/C

W	32 mm
D	37 mm

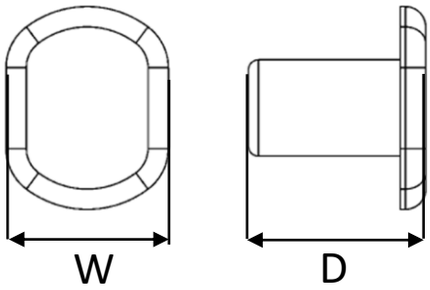

Bouchon fileté in nylon, blanc M12
Tapa de hongo en nylon, blanco M12

Cod.06B400170

W	21,8 mm
D	12 mm

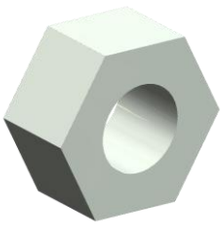

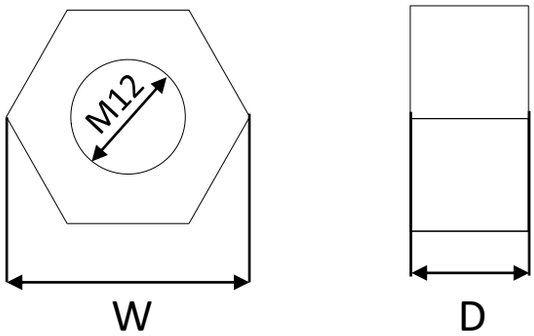

Ecrou en nylon pour tirant
Tuerca en nylon para Tensor

Cod.06B400239

ø	11,5 mm
D	6 mm

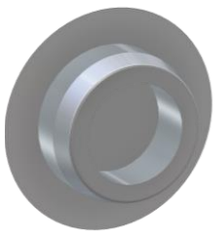

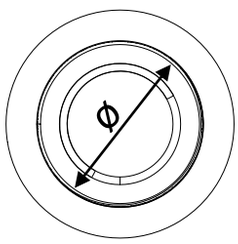

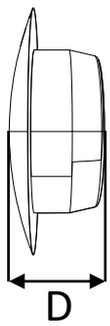

Bouchon D 11,5 mm
Tapa D 11,5 mm

Cod.06B400240

ø	18 mm
D	5 mm

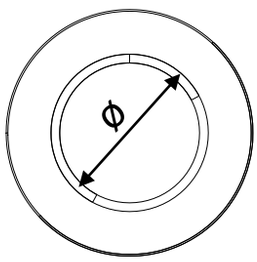

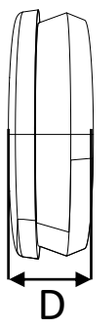

Bouchon D 18 mm
Tapa D 18 mm

Cod.06B400241

ø	22 mm
D	8 mm

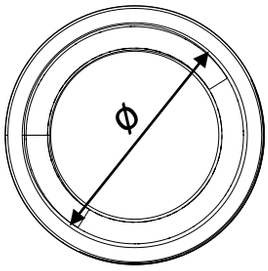

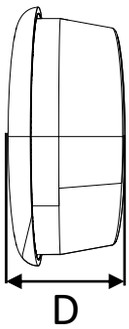

Bouchon D 22 mm
Tapa D 22 mm

Cod.06B400135

ø	17 mm
D	9 mm

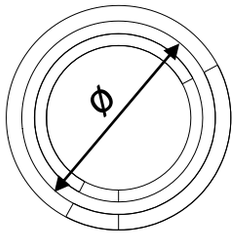

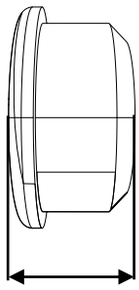

Bouchon D 17 mm
Tapa D 17 mm

Cod.06B400136

ø	17,5 mm
D	9,5 mm

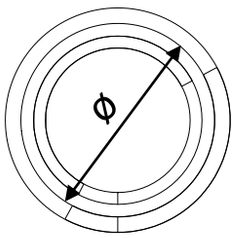

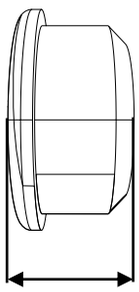

Bouchon D 17,5 mm
Tapa D 17,5 mm

Cod.06B400126

W	20 mm
H	46 mm
D	10 mm

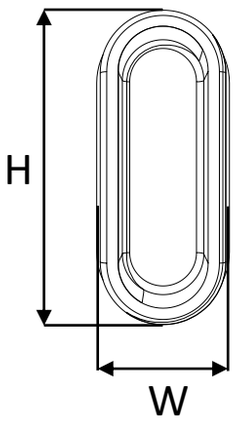

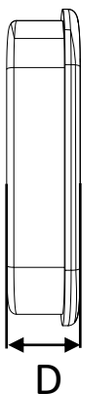

Bouchon pour butée vantail
Tapa Ovalada para Cierre macho

Cod.06B400121

ø	22 mm
D	30,2 mm

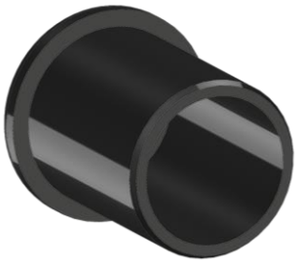

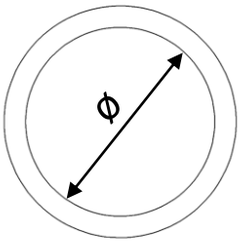

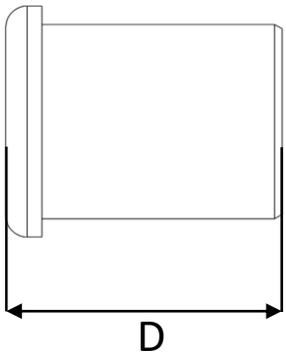

Bouchon pognée passante 2017 INO
Tapa y cierre INOX

Vue éclaté portes
Puertas explotadas

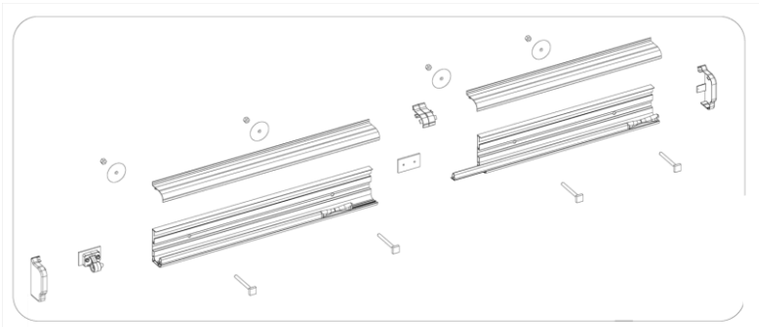

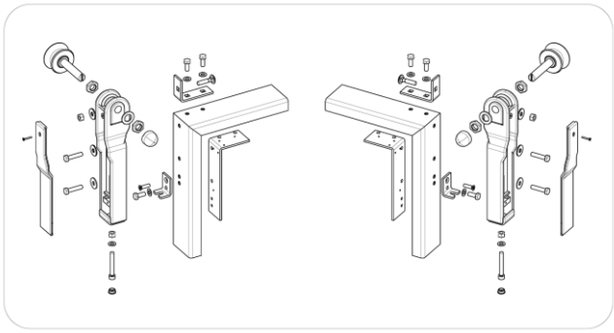

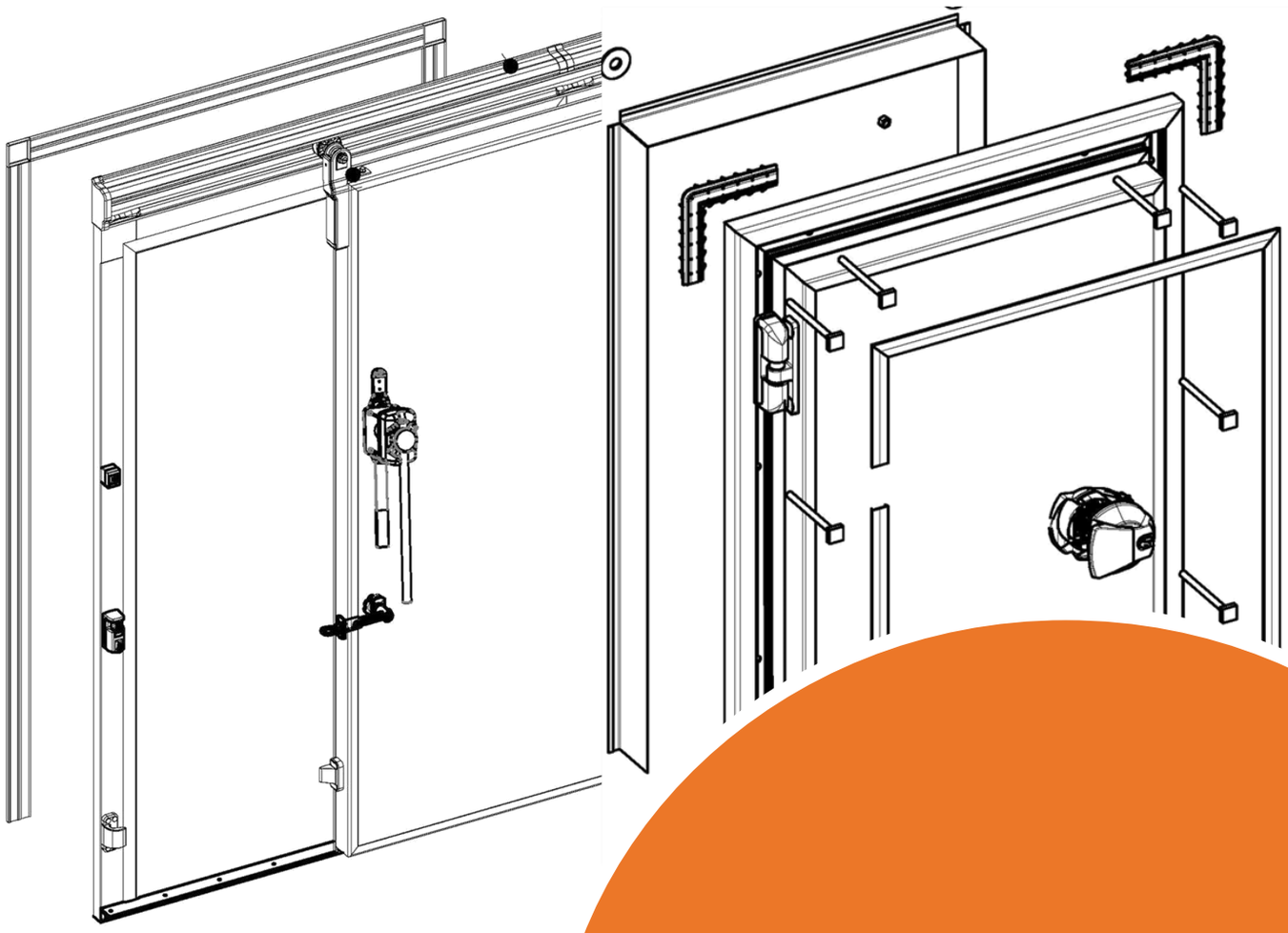

Porte 180 N / Puerta 180 N

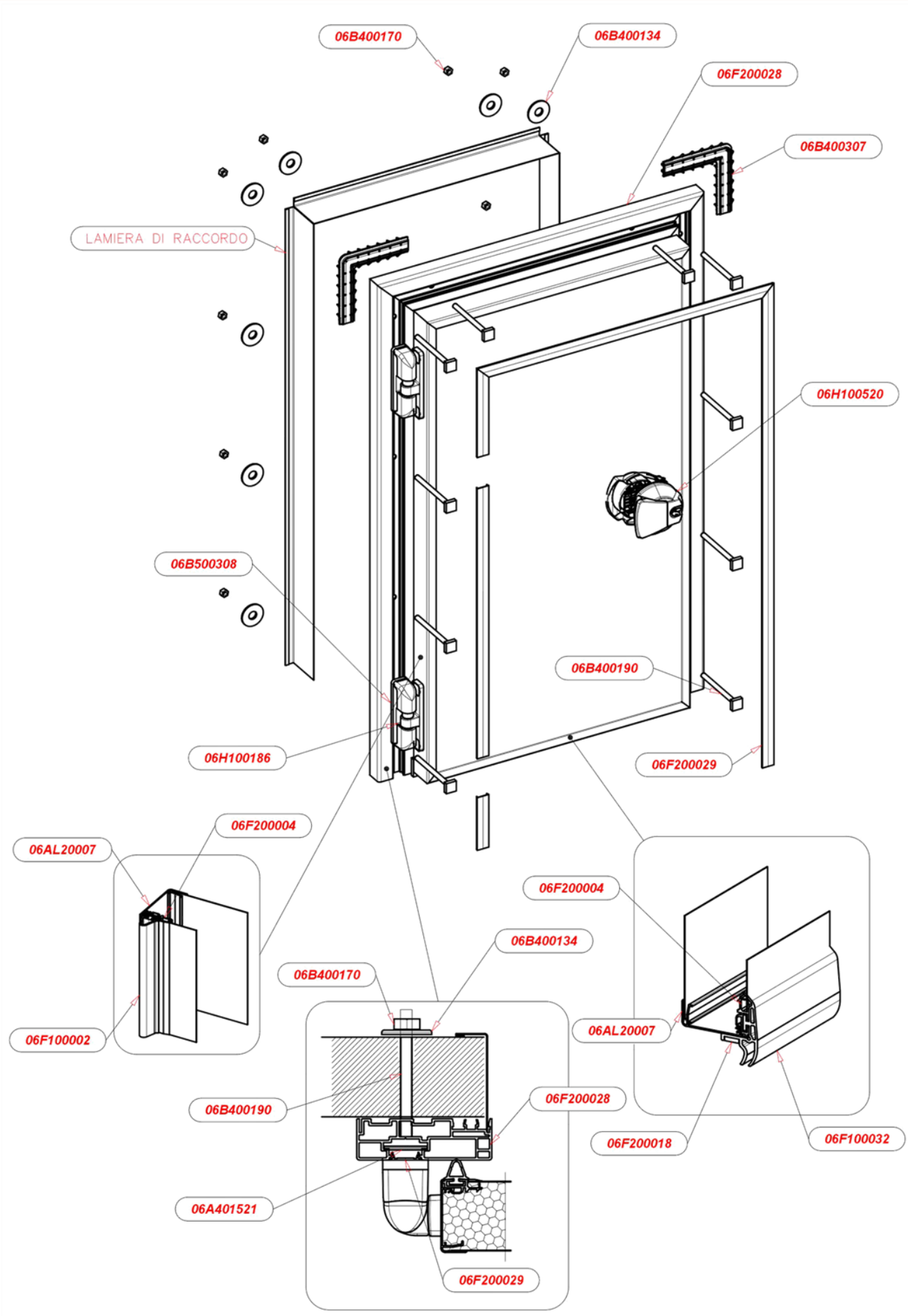

Porta 200 F / Door 200 F

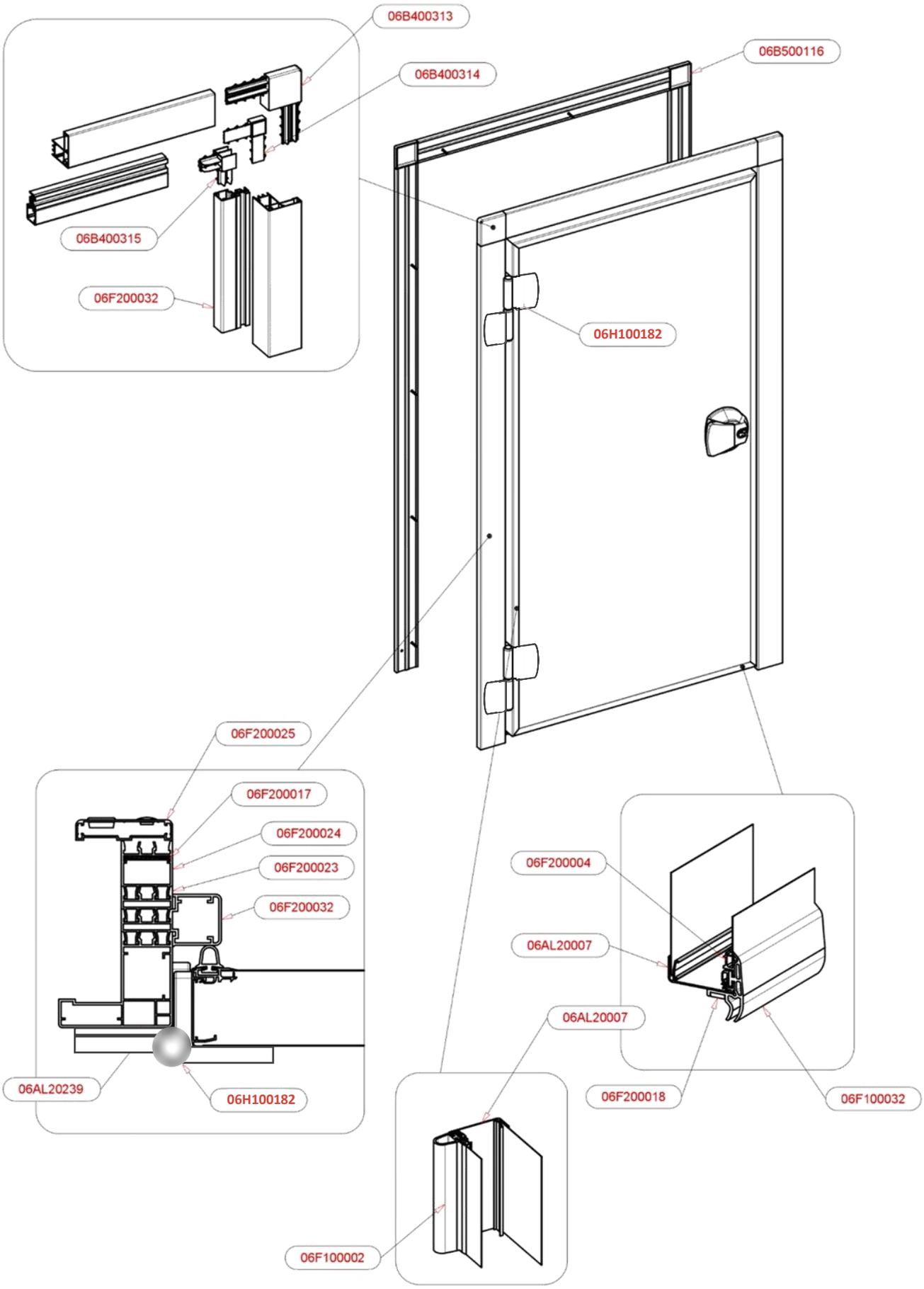

Porte 200 N / Puerta 200 N

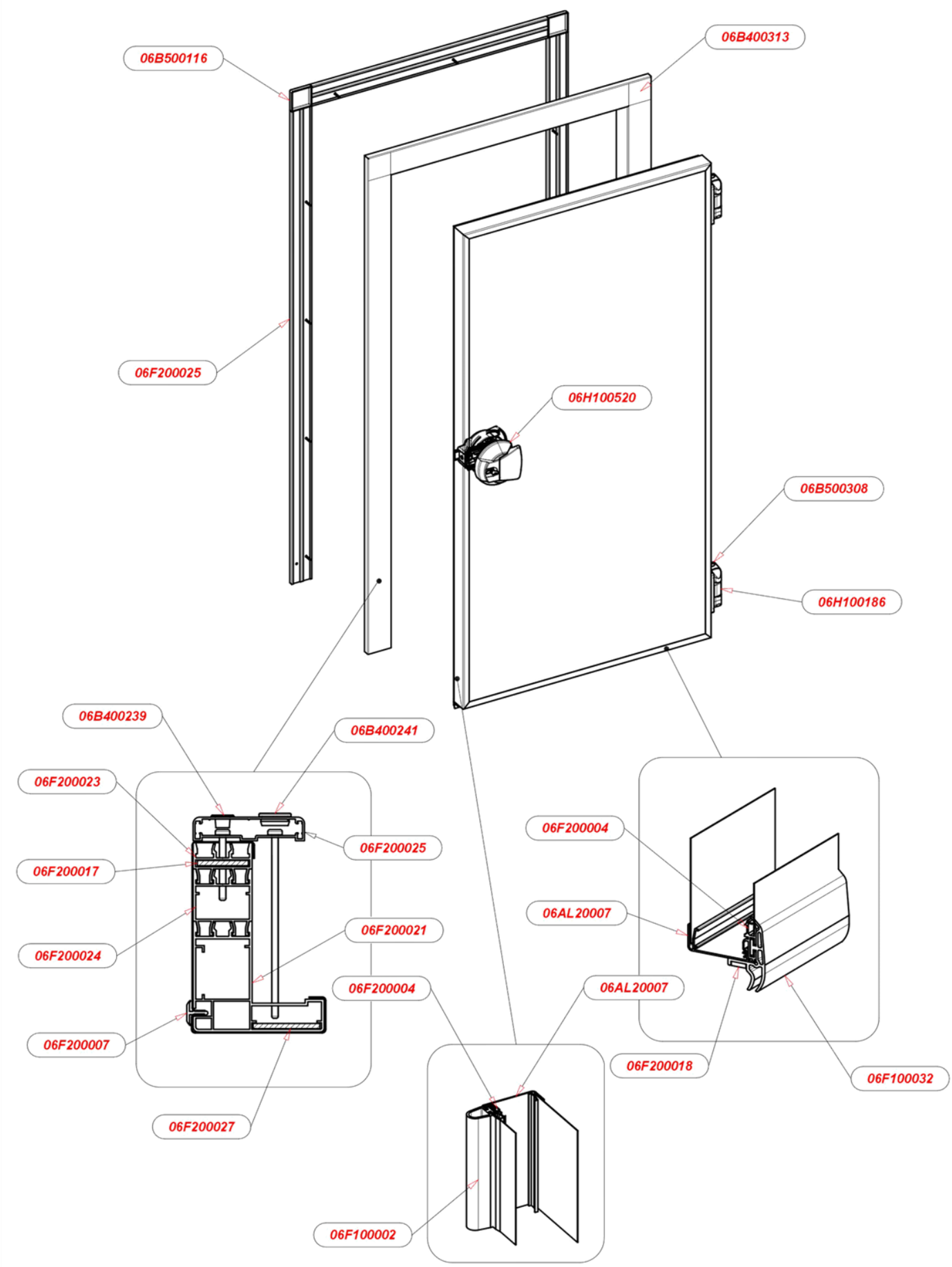

Porte 200 RV / Puerta 200 RV

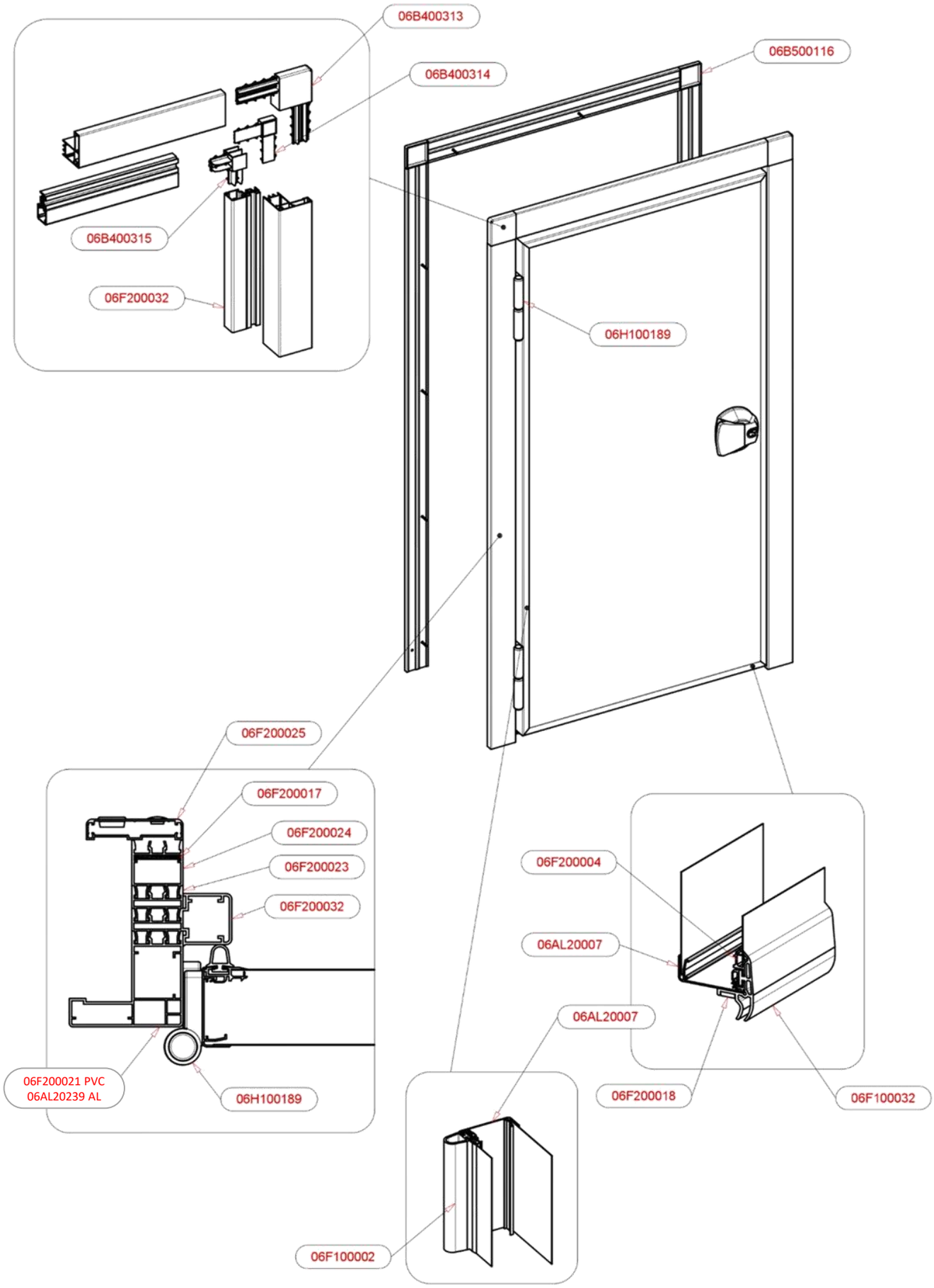

Porte 240 BT / Puerta 240 BT

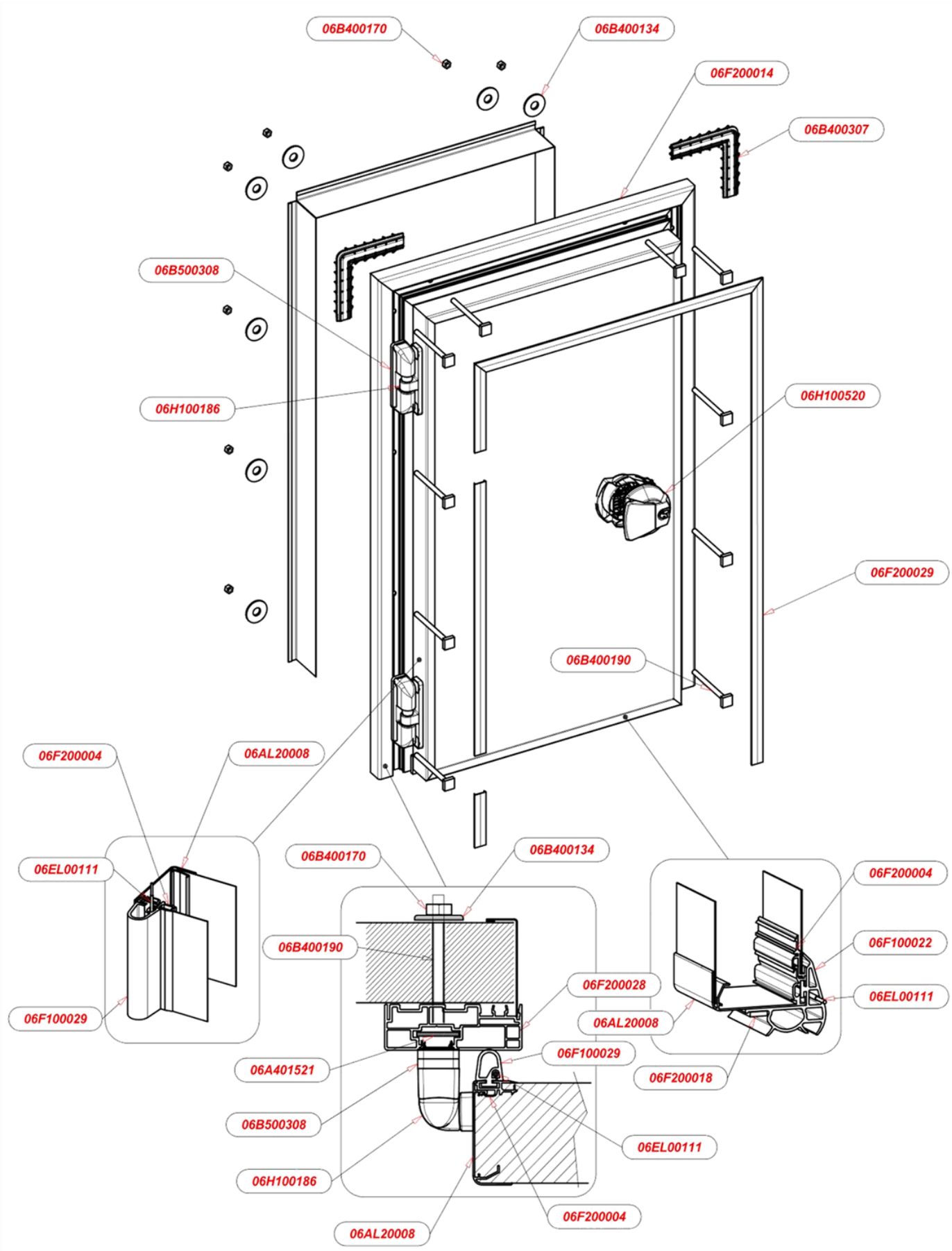

Porta 250 F / Door 250 F

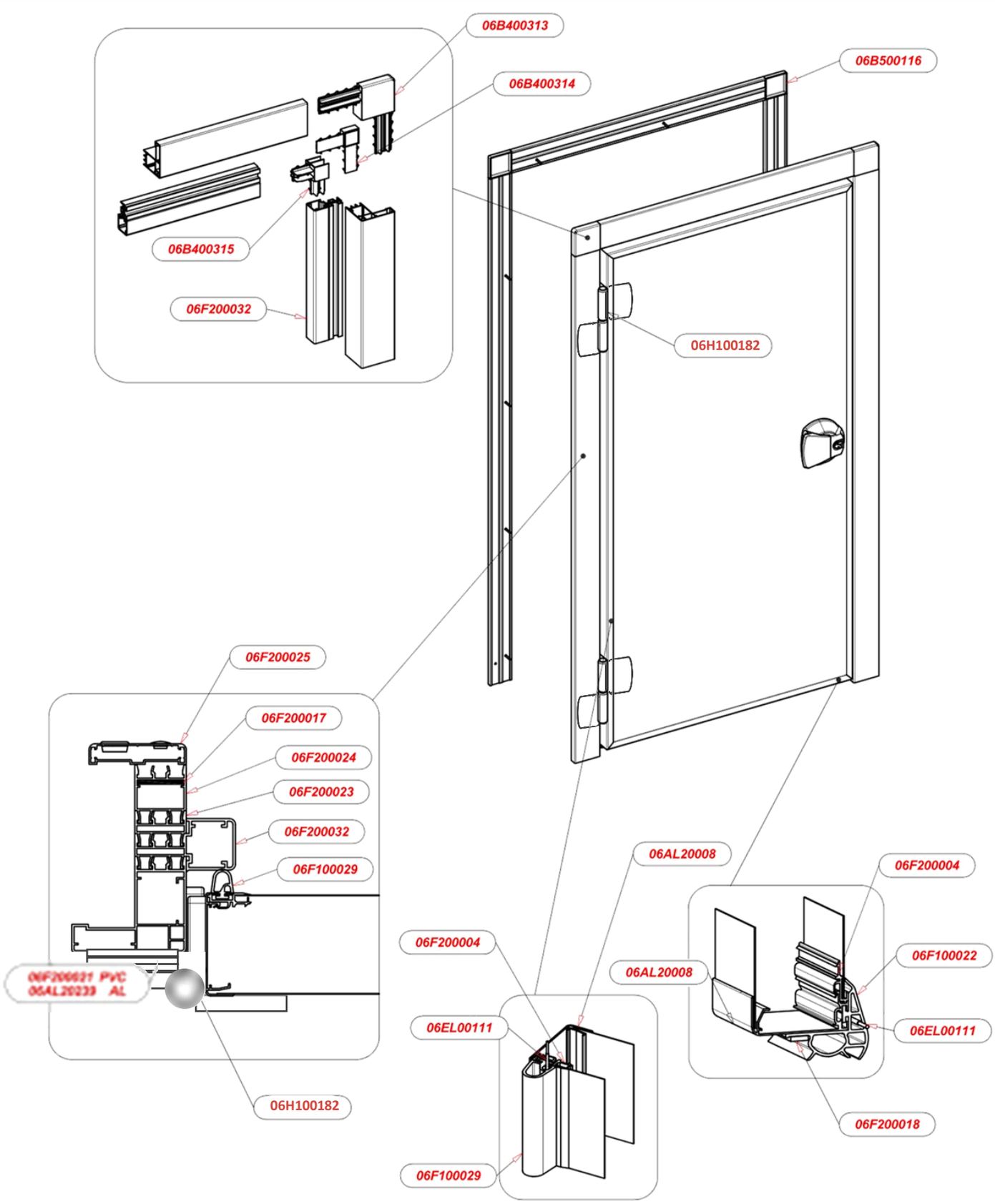

Porte 250 RV / Puerta 250 RV

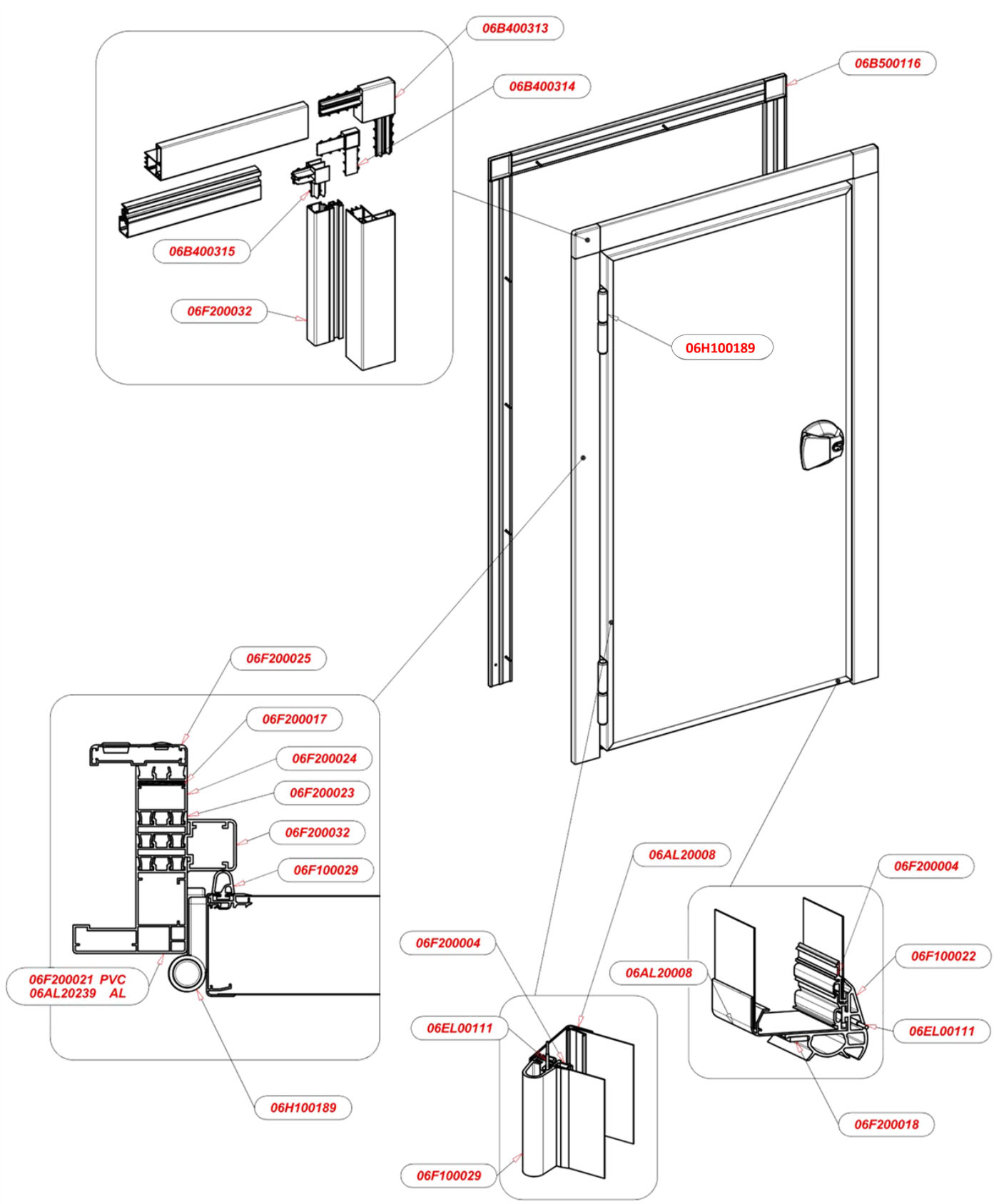

Porte 250 BT / Puerta 250 BT

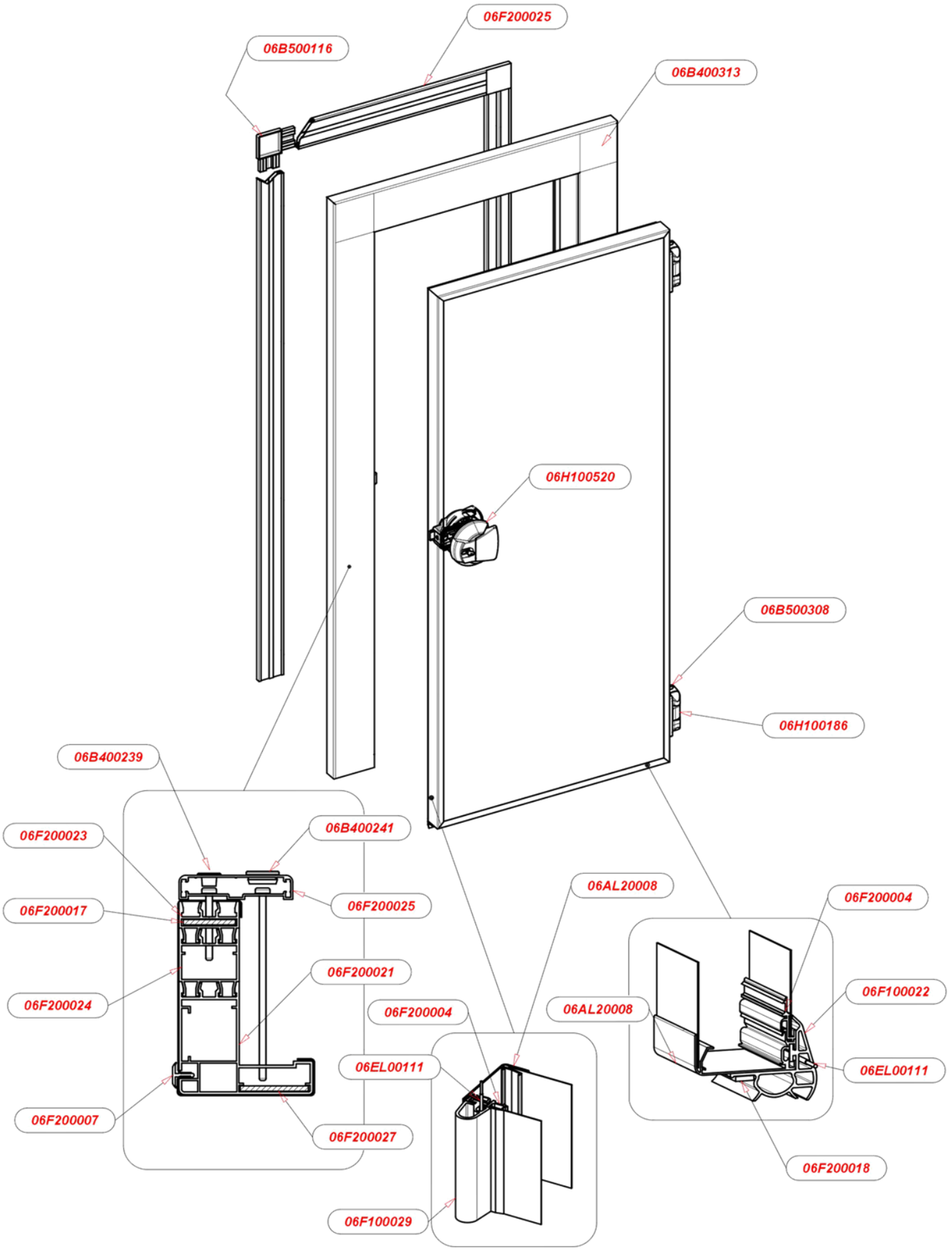

Porte 280 BT / Puerta 280 BT

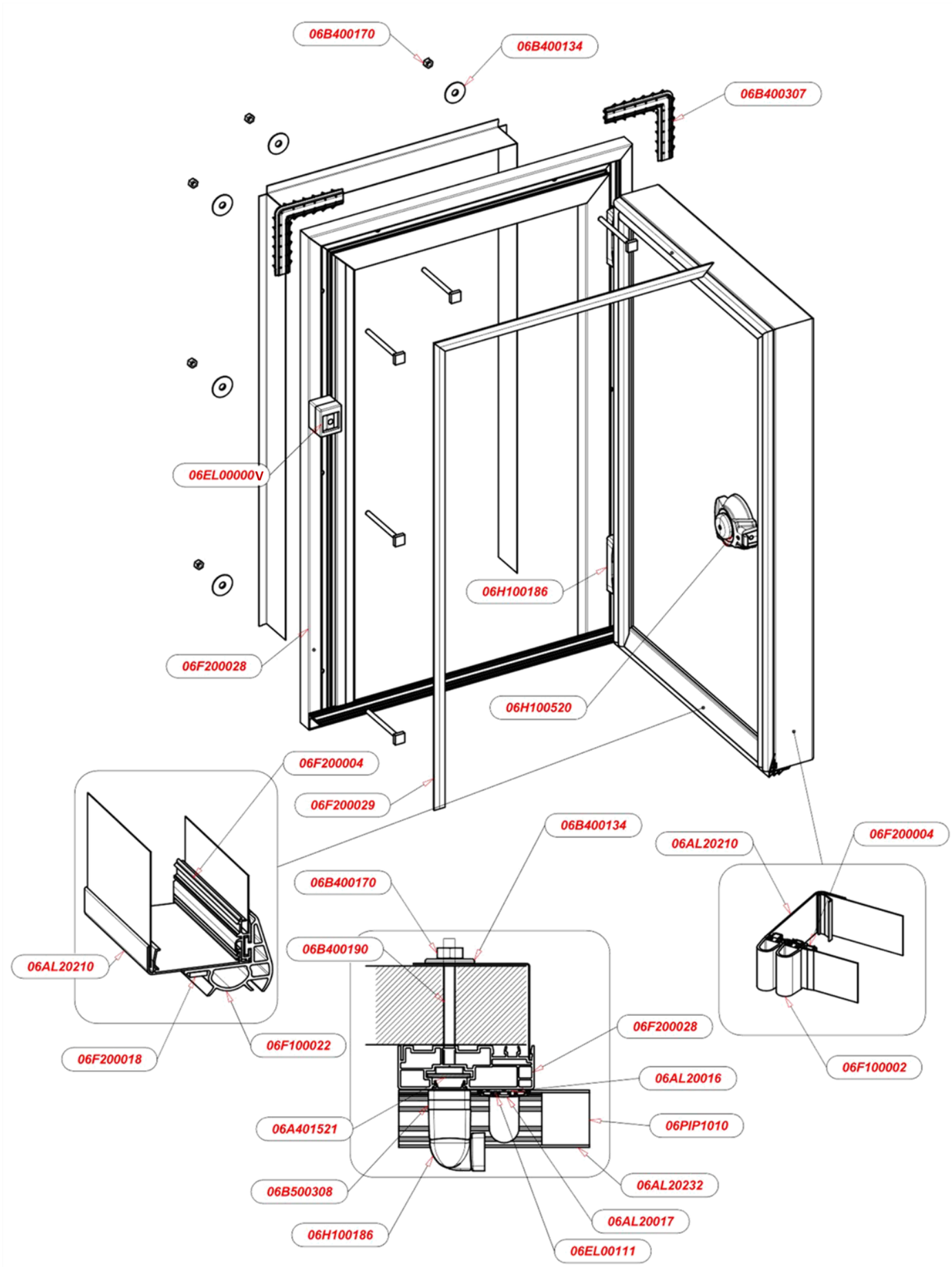

Porte 300 BT / Puerta 300 BT

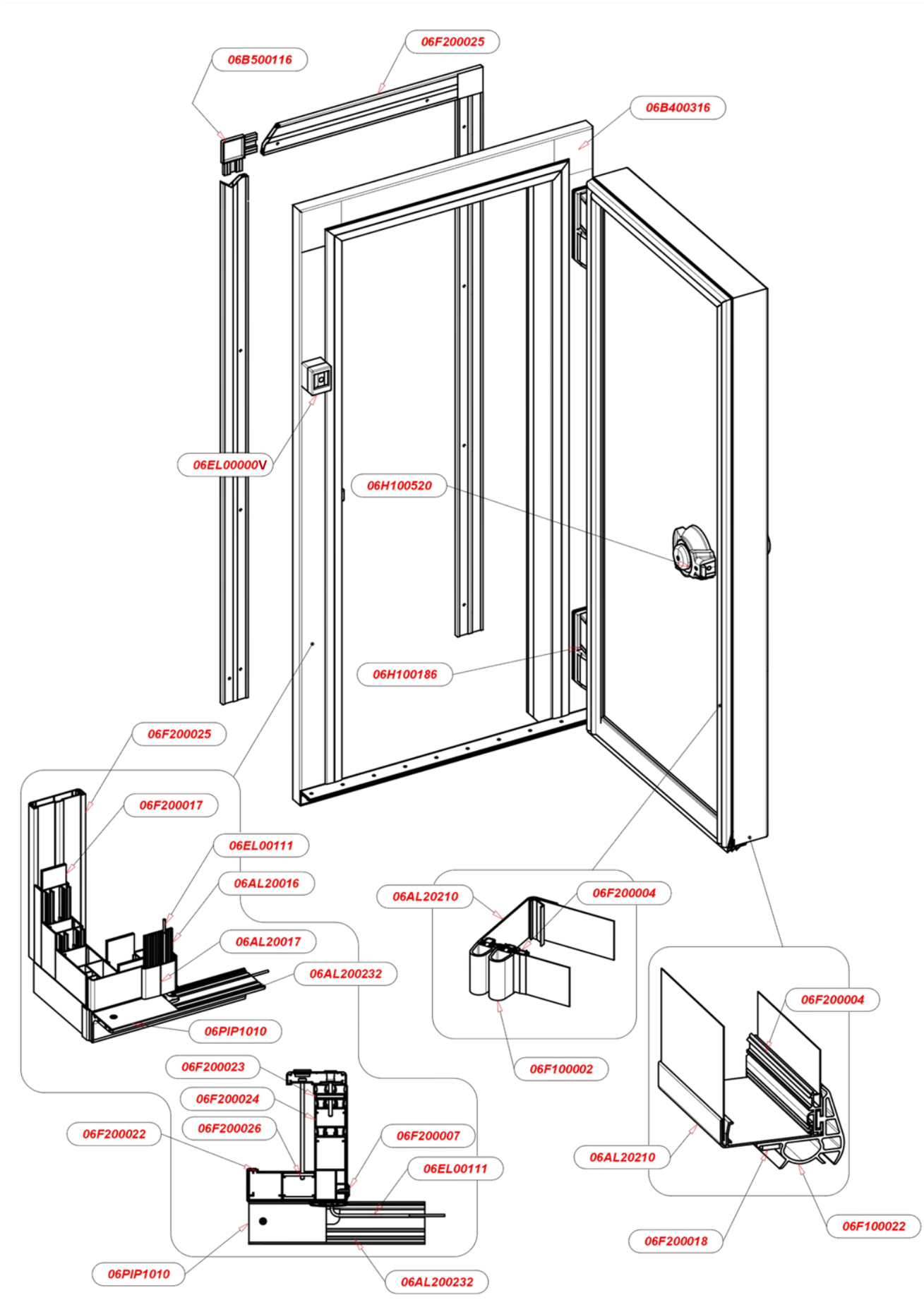

Porte 880 P / Puerta 880 P

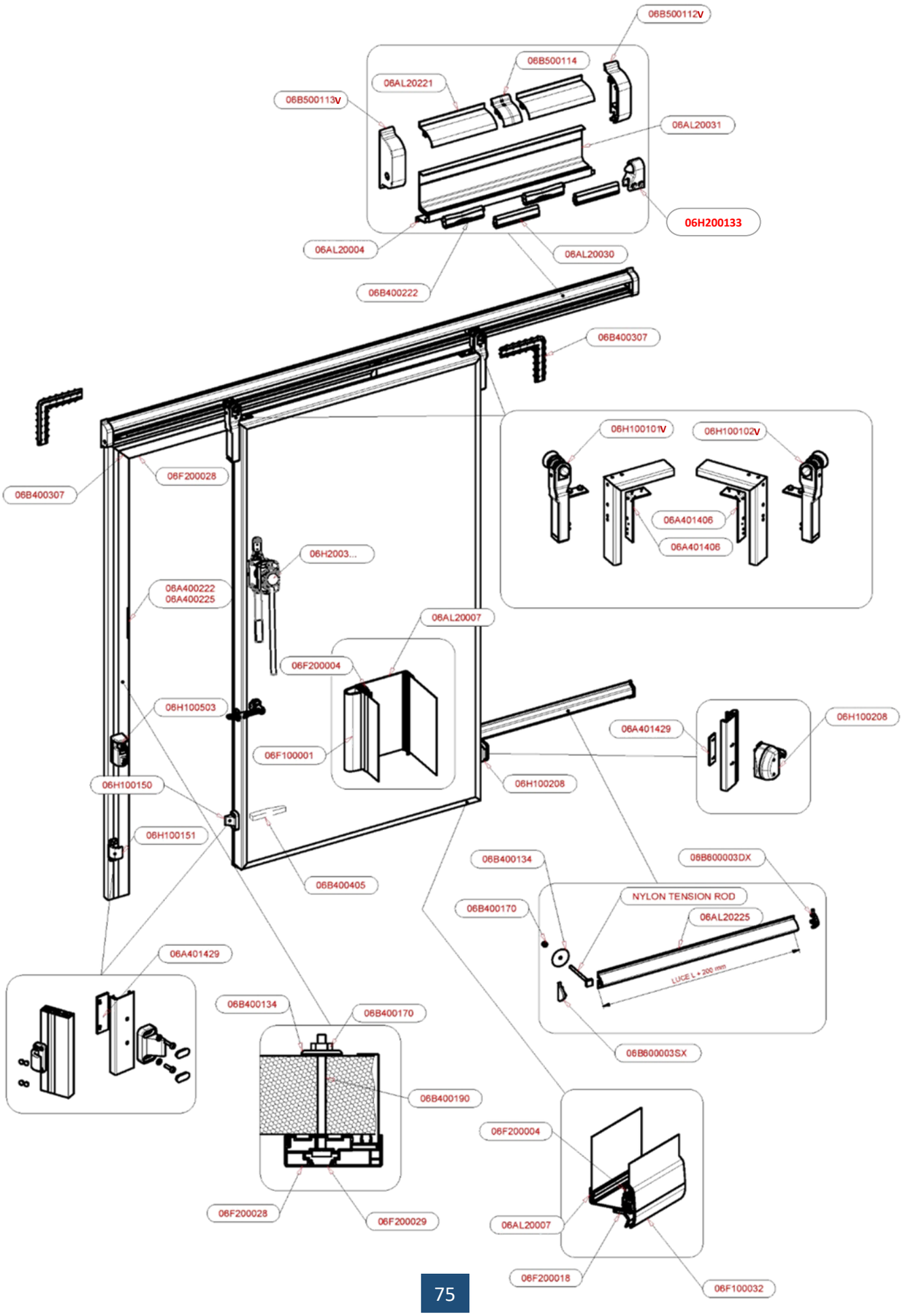

Porte 880 M / Puerta 880 M

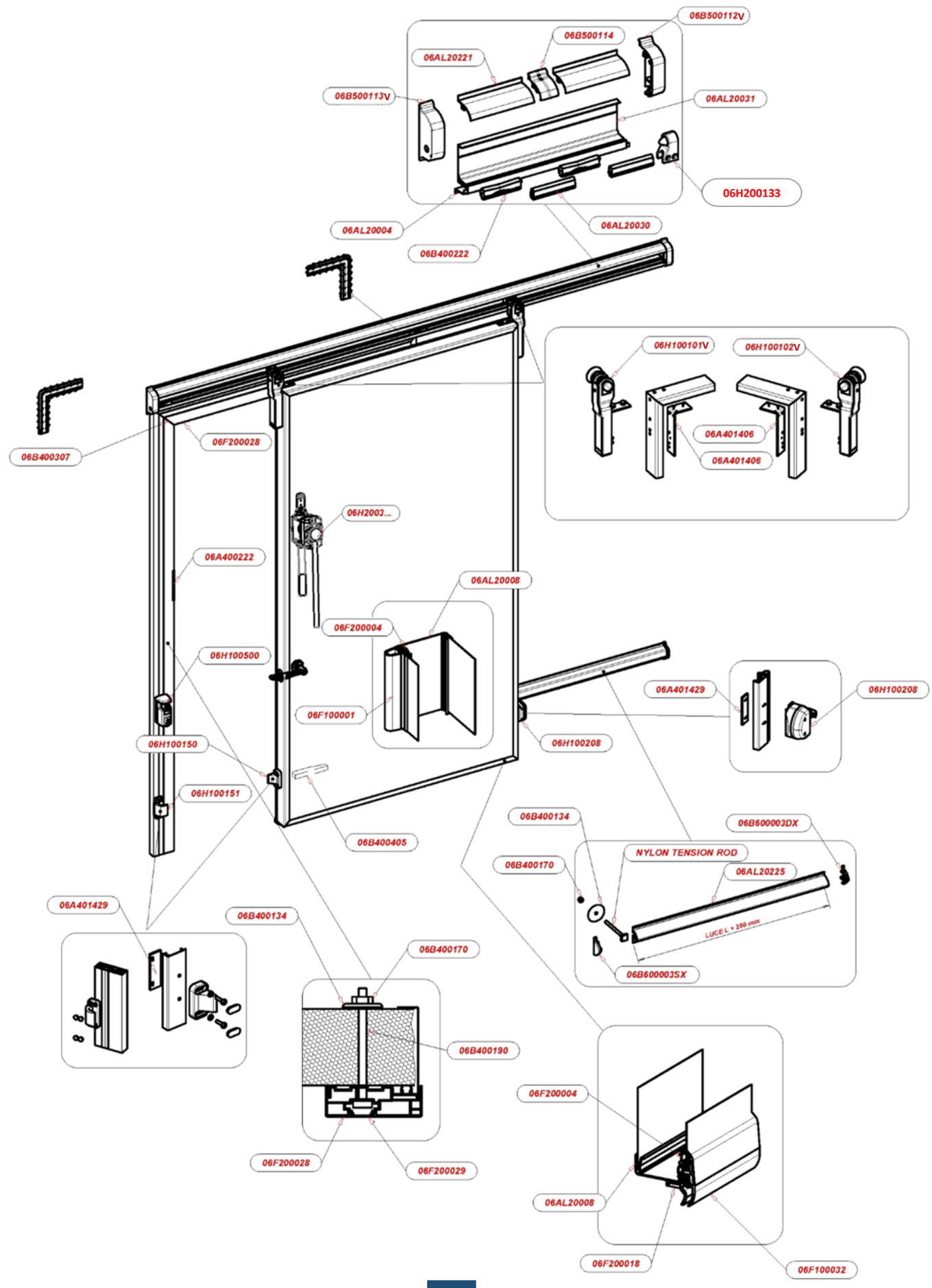

Porte 800 MI / Puerta 800 MI

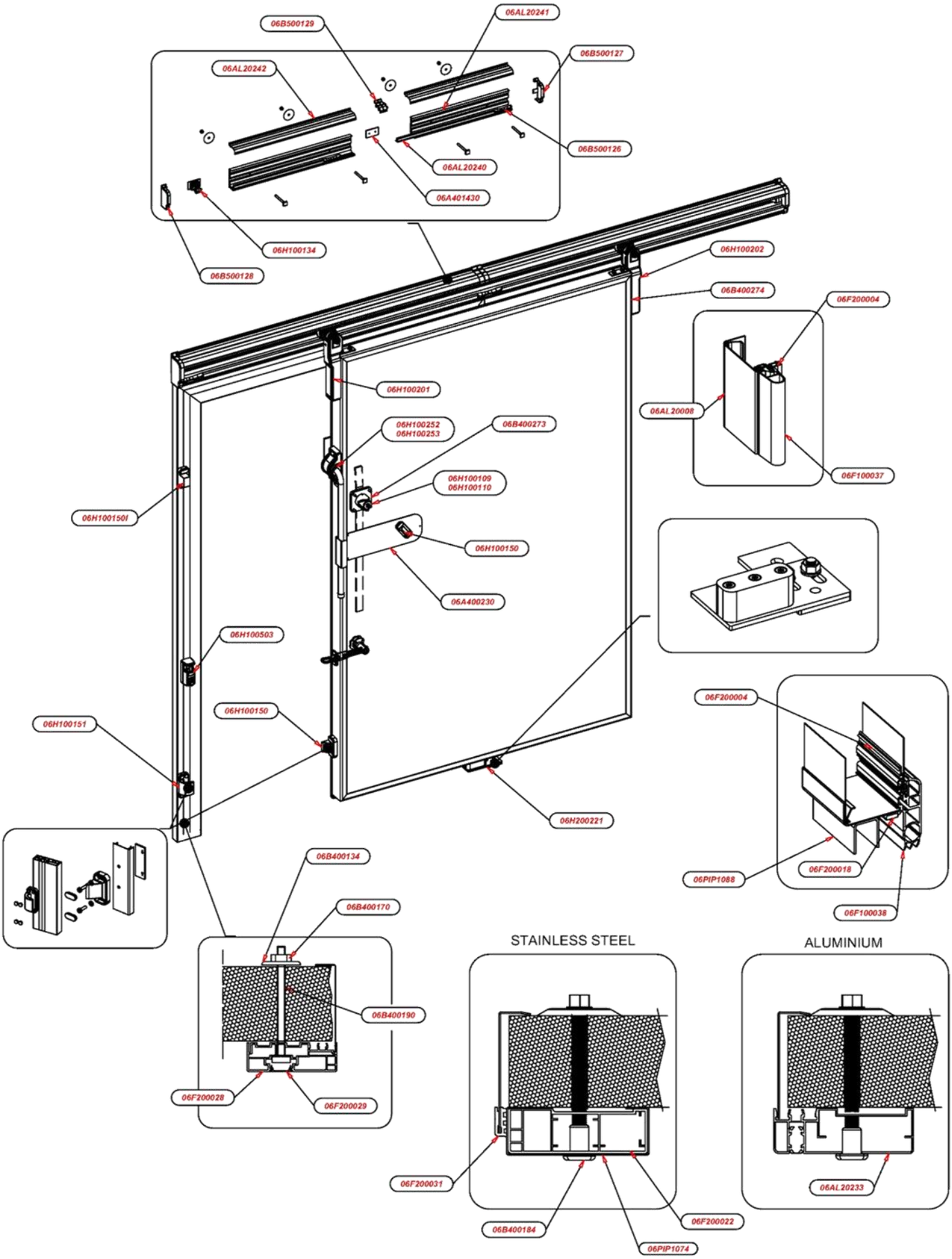

Porte 880 BT / Puerta 880 BT

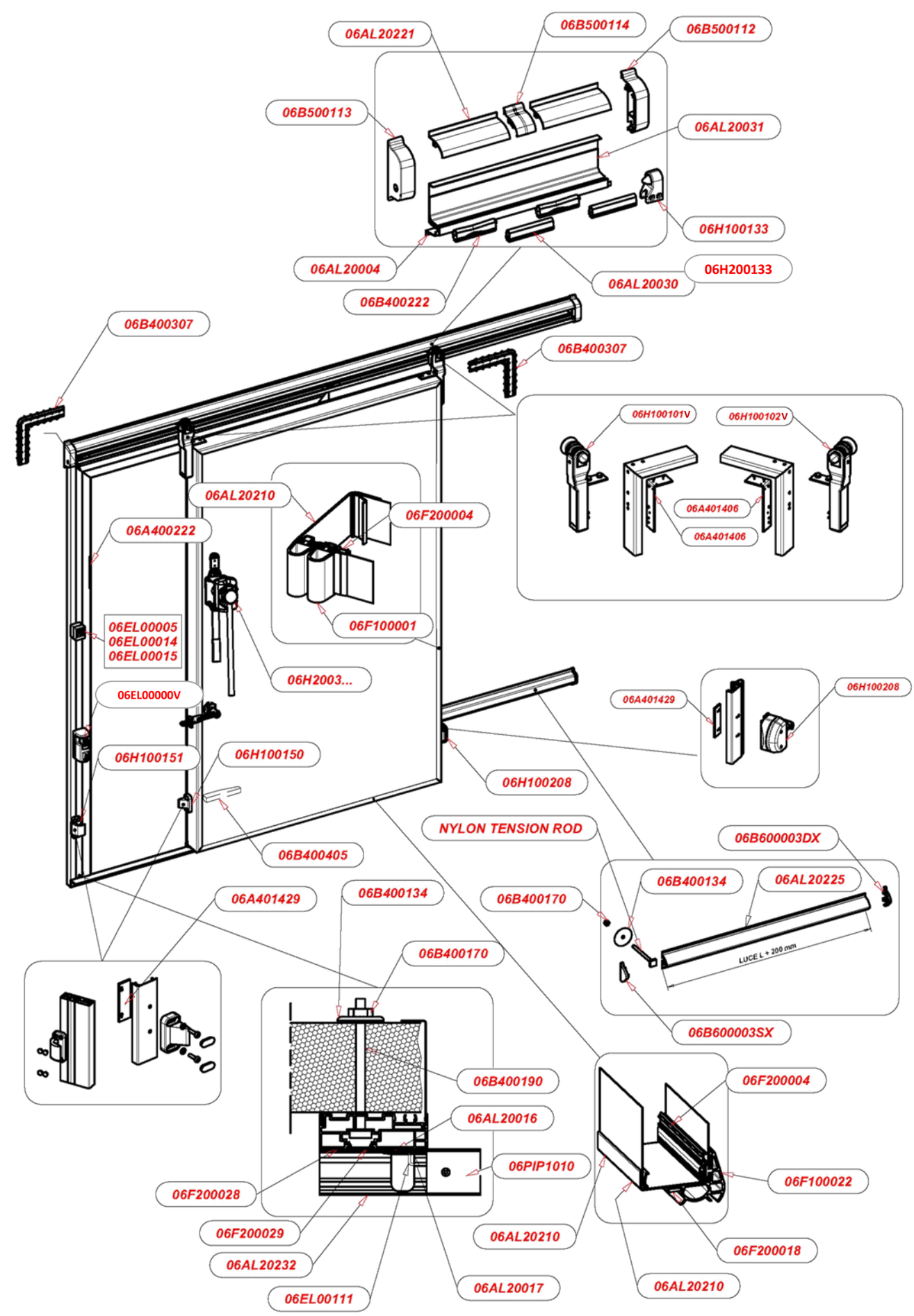

Porte 800 BTI / Puerta 800 BTI

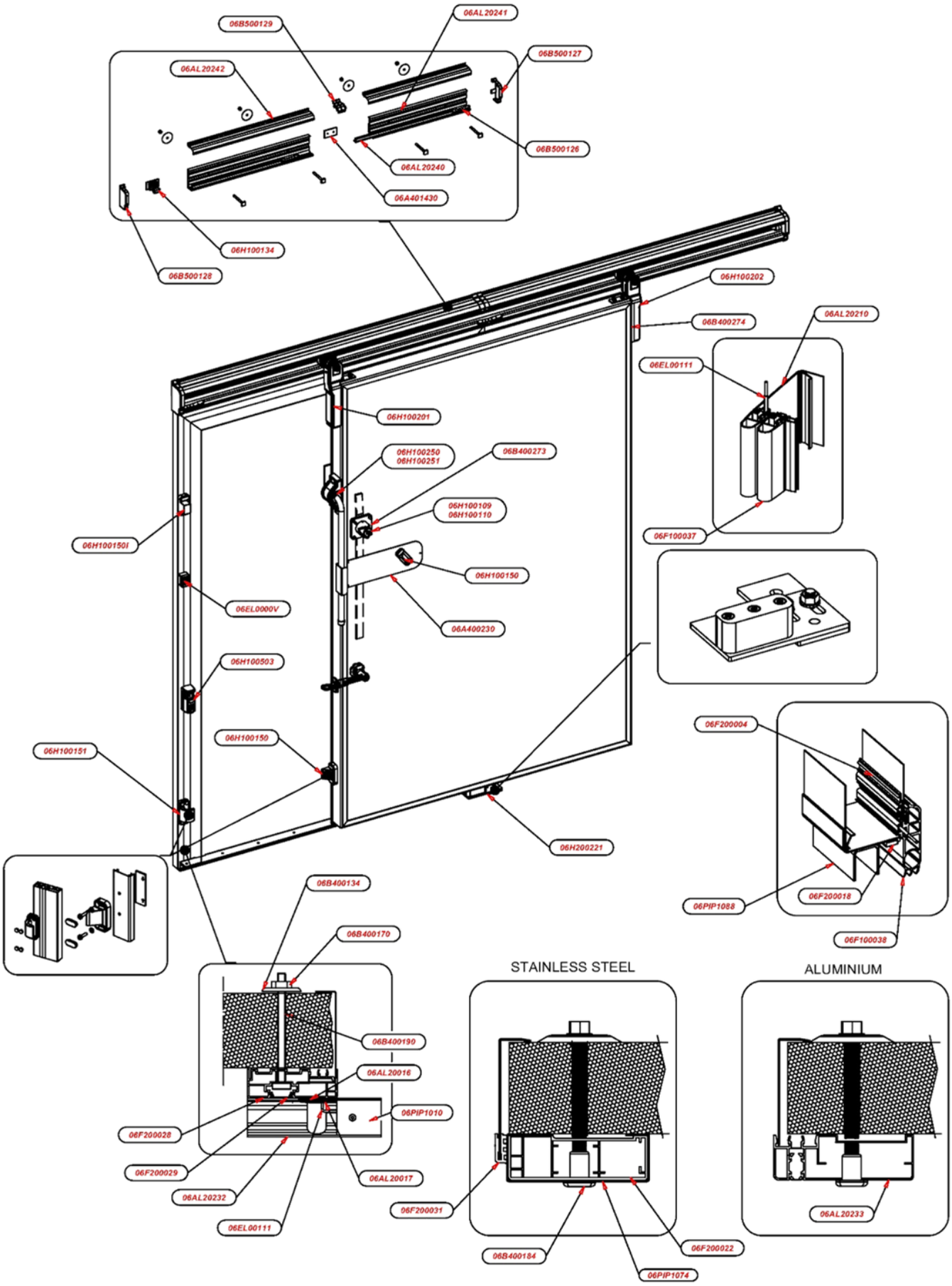

Porte 900 P / Puerta 900 P

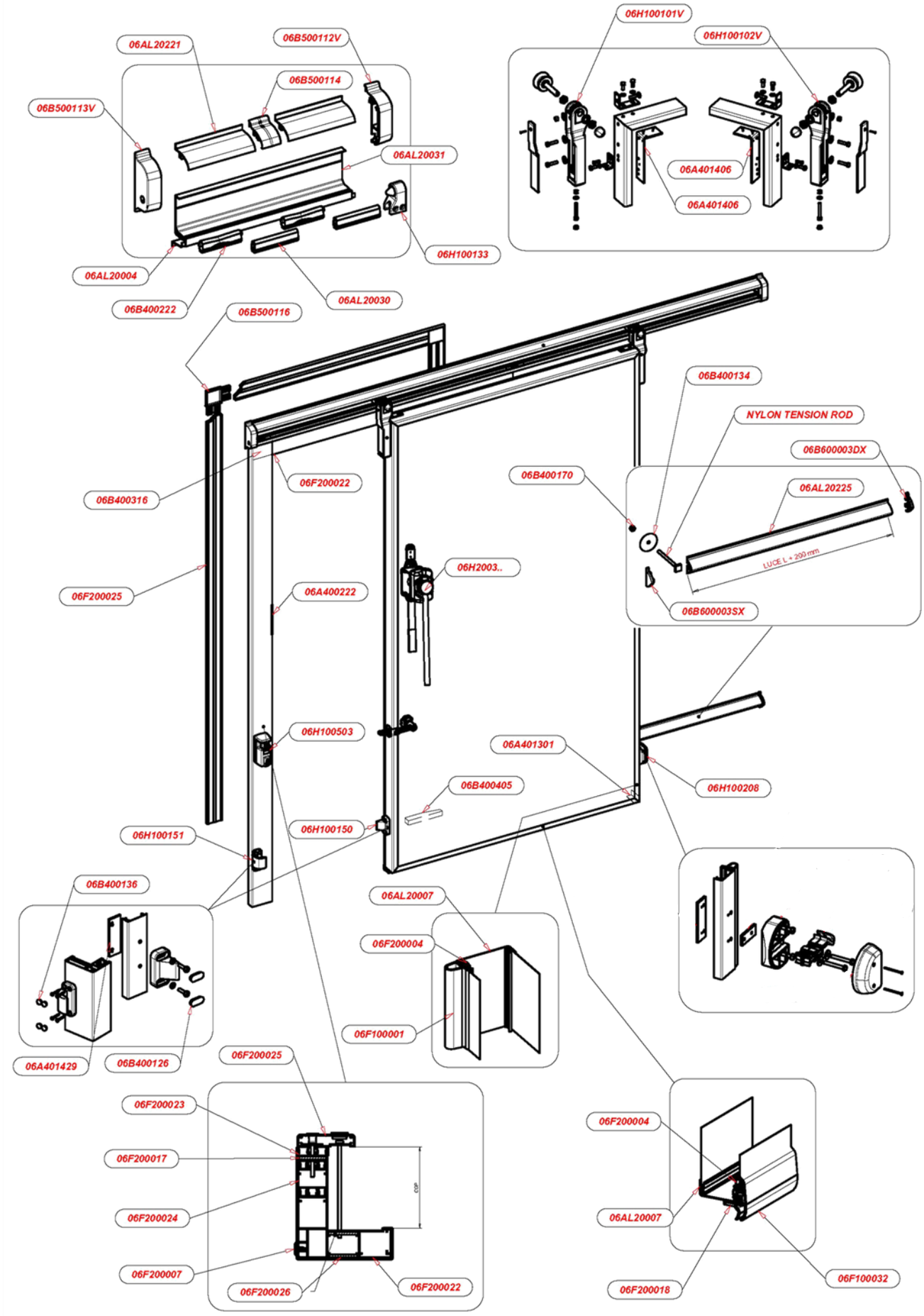

Porte 900 M / Puerta 900 M

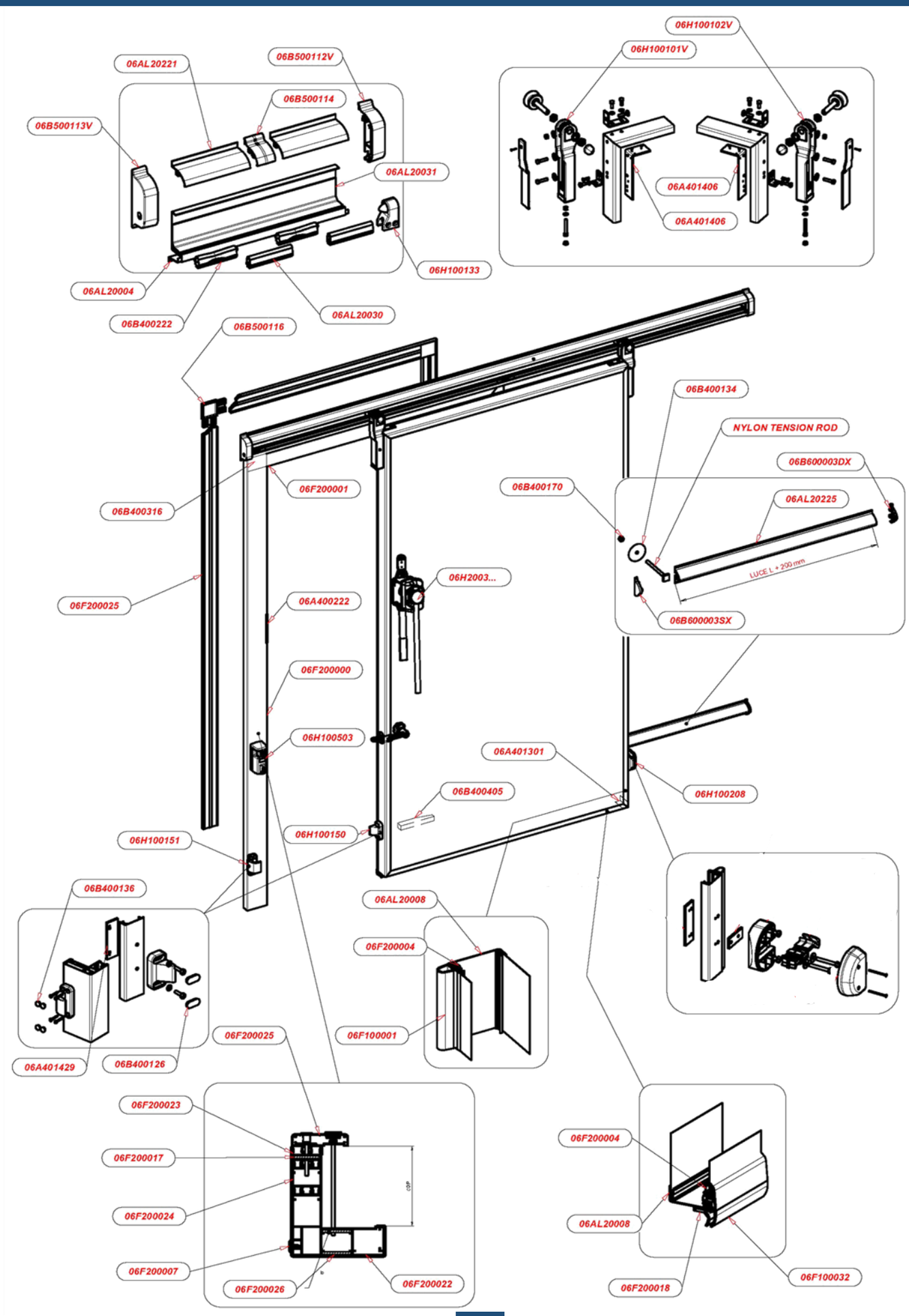

Porte 900 BT / Puerta 900 BT

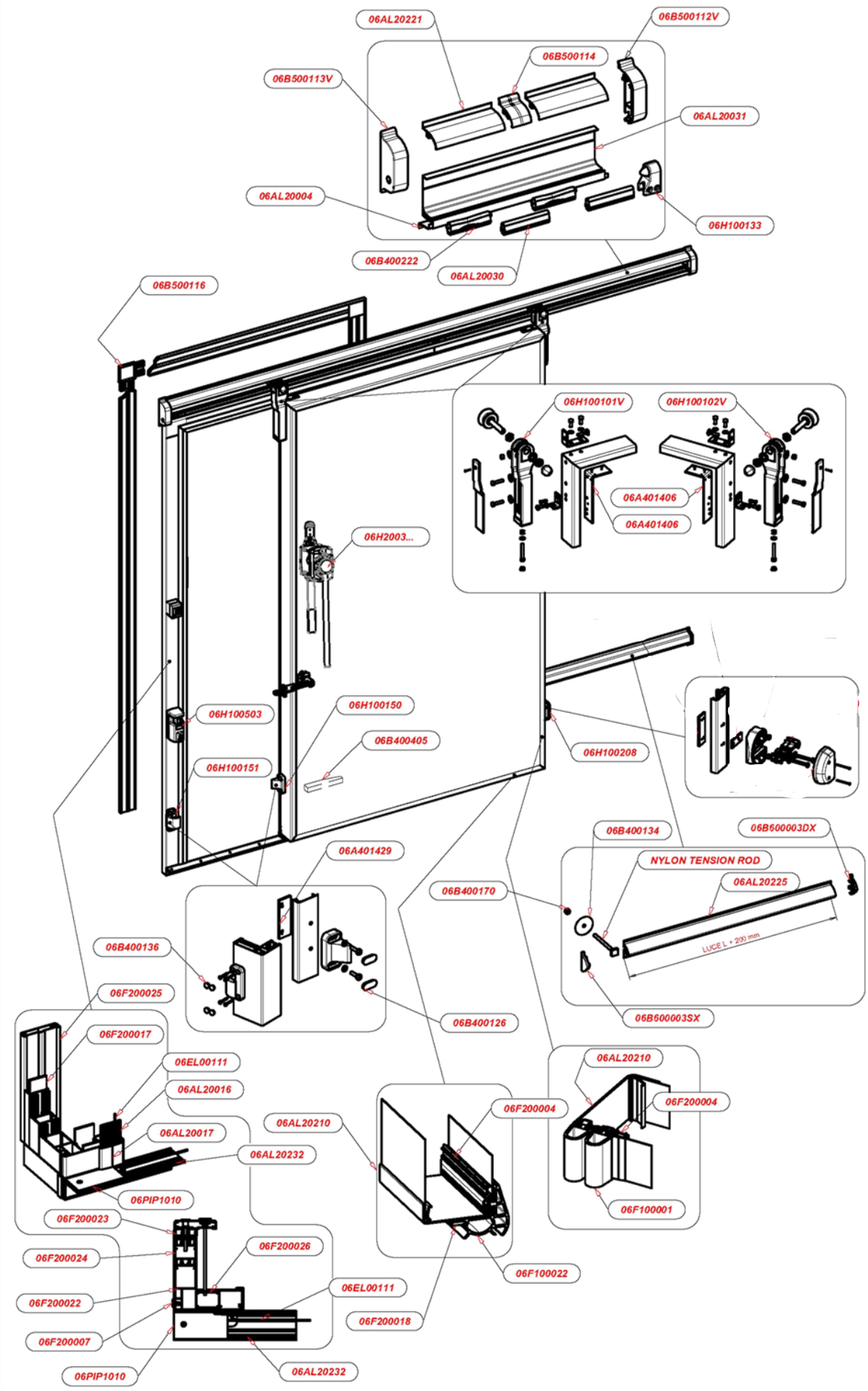

Porte 906 SE / Puerta 906 SE

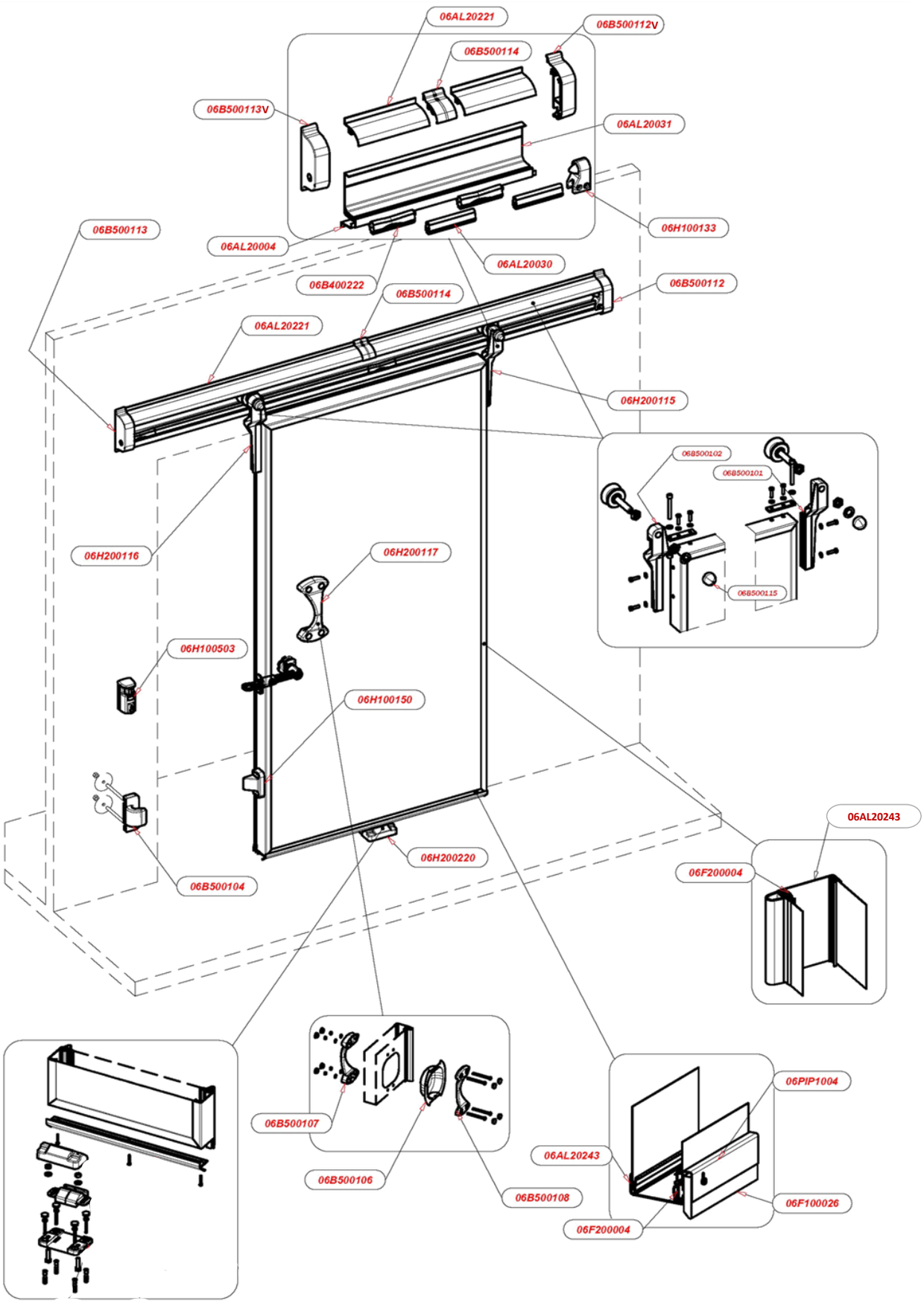

Porte 890 P-M / Puerta 890 P-M

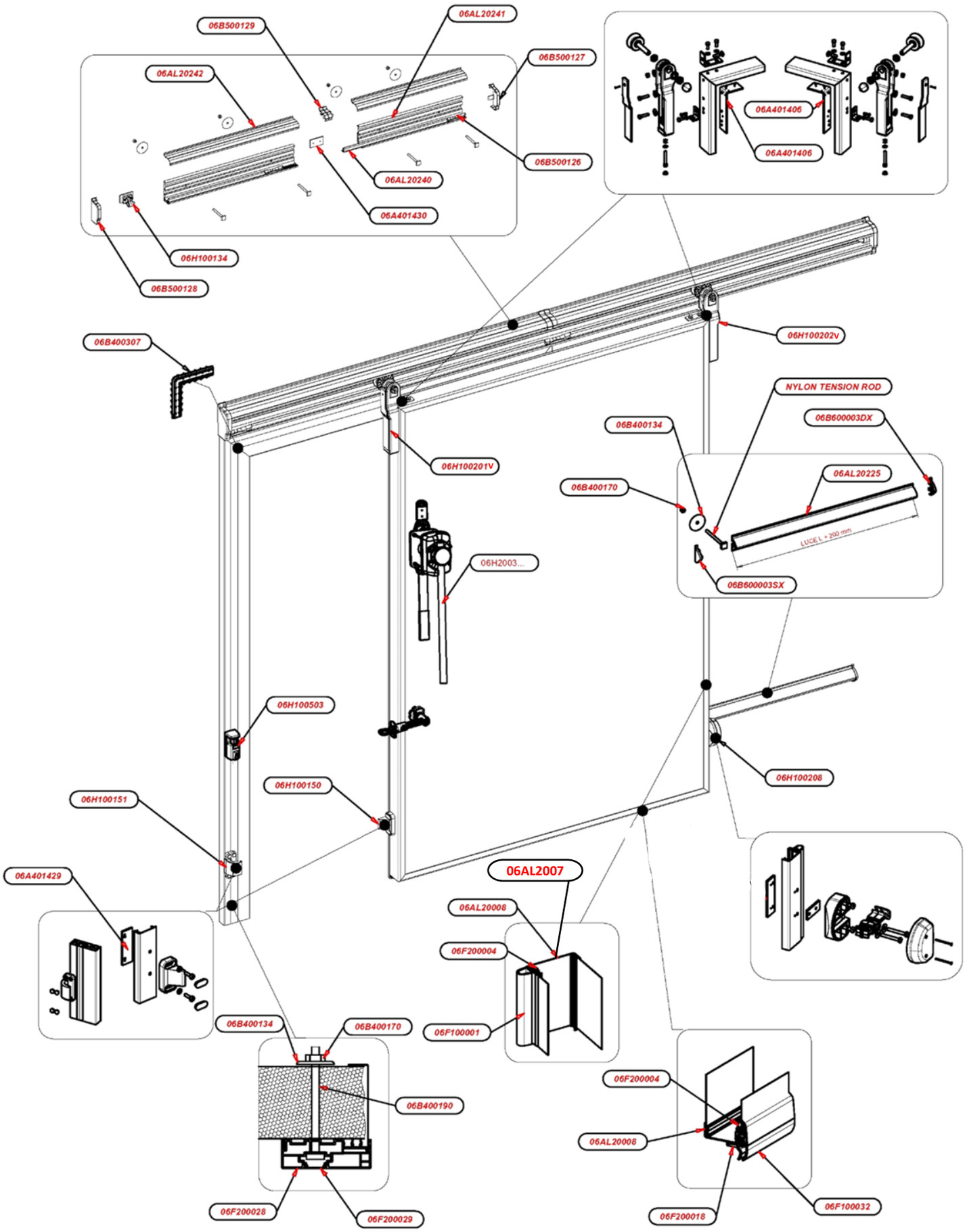

Porte 890 BT / Puerta 890 BT

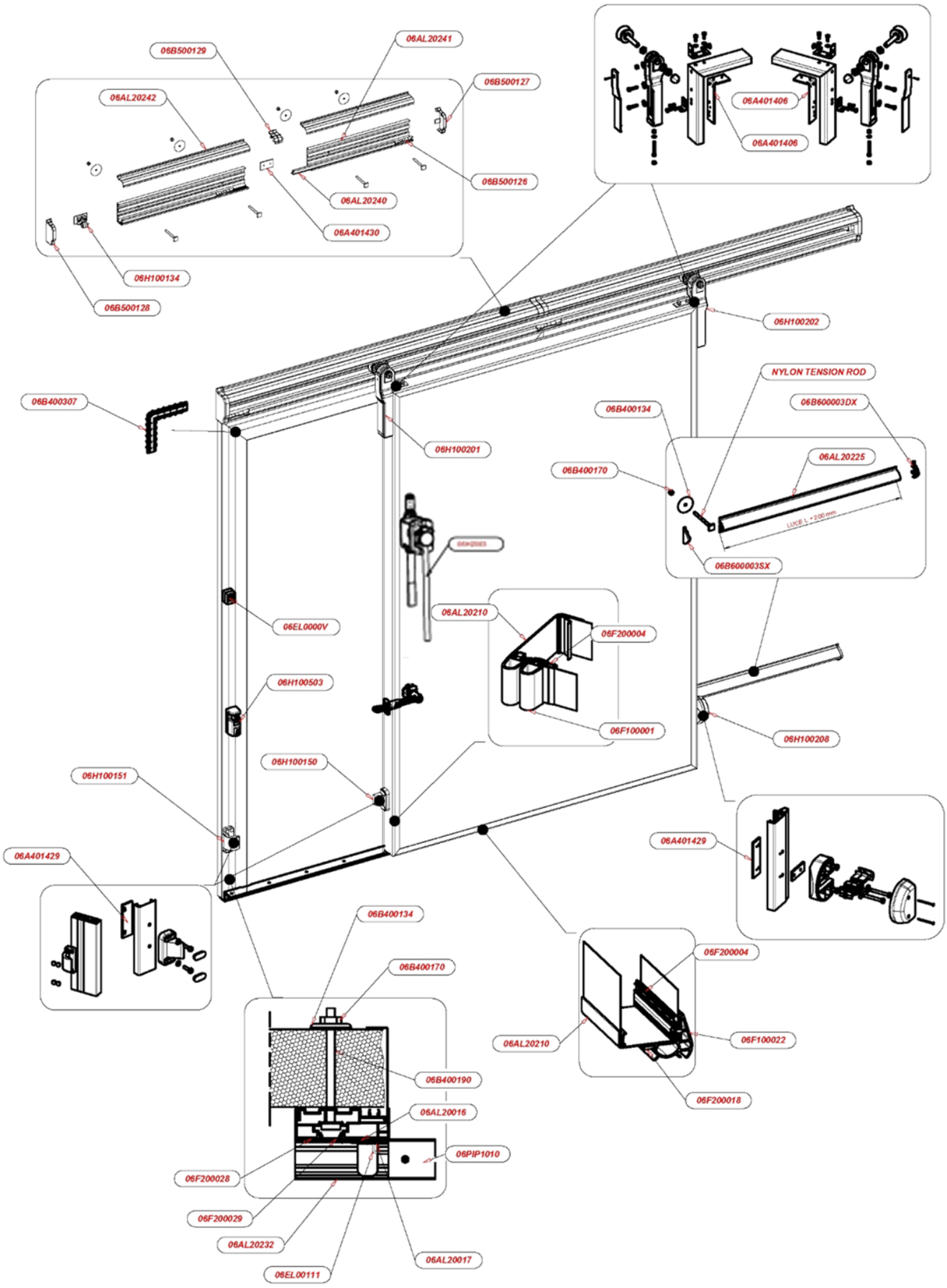

Porte 976 P / Puerta 976 P

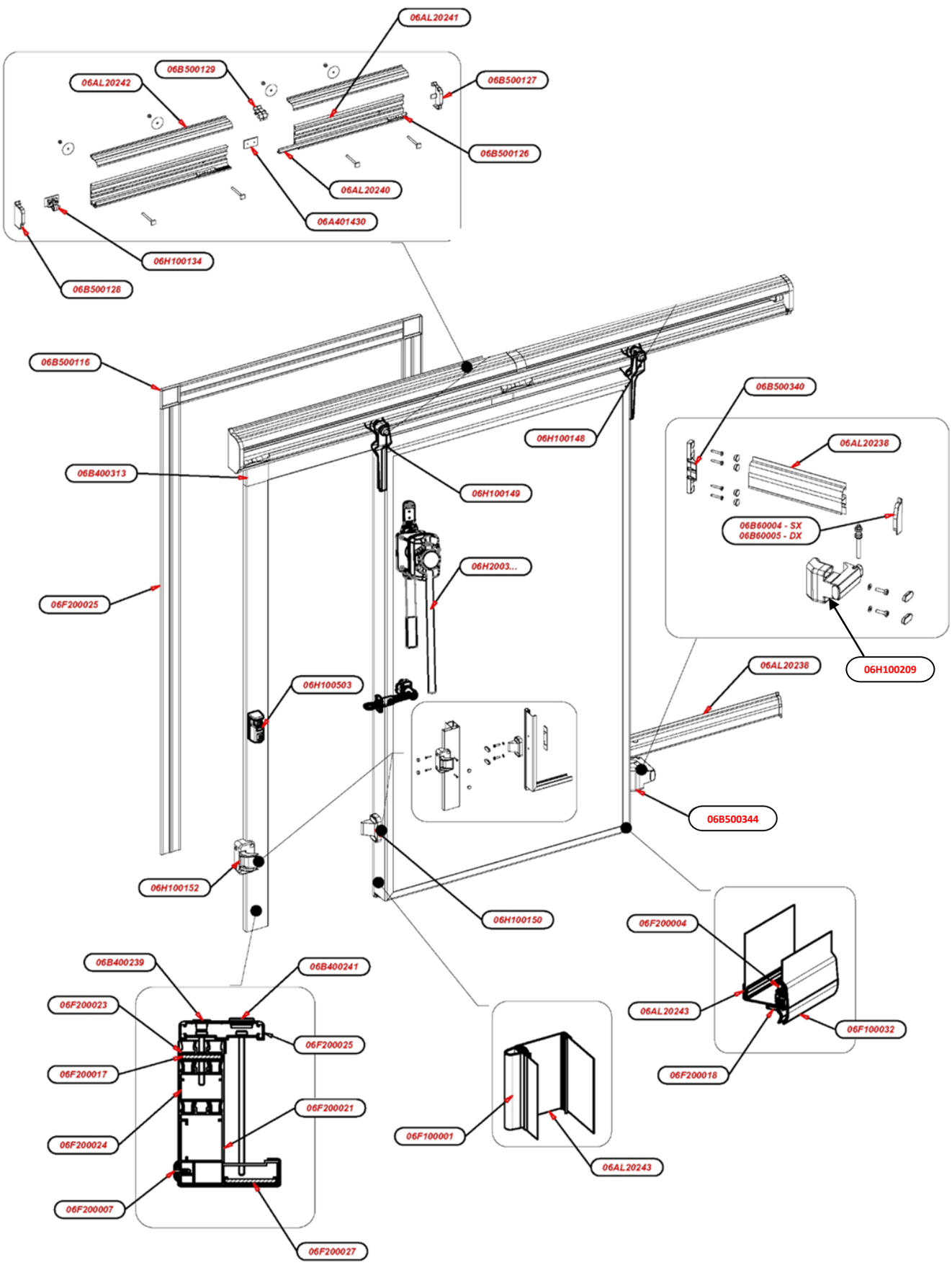

Porte 977 P / Puerta 977 P

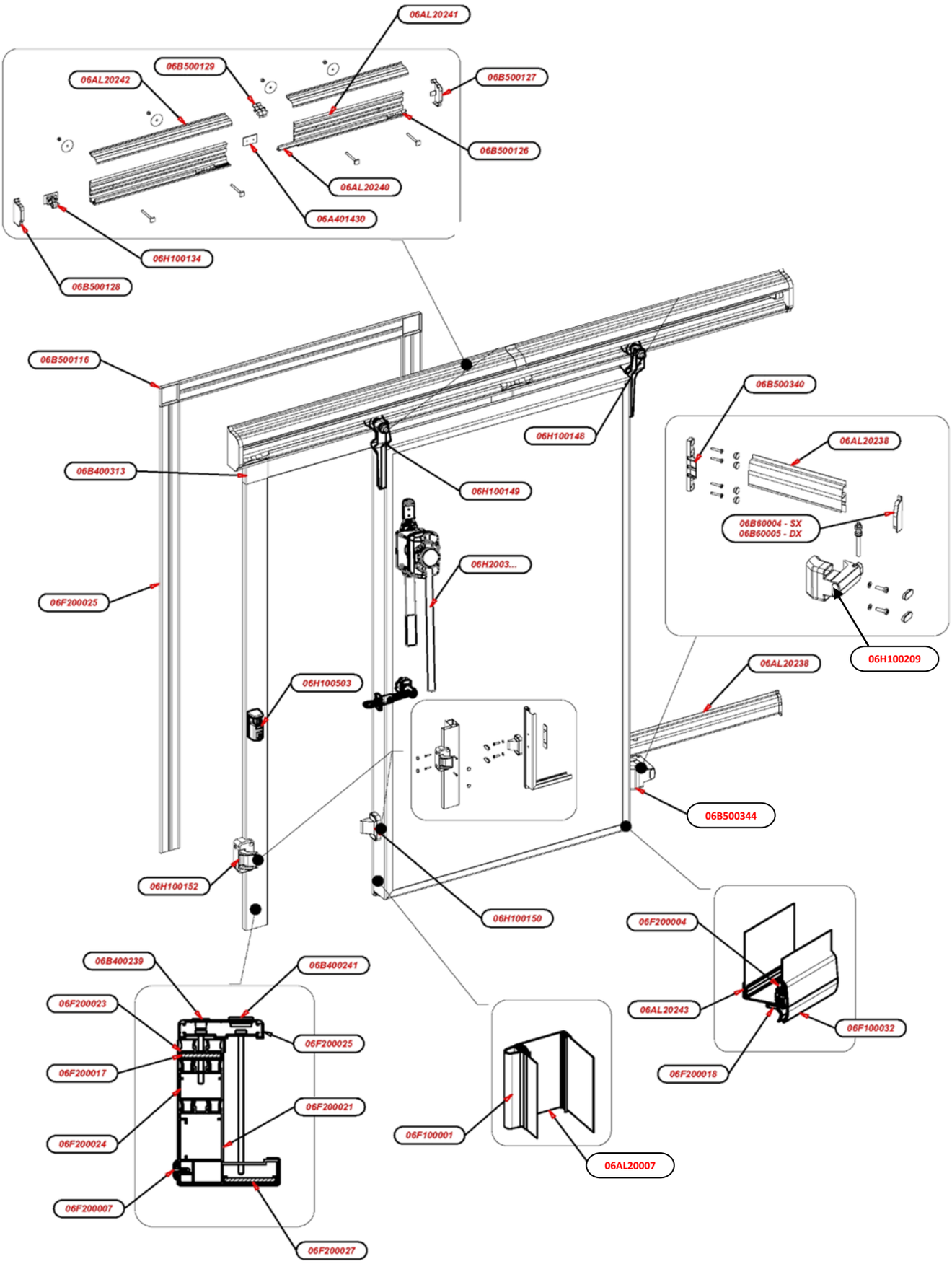

Porta 970 BT / Door 970 BT

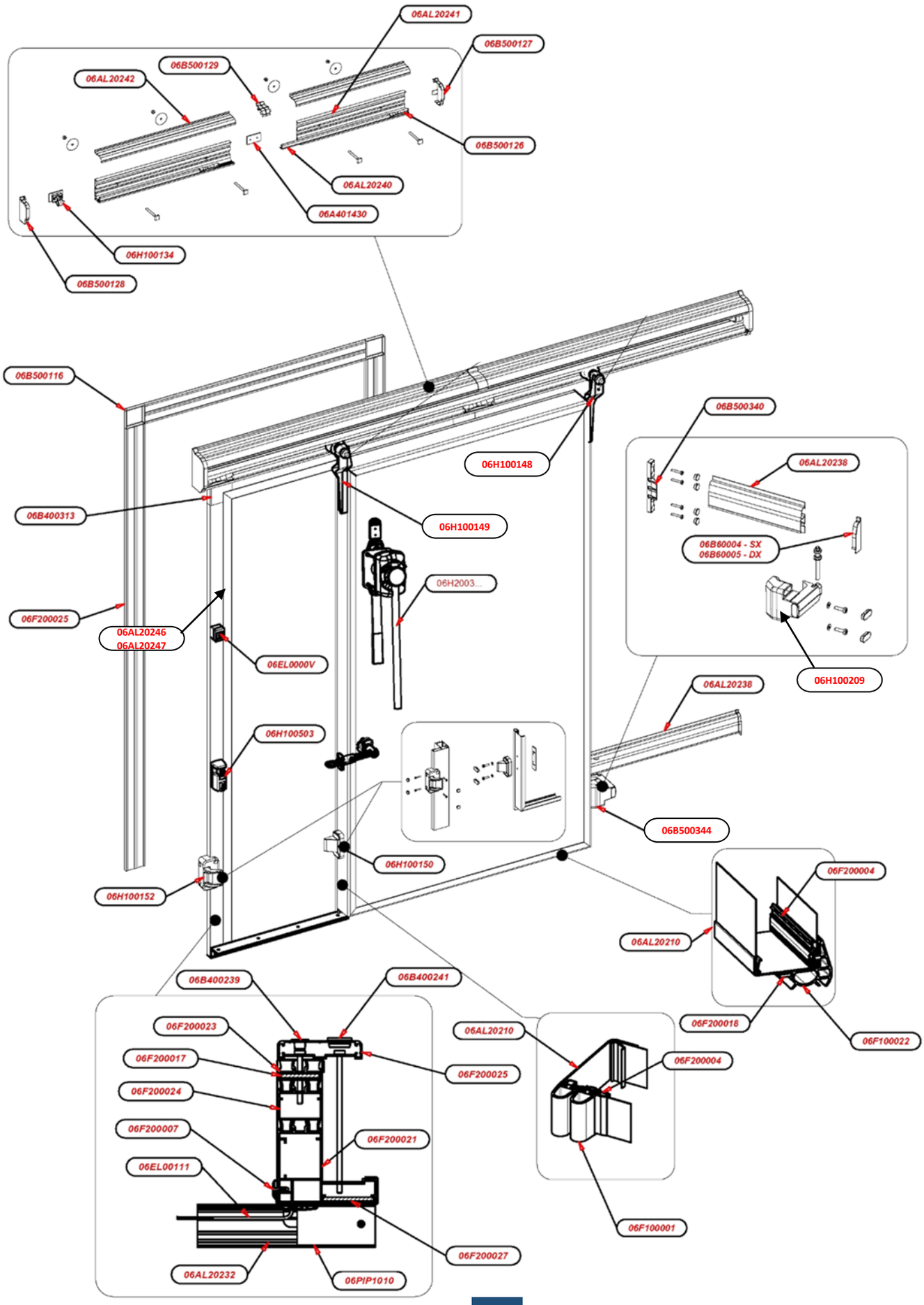

Porta 970 BT / Door 970 BT

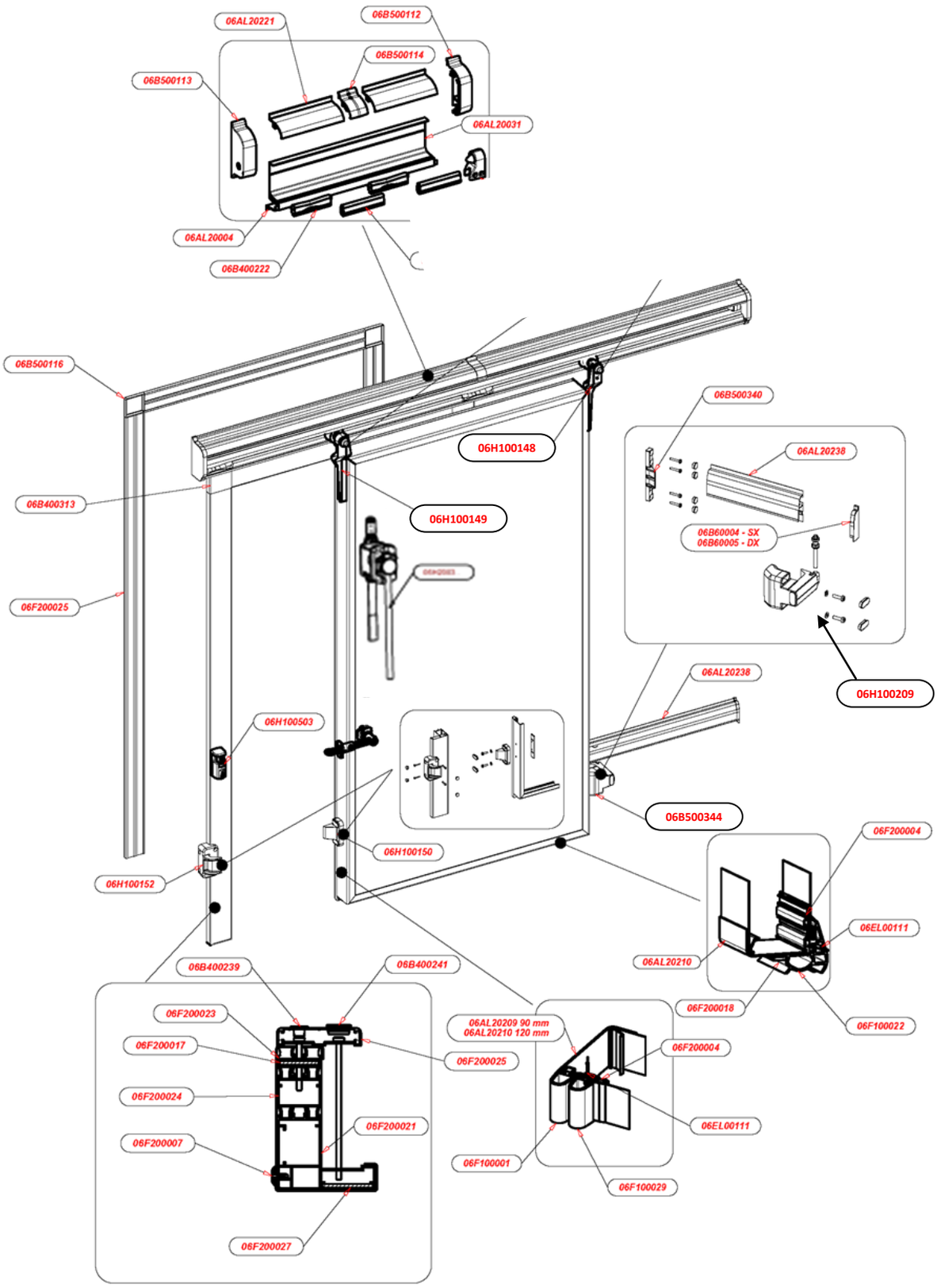

Porta 971 BT / Door 971 BT

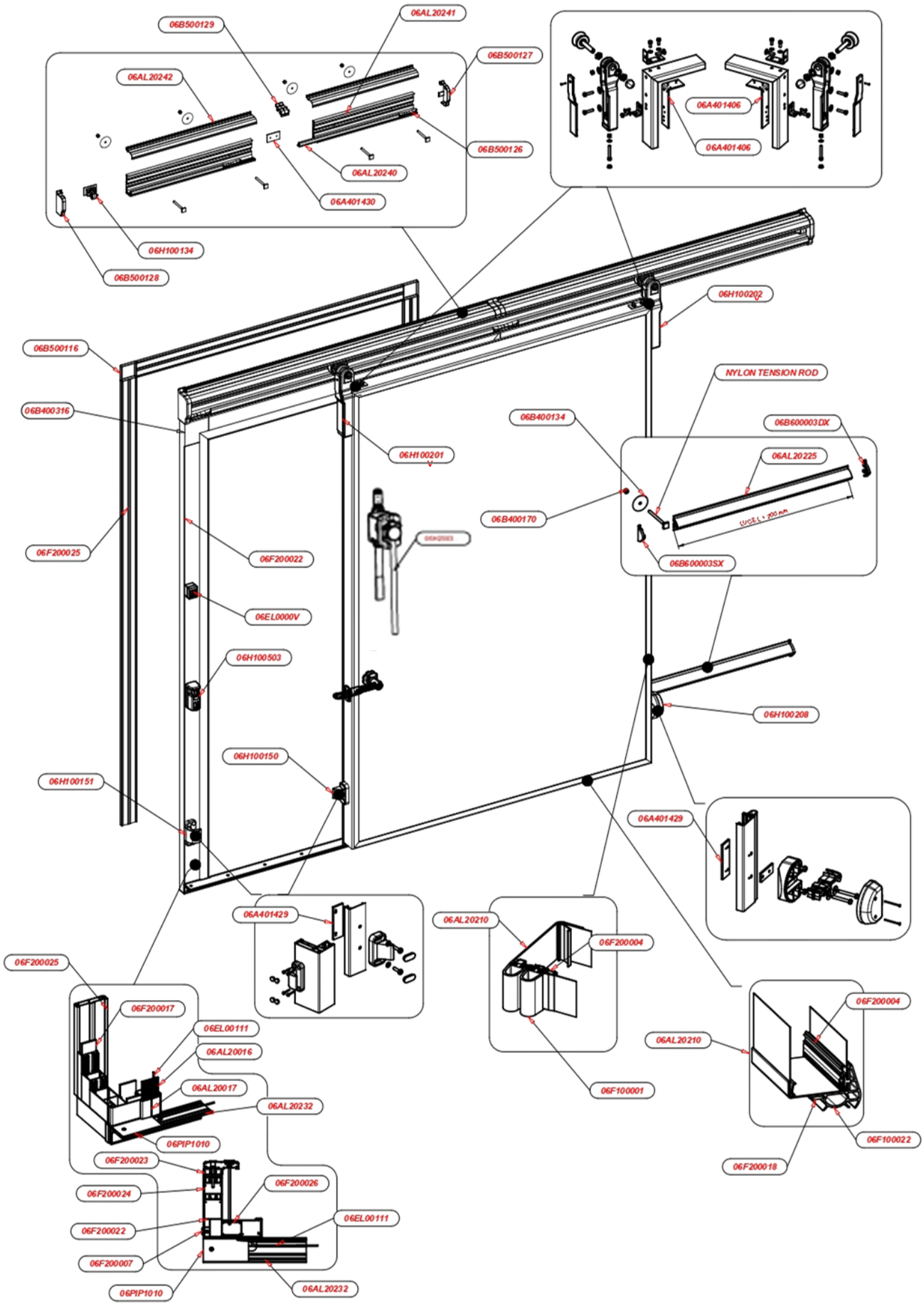

Porta 979 M / Door 979 M

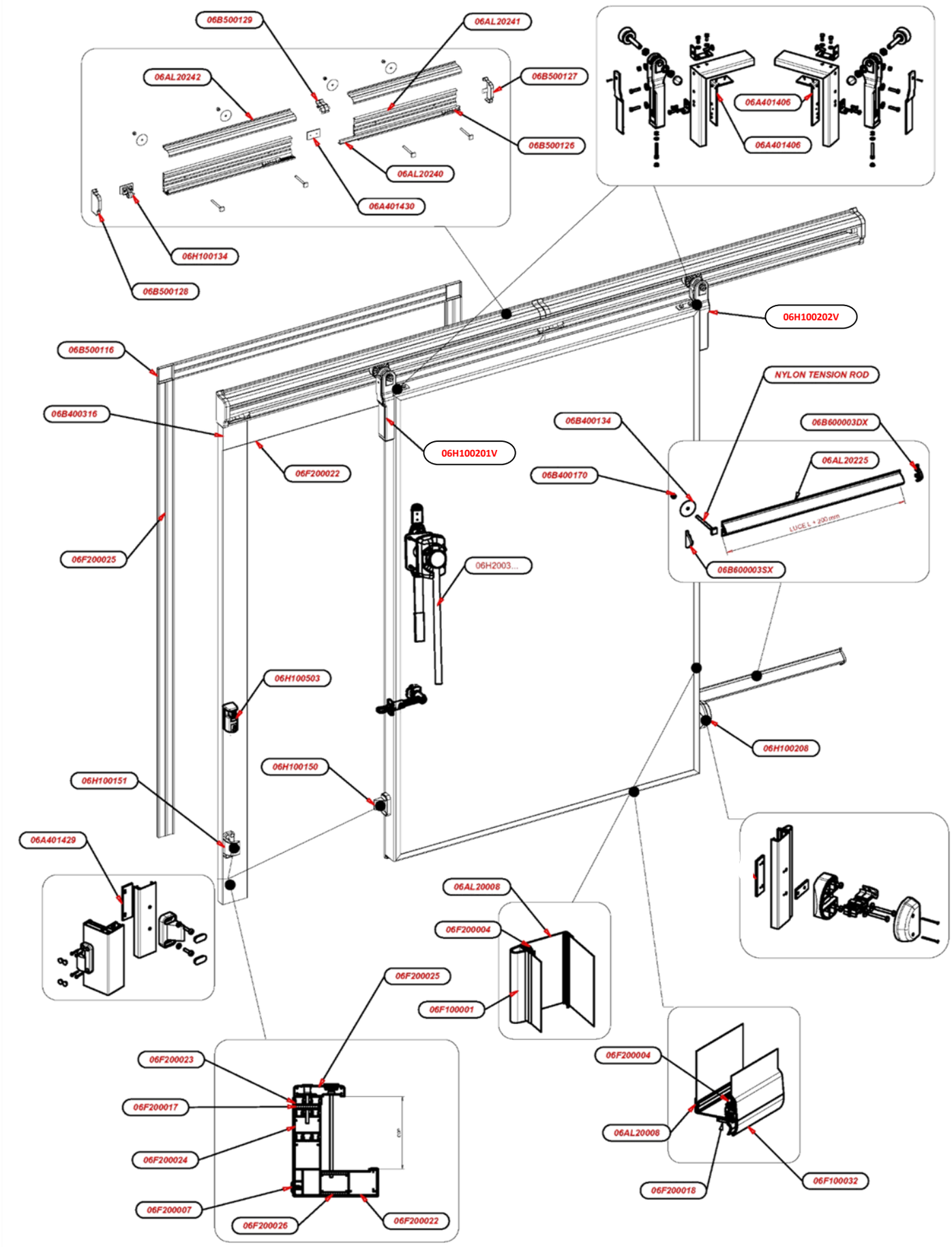

Porte 974 / Puerta 974

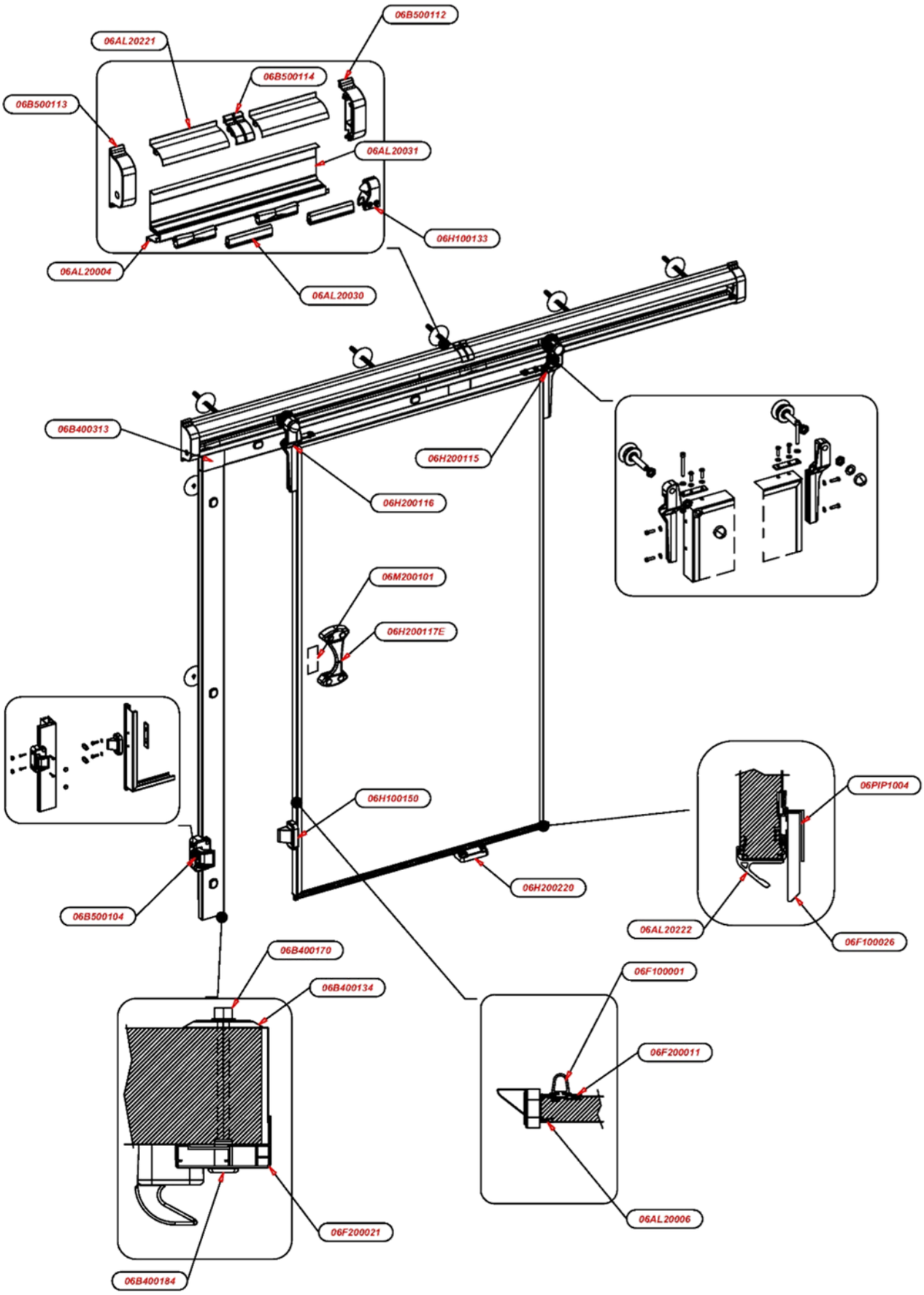

Porte 974 / Puerta 974 OPTIONAL

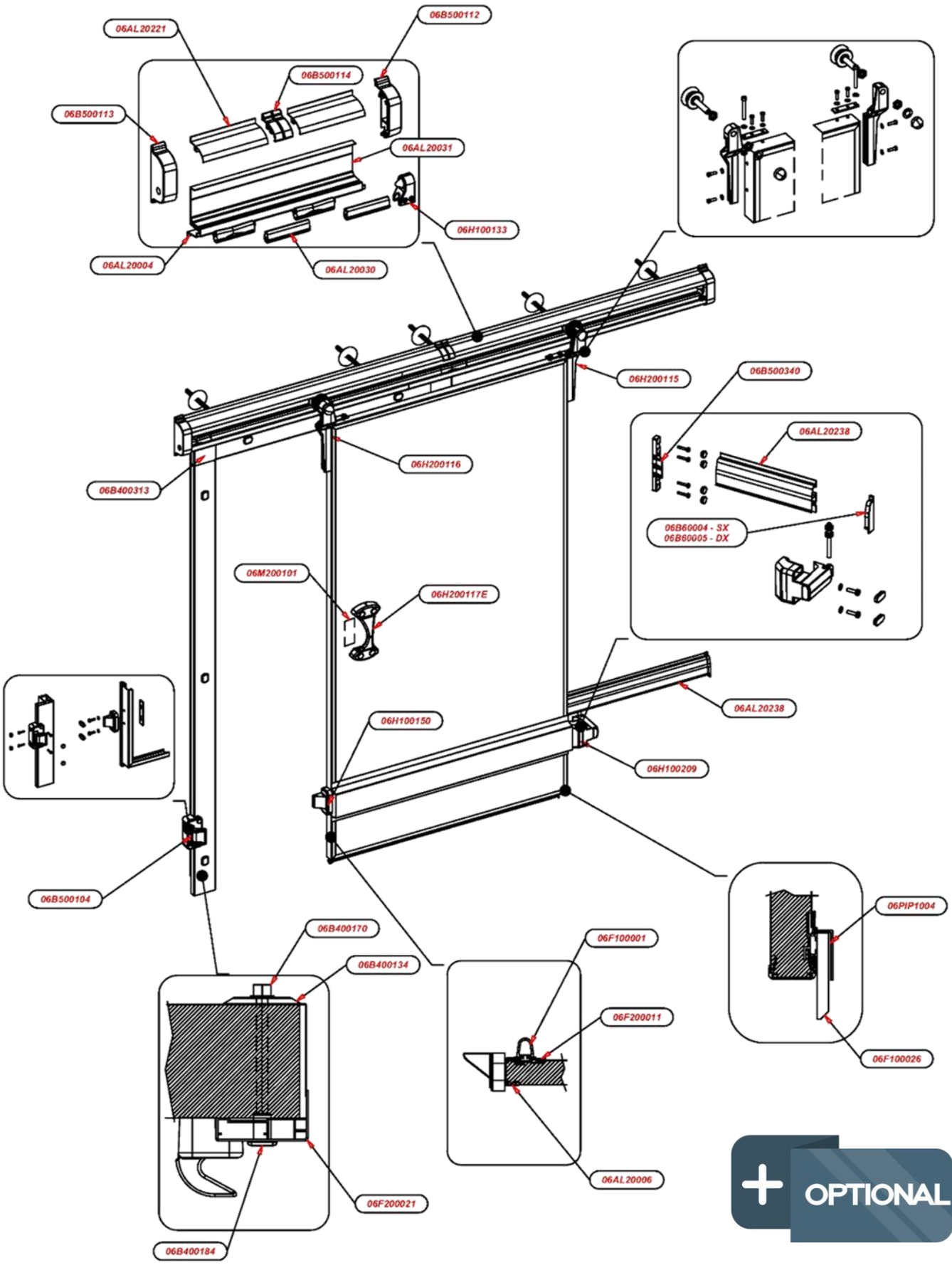

Porta Bordo / Profiles for panels

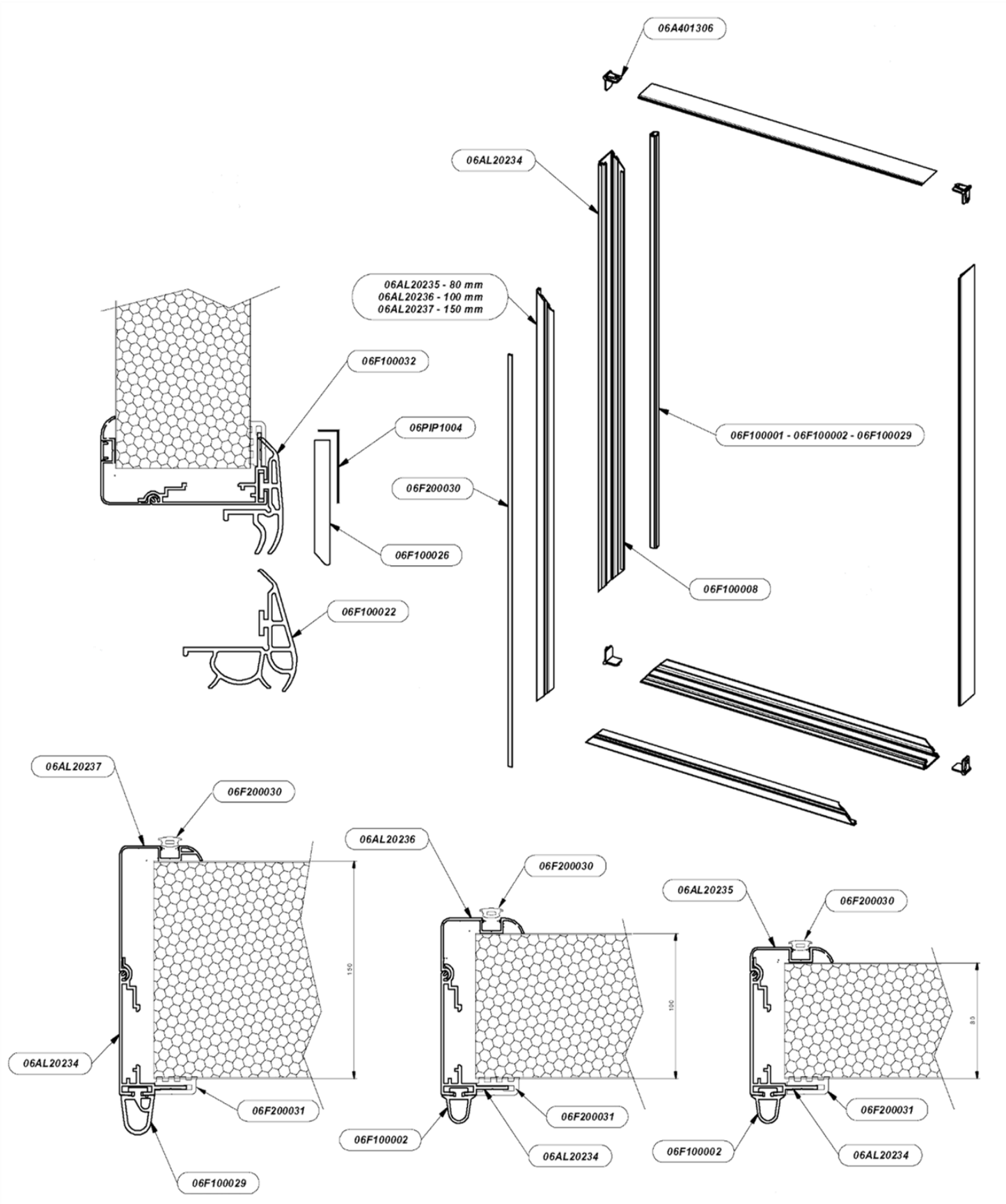

MIV INSULATING SYSTEMS S.r.l.

Via Einstein, 23 – 10051 Avigliana (TO) – Italy – Tel. +39 011 93 69 487 –
Fax +39 011 93 69 488 e-mail: contact@mivsrl.com
www.mivrefrigerationhardware.com - www.mivsrl.com